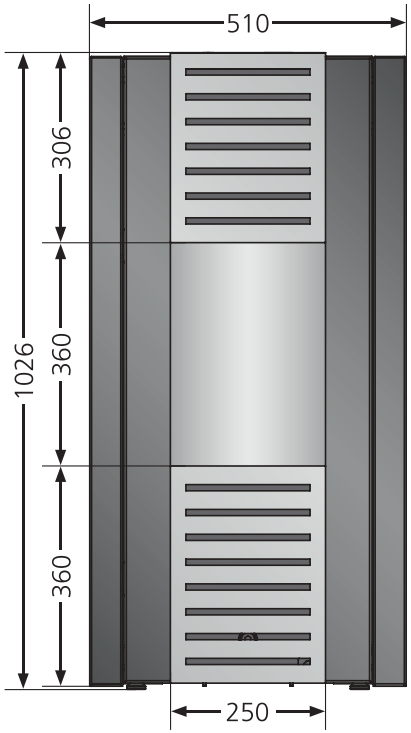
510
306
360
360
1026
250

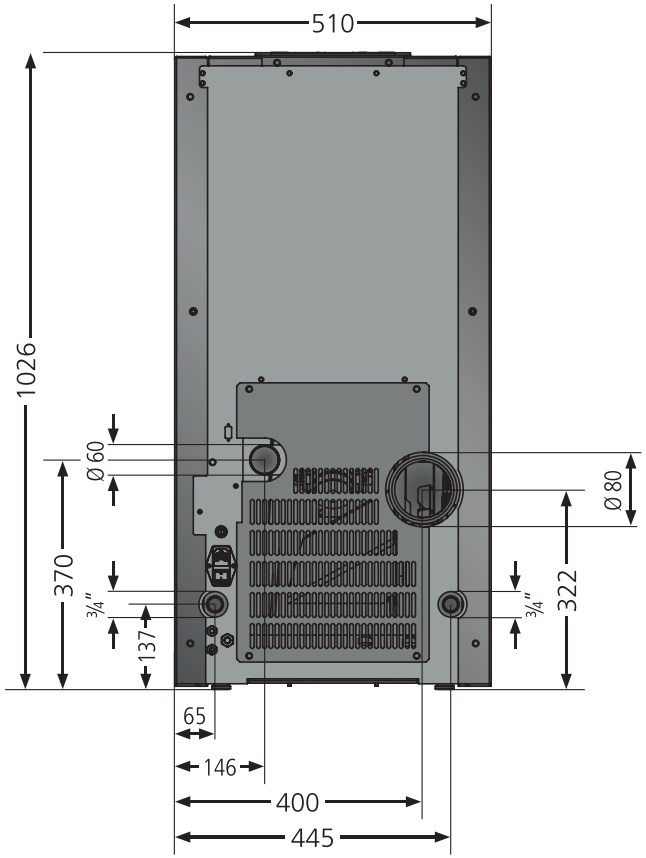
510
1026
Ø 60
370
¾"
137
Ø 80
322
¾"
65
146
400
445

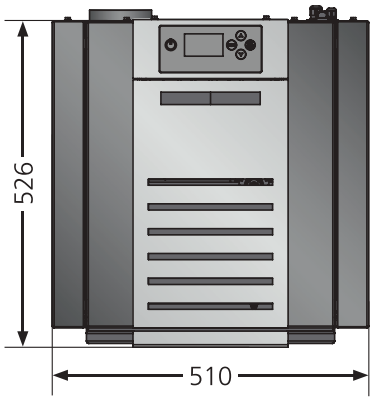
526
510