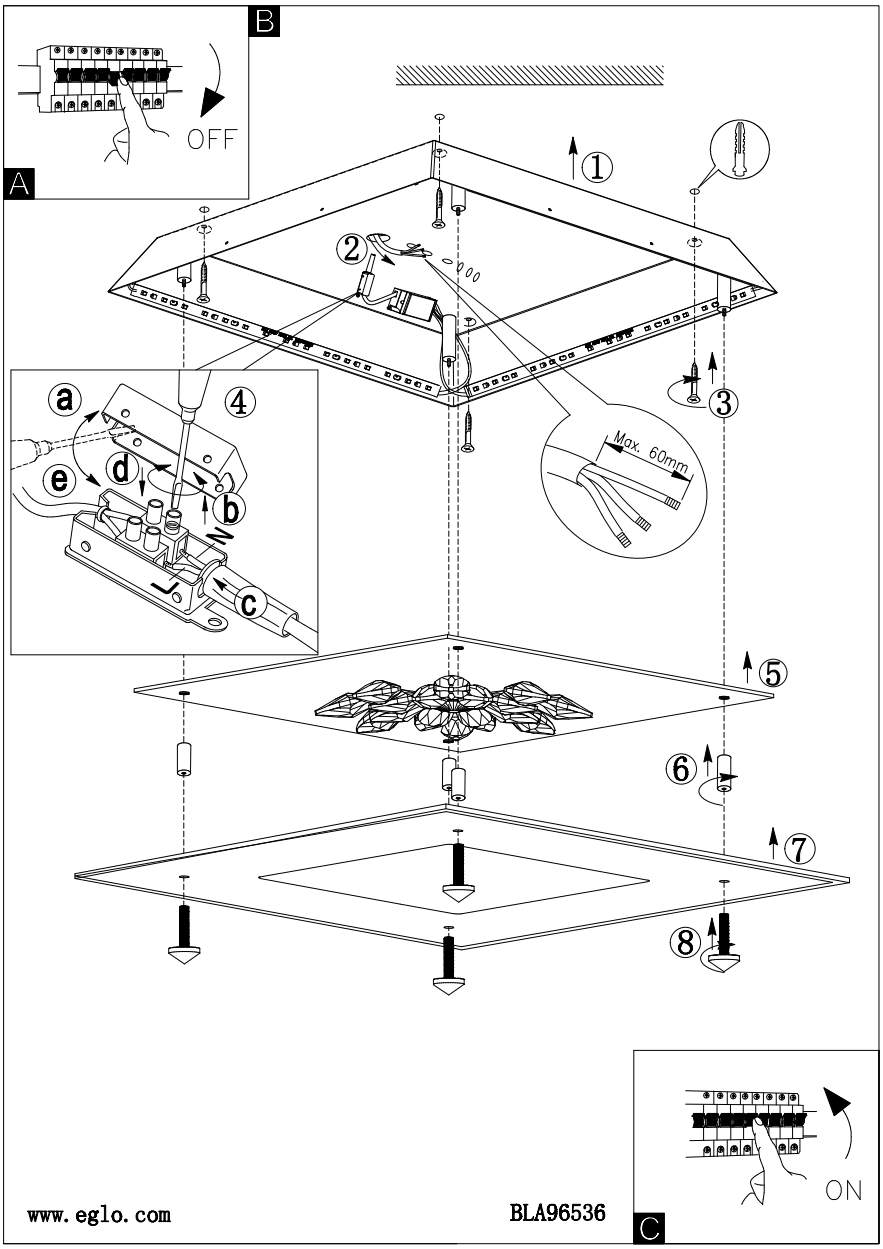

A5印制

SHENGDA LIGHTING EGLO产品装配说明书				名称	2017-035A LED吸顶灯
校对				货号	96536
绘图	田耕地			通用货号	
审核		版次	V:1.0		
批准		日期	160711		
approved by Martin kaipl					