SMART+ GARDENPOLE | EXTENSION
GARDENPOLE MINI | EXTENSION

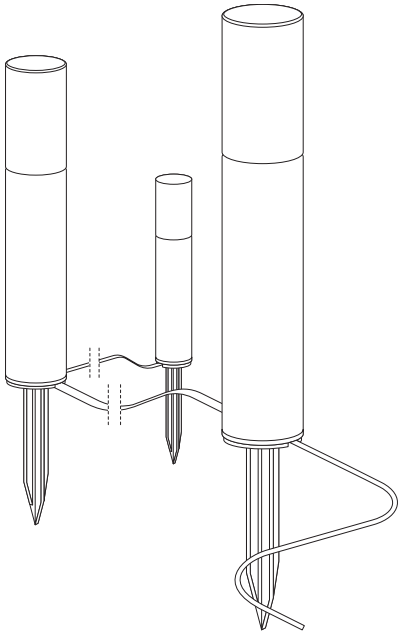

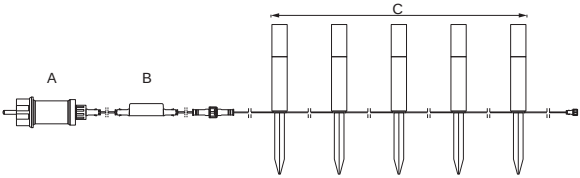

					Power supply adaptor (A)			Controller box (B)			Lighting chain (C)		
	Basic IC no	**EAN**	**W @2700K**	**lm (total) @2700K**	**Input**	**Class**	**IP**	**Input**	**Class**	**IP**	**Input**	**Class**	**IP**
SMART+ GARDENPOLE	AC00094/ AC10404	4058075208346	8.5	420	220-240 V~ 50/60 Hz	II	44	15 VDC	III	65	15 VDC	III	65
SMART+ GARDENPOLE EXTENSION	AC00095	4058075208629	4.3	250	-	-	-	-	-	-	15 VDC	III	65
SMART+ GARDENPOLE MINI	AC03639/ AC10402	4058075208353	4.5	180	220-240 V~ 50/60 Hz	II	44	12 VDC	III	65	12 VDC	III	65
SMART+ GARDENPOLE MINI EXTENSION	AC03640	4058075208636	2.1	110	-	-	-	-	-	-	12 VDC	III	65

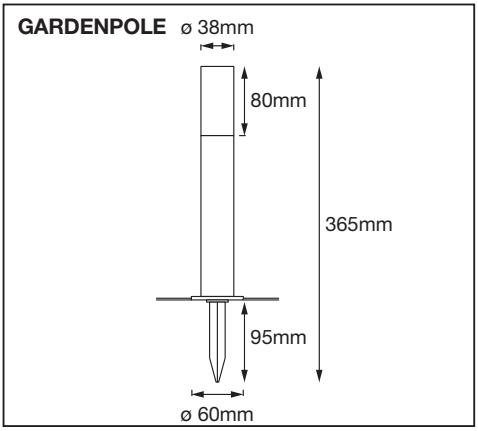
GARDENPOLE
ø 38mm
80mm
365mm
95mm
ø 60mm

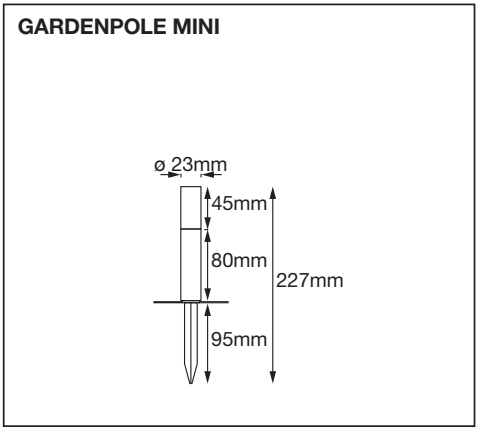
GARDENPOLE MINI
ø 23mm
45mm
80mm
227mm
95mm

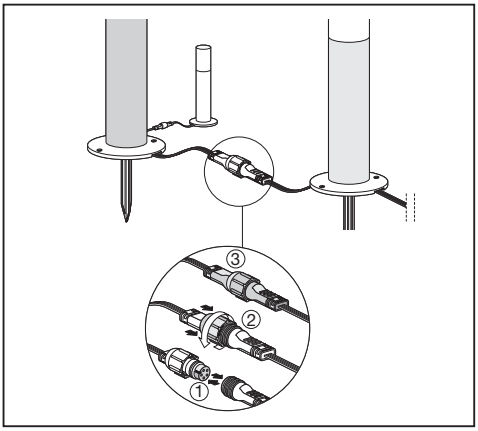
③
②
①

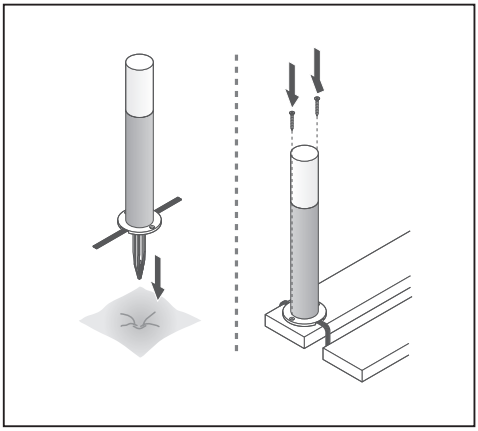

LEDVANCE

PAIRING WITH PARTNER APP

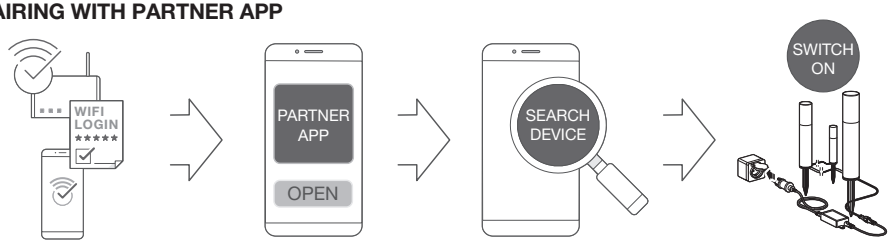

TROUBLESHOOTING

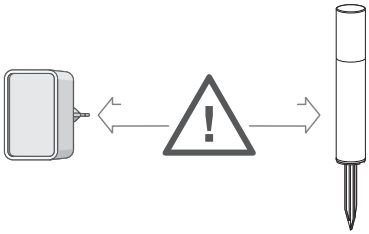

DECREASE DISTANCE

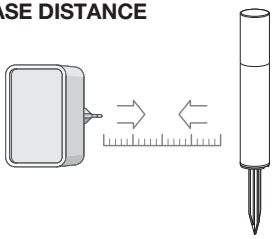

1. RESET

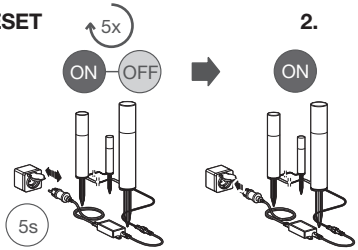

FAQ

https://smartplus.ledvance.com/faq

CUSTOMER SUPPORT

https://smartplus.ledvance.com/support
smarthome-support@ledvance.com

(D) Hiermit erklärt die LEDVANCE GmbH, dass die Funkanlage vom Typ LEDVANCE SMART+ den Bestimmungen der Richtlinie 2014/53/EU entspricht. Den vollständigen Text der EU-Konformitätserklärung finden Sie unter der folgenden Adresse: smartplus.ledvance.com/declaration-of-conformity. Drahtlose Funkverbindung verwendet in Zigbee-Lampen/-leuchten/-komponenten 2400 - 2483.5 MHz, max. HF-Ausgangsleistung 9.5dBm. Stellen Sie sicher, dass alle Montage- und Wartungsarbeiten von einem qualifizierten Elektriker im Einklang mit den neuesten IEE-Richtlinien und den Geräten vor Ort durchgeführt werden. Die Leuchte enthält eingebaute LED-Lampen. Die LED-Lampen (oder die Lichtquelle) kann in der Leuchte nicht ausgetauscht werden. Wenn die Lichtquelle das Ende ihrer Lebensdauer erreicht hat, muss die gesamte Leuchte ersetzt werden. Gefahr eines Elektroschlags, wenn die LED-Lampen (oder die Lichtquelle) defekt sind oder fehlen. Wenn eine LED-Lampe (oder die Lichtquelle) beschädigt ist, muss die gesamte Leuchte entsorgt werden. Die flexible externe Leitung und die Kabel dieser Leuchte können nicht ausgetauscht werden. Gefahr eines Elektroschlags, wenn eine Leitung oder ein Kabel beschädigt ist. Wenn ein Kabel oder eine Leitung beschädigt ist, muss die gesamte Leuchte entsorgt werden. Hängen Sie keine Objekte an das Produkt und bedecken Sie das Produkt nicht. Das Gewicht dieses Produkts sollte nicht an seinen flexiblen Leitungen aufgehängt werden. Verbinden Sie das Lichtband nicht mit dem Stromnetz, wenn es sich noch in der Verpackung befindet oder auf einer Spule aufgewickelt ist. Die Kabel und Leitungen dürfen nicht geknickt werden. Lassen Sie Kinder nicht mit der Lichterkette, dem Zubehör oder der Verpackung spielen. ACHTUNG! Diese Leuchte darf nur mit allen im Lieferumfang enthaltenen Dichtungscheiben und Steckverbindern installiert und angeschlossen werden. Offene Enden müssen vor der Verwendung abgedichtet werden. Vernetzen Sie kein Teil dieser Leuchte mit Teilen eines Produkts anderer Hersteller. Für Gardenpole Mini: Die Leuchte darf nur mit dem mitgelieferten 12V-Transformator betrieben werden (Starterset). Die Erweiterung SMART+ Gardenpole Mini darf nur mit dem Transformator 12V SMART+ Gardenpole Mini betrieben werden. Schließen Sie insgesamt höchstens 11 LED-Leuchtköpfe in einer Reihe und max. 8,7W an. Für Gardenpole: Die Leuchte darf nur mit dem mitgelieferten 15V-Transformator betrieben werden (Starterset). Die Erweiterung SMART+ Gardenpole darf nur mit dem Transformator 15V SMART+ Gardenpole betrieben werden. Schließen Sie insgesamt höchstens 11 LED-Leuchtköpfe in einer Reihe und max. 17,1 W an.

(GB) Hereby, LEDVANCE GmbH declares that the radio equipment type LEDVANCE SMART+ Device is in compliance with Directive 2014/53/EU. The full text of the EU declaration of conformity is available at the following internet address: smartplus.ledvance.com/declaration-of-conformity. Wireless radio used in Zigbee lamps/luminaires/components 2400 – 2483.5 MHz, max. RF output power 9.5dBm. Ensure that any installation and maintenance be performed by a qualified electrician in accordance with the latest IEE electrical regulations or the local equipments. The luminaire contains built-in LED lamps. The LED-lamps (or the light source) cannot be changed in the luminaire, when the light source reaches its end of life, the whole luminaire shall be replaced. Risk of electric shock if the LED-lamps (or the light source) are broken or missing. If a LED-lamps (or the light source) is damaged the entire luminaire must be discarded. The external flexible cord and the cables of this luminaire cannot be replaced. Risk of electric shock if any cord or cable is damaged. If any cord or cable is damaged the entire luminaire must be discarded. Do not attach any objects to the product and do not cover the product. The mass of this product should not be suspended by its flexible cords. Please do not connect the strip light to the mains as long as it is in its packaging or wound on a spool. Do not bend the cables and cords. Do not allow children to play with the light chain, the accessories or the packaging. ATTENTION! This luminaire may only be installed and connected with all gaskets and connectors supplied. Any open ends must be sealed-off before use. Do not interconnect any part of this luminaire with any parts of another manufacturer's product. For Gardenpole Mini: The luminaire may only be operated using the supplied transformer 12V (starter set). The SMART+ Gardenpole Mini Extension shall only be operated using the 12V SMART+ Gardenpole Mini transformer. Only connect totally Max 11 LED light heads together on a row and Max 8.7W. For Gardenpole: The luminaire may only be operated using the supplied transformer 15V (starter set). The SMART+ Gardenpole Extension shall only be operated using the 15V SMART+ Gardenpole transformer. Only connect totally Max 11 LED light heads together on a row and Max 17.1W.

(F) LEDVANCE GmbH atteste que le type d'équipement radio du dispositif LEDVANCE SMART+ est conforme à la directive 2014/53/EU. Le texte intégral de la déclaration de conformité UE est disponible à l'adresse internet suivante : smartplus.ledvance.com/declaration-of-conformity. Fréquences radio utilisées dans les lampes/luminaires/composants ZigBee 2 400 à 2 483,5 MHz, puissance de sortie RF max. 9,5 dBm. Veillez à ce que l'installation et l'entretien soient effectués par un électricien qualifié conformément aux normes électriques de l'EEI en vigueur ou aux équipements locaux. Le luminaire contient des lampes LED encastrées. Il n'est pas possible de changer les lampes LED (ou la source lumineuse) dans le luminaire quand la source lumineuse arrive en fin de vie, le luminaire entier doit être remplacé. Risque d'électrisation si les lampes à LED (ou la source lumineuse) sont endommagées ou manquantes. Si une lampe à LED (ou la source lumineuse) est endommagée, le luminaire doit être mis au rebut. Le cordon souple externe et les câbles de ce luminaire ne peuvent pas être remplacés. Risque d'électrisation si un cordon ou un câble est endommagé. Si un cordon ou un câble est endommagé, le luminaire dans son intégralité doit être mis au rebut. Ne fixez pas d'objets sur le produit, et ne le couvrez pas. Ce produit ne doit pas être suspendu en utilisant ses cordons souples pour retenir son poids. Ne branchez pas le bandeau lumineux sur le secteur tant qu'il est dans son emballage ou enroulé sur une bobine. Ne pliez pas les câbles ou les cordons. Ne laissez pas les enfants jouer avec la guirlande lumineuse, les accessoires ou l'emballage. MISE EN GARDE Ce luminaire doit impérativement être installé et raccordé avec tous les joints d'étanchéité et connecteurs fournis. Toute extrémité non raccordée doit être protégée avant utilisation. Ne connectez pas d'éléments de ce luminaire avec des éléments d'un produit provenant d'un autre fabricant. Pour le Gardenpole Mini : Le luminaire doit être alimenté exclusivement avec le transformateur 12 V fourni (kit de démarrage). L'extension Gardenpole Mini SMART+ doit être alimentée exclusivement avec le transformateur 12 V Gardenpole Mini SMART+. Connectez au maximum 11 têtes lumineuses LED sur une même ligne, et ne dépassez pas une puissance de 8,7 W. Pour le Gardenpole : Le luminaire doit être alimenté exclusivement avec le transformateur 15 V fourni (kit de démarrage). L'extension Gardenpole SMART+ doit être alimentée exclusivement avec le transformateur 15 V Gardenpole SMART+. Connectez au maximum 11 têtes lumineuses LED sur une même ligne, et ne dépassez pas une puissance de 17,1 W.

(I) Con il presente, LEDVANCE GmbH dichiara che il dispositivo radio LEDVANCE SMART+ è conforme alla Direttiva 2014/53/UE. Il testo completo della Dichiarazione di Conformità UE è disponibile all'indirizzo internet che segue: smartplus.ledvance.com/declaration-of-conformity. Radio wireless utilizzata in lampadine/impianti di illuminazione/componenti Zigbee 2400 - 2483,5 MHz, potenza uscita RF max. 9,5dBm. Assicurarsi che tutti gli interventi di installazione e manutenzione siano eseguiti da un elettricista qualificato secondo i più recenti aggiornamenti IEE sulle installazioni elettriche o le apparecchiature locali. L'apparecchio di illuminazione contiene lampade LED integrate. Le lampade LED (o la fonte luminosa) non possono essere sostituite nell'impianto di illuminazione; quando la fonte luminosa giunge a fine vita, deve essere sostituito l'intero impianto. Rischio di scossa elettrica se le lampade LED (o la fonte luminosa) sono rotte o assenti. Se una lampada LED (o la fonte luminosa) è danneggiata, l'intero impianto di illuminazione deve essere smaltito. Il cavo esterno flessibile e i cavi di questo impianto di illuminazione non possono essere sostituiti. Rischio di scossa elettrica se un filo o un cavo sono danneggiati. Se un filo o un cavo sono danneggiati, l'intero impianto di illuminazione deve essere smaltito. Non agganciare oggetti al prodotto e non coprire il prodotto. Questo prodotto non deve essere sospeso dai cavi flessibili. Non collegare la striscia luminosa alla rete elettrica mentre si trova ancora nell'imballaggio o è avvolta ad una bobina. Non piegare cavi e fili. Non far giocare i bambini con la striscia luminosa, gli accessori o la confezione. ATTENZIONE! Questo impianto di illuminazione può essere installato e collegato solo con tutte le guarnizioni e i connettori in dotazione. Tutte le estremità aperte devono essere sigillate prima dell'uso. Non collegare tra loro alcuna parte di questo impianto di illuminazione con parti di prodotti di altri produttori. Per Gardenpole Mini: L'impianto di illuminazione può essere utilizzato con il trasformatore 12V in dotazione (starter set). La prolunga SMART+ Gardenpole Mini deve essere utilizzata solo con il trasformatore 12V SMART+ Gardenpole Mini. Collegare solo un totale di massimo 11 teste luci LED in una fila e un massimo di 8.7W. Per Gardenpole: L'impianto di illuminazione può essere utilizzato con il trasformatore 15V in dotazione (starter set). La prolunga SMART+ Gardenpole deve essere utilizzata solo con il trasformatore 15V SMART+ Gardenpole. Collegare solo un totale di massimo 11 teste luci LED in una fila e un massimo di 17,1W.

(E) Por la presente, LEDVANCE GmbH declara que el tipo de equipo de radio SMART+ de LEDVANCE cumple la Directiva 2014/53/UE. El texto completo de la declaración de conformidad de la UE está disponible en la siguiente dirección de Internet: smartplus.ledvance.com/declaration-of-conformity. Se usa radio inalámbrico usado en lámparas, luminarias y componentes de Zigbee 2400 - 2483,5 MHz, potencia de salida de RF máx. de 9,5 dBm. Asegúrese de que toda instalación y mantenimiento sea realizado por un electricista cualificado de acuerdo con los últimos reglamentos eléctricos del IEE o los equipos locales. La luminaria contiene lámparas LED integradas. Las lámparas LED (o la fuente de luz) no puede cambiarse en la luminaria. Cuando la fuente de luz llega al final de su vida ha de reemplazarse la luminaria completa. Riesgo de descarga eléctrica si las lámparas LED (o la fuente de luz) se rompen o si faltan. Si una lámpara LED (o la fuente de luz) se daña, debe desecharse toda la luminaria. Ni el cable flexible externo ni los cables de la luminaria pueden sustituirse. Riesgo de descarga eléctrica si se daña un cable. Si se daña un cable, debe desecharse toda la luminaria. No cuelgue objetos del producto ni lo cubra. El producto no debe colgarse de los cables flexibles. Por favor no conecte la tira de luz a la red mientras esté en su embalaje o enrollada en un carrete. No doble los cables. No dejes que los niños jueguen con la cadena de luz, los accesorios o el embalaje. ATENCIÓN: Esta luminaria solo debe instalarse y conectarse con todas las juntas y los conectores suministrados. Cualquier extremo abierto debe sellarse antes de usarse. No interconecte ninguna parte de esta luminaria con partes de un producto de otro fabricante. Para Gardenpole Mini: La luminaria solo debe hacerse funcionar con el transformador de 12 V (conjunto de arranque) suministrado. La extensión de SMART+ Gardenpole Mini solo debe hacerse funcionar con el transformador de 12 V SMART+ Gardenpole Mini. Solo conecte un total máximo de 11 luces LED juntas en fila y un máximo de 8,7 W. Para Gardenpole: La luminaria solo debe hacerse funcionar con el transformador de 15V (conjunto de arranque) suministrado. La extensión de SMART+ Gardenpole solo debe hacerse funcionar con el transformador de 15 V SMART+ Gardenpole. Solo conecte un total máximo de 11 luces LED juntas en fila y un máximo de 17,1W.

(P) Pela presente, a LEDVANCE GmbH declara que o equipamento de rádio tipo LEDVANCE SMART+ Device está em conformidade com a Diretiva 2014/53/EU. O texto integral da declaração de conformidade da UE está disponível no seguinte endereço de internet: smartplus.ledvance.com/declaration-of-conformity. Rádio sem fios utilizado em lâmpadas/luminárias/componentes Zigbee

2400 - 2483,5 MHz, potência de saída máxima de RF 9,5dBm. Certifique-se de que qualquer instalação e manutenção sejam realizadas por um eletricista qualificado, de acordo com os mais recentes regulamentos elétricos IEE ou dos equipamentos locais. A luminária contém lâmpadas LED incorporadas. As lâmpadas LED (ou a fonte de luz) não podem ser alteradas no candeeiro, quando a fonte de luz atinge o seu fim de vida, todo o candeeiro deve ser substituído. Há risco de choque elétrico se as lâmpadas LED (ou a fonte de luz) estiverem partidas ou em falta. Se uma lâmpada LED (ou a fonte de luz) estiver danificada, toda a luminária deve ser descartada. O fio flexível externo e os cabos desta luminária não podem ser substituídos. Há risco de choque elétrico se algum fio ou cabo estiver danificado. Se algum fio ou cabo estiver danificado, toda a luminária deve ser descartada. Não coloque objetos nem cubra o produto. A massa deste produto não deve ser suspensa pelos seus fios flexíveis. Por favor, não conecte a fita de luz ao fornecimento de energia enquanto estiver na embalagem ou enrolada numa bobina. Não dobre os cabos e os fios. Não permita que crianças brinquem com a cadeia de luzes, os acessórios ou a embalagem. ATENÇÃO! Esta luminária só deve ser instalada e ligada com todas as juntas e conectores fornecidos. Todas as extremidades abertas devem ser seladas antes da utilização. Não interligue nenhuma parte desta luminária com nenhuma peça de um produto de outro fabricante. Para Gardenpole Mini: A luminária só pode ser utilizada com o transformador de 12V fornecido (conjunto inicial). A Extensão SMART+ Gardenpole Mini só deve ser utilizada com o transformador SMART+ Gardenpole Mini de 12V. Apenas conecte totalmente o máx. de 11 cabeças de luz LED juntas em fila e o máx. de 8,7W. Para Gardenpole: A luminária só pode ser utilizada com o transformador de 15V fornecido (conjunto inicial). A Extensão SMART+ Gardenpole só deve ser utilizada com o transformador SMART+ Gardenpole de 15V. Apenas conecte um total máx. de 11 cabeças de luz LED juntas em fila e o máx. de 17,1W.

(GR) Με το παρόν, η LEDVANCE GmbH δηλώνει ότι η συσκευή ραδιοεξοπλισμού LEDVANCE SMART+ συμμορφώνεται με την οδηγία 2014/53/ΕΕ. Το πλήρες κείμενο της δήλωσης συμμόρφωσης της ΕΕ είναι διαθέσιμο στην ακόλουθη διεύθυνση στο Διαδίκτυο: smartplus.ledvance.com/declaration-of-conformity. Ασύρματο ραδιόφωνο που χρησιμοποιείται σε λαμπτήρες/φωτιστικά/εξαρτήματα Zigbee 2400 - 2483,5 MHz, μέγιστη ισχύς εξόδου RF 9,5dBm. Βεβαιωθείτε ότι η εγκατάσταση και η συντήρηση γίνεται από εξειδικευμένο ηλεκτρολόγο σύμφωνα με τους πιο πρόσφατους ηλεκτρικούς κανονισμούς ΙΕΕ ή τον αντίστοιχο τοπικό εξοπλισμό. Το φωτιστικό περιλαμβάνει ενσωματωμένες λυχνίες LED. Η λυχνία LED (ή η πηγή φωτός) δε μπορεί να αντικατασταθεί στο φωτιστικό, όταν το φωτιστικό φτάσει στο τέλος της ζωής του. Θα πρέπει να αντικατασταθεί ολόκληρο το φωτιστικό. Κίνδυνος ηλεκτροπληξίας αν οι λυχνίες LED (ή η πηγή φωτός) είναι χαλασμένες ή λείπουν. Εάν μια λυχνία LED (ή πηγή φωτός) έχει υποστεί ζημιά, πρέπει να απορρίψετε ολόκληρο το φωτιστικό. Το εξωτερικό εύκαμπτο καλώδιο και τα καλώδια αυτού του φωτιστικού δεν μπορούν να αντικατασταθούν. Υπάρχει κίνδυνος ηλεκτροπληξίας εάν κάποιο καλώδιο ή σύρμα έχει υποστεί ζημιά. Αν κάποιο καλώδιο ή σύρμα έχει υποστεί ζημιά, πρέπει να απορρίψετε ολόκληρο το φωτιστικό. Μην κολλάτε αντικείμενα πάνω στο προϊόν και μην καλύπτετε το προϊόν. Η μάζα αυτού προϊόντος δεν πρέπει να κρέμεται από τα καλώδια. Μην συνδέετε τη λωρίδα με τα φωτιστικά στο ρεύμα, όταν είναι στη συσκευασία ή τυλιγμένη σε καρούλι. Μη λυγίζετε τα καλώδια και τα σύρματα. Μην αφήνετε τα παιδιά να παίζουν με τα λαμπάκια Fairy lights, τα αξεσουάρ ή τη συσκευασία. ΠΡΟΣΟΧΗ! Αυτό το φωτιστικό πρέπει να εγκατασταθεί και να συνδεθεί μόνο με όλα τα παρεχόμενα παρεμβύσματα και συνδέσμους. Οποιοδήποτε ανοιχτό άκρο πρέπει να σφραγιστεί πριν από τη χρήση. Μη συνδέετε κανένα μέρος αυτού του φωτιστικού με εξαρτήματα άλλου κατασκευαστή. Για το Gardenpole Mini: Το φωτιστικό μπορεί να λειτουργήσει μόνο με τον παρεχόμενο μετασχηματιστή 12V (σετ εκκίνησης). Η επέκταση SMART+ Gardenpole Mini πρέπει να χρησιμοποιείται μόνο με τον μετασχηματιστή 12V SMART+ Gardenpole Mini. Συνδέστε συνολικά το πολύ 11 LED κεφαλές φωτός σε σειρά με μέγιστη ισχύ 8,7 W. Για το Gardenpole: Το φωτιστικό μπορεί να λειτουργήσει μόνο με τον παρεχόμενο μετασχηματιστή 15V (σετ εκκίνησης). Η επέκταση SMART+ Gardenpole πρέπει να χρησιμοποιείται μόνο με τον μετασχηματιστή 15V SMART+ Gardenpole. Συνδέστε συνολικά το πολύ 11 LED κεφαλές φωτός σε σειρά με μέγιστη ισχύ 17,1 W.

(NL) Hierbij verklaart LEDVANCE GmbH dat de radioapparatuur van het type LEDVANCE SMART+ voldoet aan Richtlijn 2014/53/EU. De volledige tekst van de EU-verklaring van conformiteit is beschikbaar op het volgende internetadres: smartplus.ledvance.com/declaration-of-conformity. Draadloze radio gebruikt in Zigbee lampen/armaturen/onderdelen 2400- 2483,5 MHz, max. RF uitgangsvermogen 9,5 dBm. Zorg ervoor dat elke installatie en elk onderhoud wordt uitgevoerd door een erkend elektricien overeenkomstig de laatste IEE elektriciteitsvoorschriften of de lokale apparatuur. De armatuur bevat ingebouwde LED-lampen. De LED-lampen (of de lichtbron) kunnen in de armatuur niet worden vervangen. Als de lichtbron het einde van de levensduur bereikt heeft, moet het hele armatuur worden vervangen. Risico op elektrische schokken als de LED-lampen defect zijn of ontbreken (of als de lichtbron defect is en ontbreekt). Als er LED-lampen (of de lichtbron) beschadigd zijn/is, dient de hele armatuur weggegooid te worden. Het externe flexibele snoer en de kabels van deze armatuur kan/kunnen niet worden vervangen. Risico op elektrische schokken als een kabel of kabel beschadigd is. Als er LED-lampen beschadigd zijn (of als de lichtbron beschadigd is), dient de hele armatuur weggegooid te worden. Hang geen voorwerpen aan het product. Dek het product niet af. U mag dit product niet aan flexibele koorden ophangen. Sluit de striplamp niet op het lichtnet aan, zolang hij zich in de verpakking bevindt of op een spoel gewikkeld zit. Gelieve de leidingen niet te buigen. Laat kinderen niet met de lichtketting, de accessoires of de verpakking spelen. ATTENTIE! Deze armatuur mag alleen geïnstalleerd en aangesloten worden met gebruik van alle meegeleverde pakkingen en afdichtingen. Alle open uiteinden moeten voor gebruik worden geïsoleerd. Verbind geen delen van deze armatuur met delen van het product van een andere fabrikant. Voor Gardenpole Mini: De armatuur mag alleen met de meegeleverde transformator 12V (starter) worden gebruikt. De SMART+ Gardenpole Mini Verlenging mag alleen worden bediend met de 12V SMART+ Gardenpole Mini-transformator. Sluit in totaal max. 11 LED-lampen in serie aan met max. 8,7 W. Voor gardenpole: De armatuur mag alleen met de meegeleverde 15V-transformator (starter) worden gebruikt. De SMART+ Gardenpole verlenging mag alleen worden bediend met de 15V SMART+ Gardenpole-transformator. Sluit in totaal max. 11 LED-lampen in serie aan en gebruik max. 17,1W.

(S) Härmed deklarerar LEDVANCE GmbH att radioutrustningsenheten av typen LEDVANCE SMART+ uppfyller kraven i Direktiv 2014/53/EU. Hela texten i EU:s deklaration om överensstämmelse finns tillgänglig på följande internetadress: smartplus.ledvance.com/declaration-of-conformity. Trådlös radio använd i Zigbee lampor/armaturer/komponenter 2400 - 2483.5 MHz, max. RF uteffekt 9.5dBm. Säkerställ att alla installationer och allt underhåll utförs av en certifierad elektriker enligt senaste IEEE elektriska standarder eller lokal utrustning. Armaturen har inbyggda LED-lampor. Det är inte möjligt att byta lysdioderna (eller ljuskällan) i lampan när ljuskällan nått slutet av sin livstid, hela lampan måste bytas ut. Risk för elektrisk chock om LED-lamporna (eller ljuskällan) är trasiga eller saknas. Om en LED-lampa (eller ljuskällan) är skadad måste hela armaturen kasseras. Den externa flexibla sladden och kablarna till den här armaturen kan inte bytas ut. Risk för elektrisk chock om någon sladd eller kabel skadas. Om någon sladd eller kabel skadas måste hela armaturen kasseras. Fäst inga objekt vid produkten och täck inte över produkten. Produkten bör inte hängas upp i dess flexibla sladdar. Anslut inte lysröret till elnätet medan det fortfarande är i sin förpackning eller upprullat på en spole. Böj inte kablarna och sladdarna. Låt inte barn leka med ljuskedjan, tillbehören eller förpackningen. OBS! Denna armatur kan endast installeras och anslutas med alla medföljande packningar och kopplingar. Eventuella öppna ändar måste förslutas före användning. Koppla inte ihop någon del av denna armatur med några delar av en annan tillverkares produkt. För Gardenpole Mini: Armaturen får endast användas med den medföljande transformatorn 12V (startset). SMART+ Gardenpole Mini-förlängningen skall endast användas med 12V SMART+ Gardenpole Mini-transformatorn. Koppla endast ihop totalt max 11 strålkastare tillsammans på en rad och max 8,7W. För Gardenpole: Armaturen får endast användas med den medföljande transformatorn 15V (startset). SMART+ Gardenpole-förlängningen skall endast användas med 15V SMART+ Gardenpole-transformatorn. Koppla endast ihop totalt max 11 strålkastare tillsammans på en rad och max 17,1W.

(FIN) LEDVANCE GmbH täten vahvistaa, että LEDVANCE SMART+ -tyyppinen radiolaite täyttää direktiivin 2014/53/EU vaatimukset. Löydät EU-vaatimustenmukaisuusvakuutuksen kokonaisuudessaan osoitteesta smartplus.ledvance.com/declaration-of-conformity. Zigbee-lampuissa/-valaisimissa/-komponenteissa käytettävä langaton radio 2400 - 2483,5 MHz, maks. RF-lähtöteho 9,5 dBm. Varmista, että pätevä sähköasentaja tekee asennus- ja huoltotyöt noudattaen uusimpia IEE-sähkövaatimuksia tai paikallisia laitteita. Valaisin sisältää sisäänrakennetut LED-lamput. Valaisimen LED-valoja (tai valonlähdettä) ei voi vaihtaa. Kun valonlähde on käyttöikänsä lopussa, koko valaisin on vaihdettava. Sähköiskun vaara jos LED-lamput (tai valonlähde) ovat rikkoutuneet tai jos ne puuttuvat. Jos LED-lamppu (tai valonlähde) vaurioituu, koko valaisin on hävitettävä. Tämän valaisimen joustavaa ulkoista johtoa ja kaapeleita ei voi vaihtaa. Sähköiskun vaara jos johdin tai kaapeli on vaurioitunut. Jos johdin tai kaapeli on vaurioitunut, koko valaisin on hävitettävä. Älä yhdistä tuotteeseen mitään kohteita äläkä peitä tuotetta. Tätä tuotetta painoa ei tulisi asettaa roikkumaan joustavien johtojensa varaan. Älä kytke valonauhaa verkkovirtaan sen ollessa paketissaan tai kelalle kierrettynä. Älä taivuta kaapeleita ja johtoja. Älä anna lasten leikkiä valonauhalla, sen varusteilla tai pakkauksella. HUOMAA! Tämän valaisimen saa asentaa ja kytkeä käyttämällä ainoastaan sen mukana toimitettuja tiivisteitä ja liittimiä. Kaikki avoimet päät on eristettävä ennen käyttöä. Älä kytke mitään tämän valaisimen osaa mihinkään toisen valmistajan tuotteen osaan. Gardenpole Mini: valaisinta saa käyttää ainoastaan sen mukana toimitetun 12 voltin muuntajan kanssa (aloitussarja). SMART+ Gardenpole Mini Extension -laajennusta tulisi käyttää ainoastaan 12 voltin SMART+ Gardenpole Mini -muuntajan kanssa. Kytke enintään yhteensä 11 LED-valaisinpäätä riviin ja kytke yhteen enintään 8,7 W. Gardenpole: Valaisinta saa käyttää ainoastaan sen mukana toimitetun 15 voltin muuntajan kanssa (aloitussarja). SMART+ Gardenpole Extension -laajennusta tulisi käyttää ainoastaan 15 voltin SMART+ Gardenpole -muuntajan kanssa. Kytke enintään yhteensä 11 LED-valaisinpäätä riviin ja kytke yhteen enintään17,1 W.

(N) LEDVANCE GmbH erklærer herved at radioutstyret av type LEDVANCE SMART+ er i samsvar med EU-direktiv 2014/53/EU. EU-samsvarserklæringens fulle tekst er tilgjengelig på følgende nettsider: smartplus.ledvance.com/declaration-of-conformity. Trådløs radio benyttet i Zigbee-lamper/-armaturer/-komponenter 2400 - 2483.5 MHz, maks. RF-utgangseffekt 9,5 dBm. Forsikre deg om at alt installasjons- og vedlikeholdsarbeid utføres av en kvalifisert elektriker i henhold til siste IEE elektriske bestemmelser, eller lokale bestemmelser. Lysarmaturen inneholder innebygde LED-pærer. LED-pærene (eller lyskilden) kan ikke skiftes ut i lampen. Når lyskilden er oppbrukt, skifter du ut hele lampen. Fare for elektrisk støt dersom LED-lampene (eller lyskilden) er defekt(e) eller mangler. Hvis en LED-lampe (eller lyskilde) er skadet, må hele armaturet kasseres. Den eksterne fleksible ledningen og dette armaturets kabler kan ikke skiftes ut. Det er fare for å få elektrisk støt i seg dersom en ledning eller kabel er skadet. Hvis en ledning eller kabel er skadet, må hele armaturet kasseres. Heng ikke opp noen gjenstander på produktet og dekk det ikke til med noe. Produktets fleksible ledninger bør ikke bære vekten av

produktet. Vennligst ikke koble lysbåndet til strømnettet så lenge det befinner seg i emballasjen eller er tvunnet opp på en spole. Ikke bøy kablene og ledningene. La ikke barn leke med lyskjeden, tilbehøret eller innpakningen. OBS! Dette armaturet får kun installeres og kobles til sammen alle pakninger og kontakter som følger med i leveransen. Eventuelle åpne ender må være forseglet før bruk. Ikke koble noen del av dette armaturet sammen med noen deler av en annen produsents produkt. Gjelder Gardenpole Mini: Armaturet får kun betjenes med den medfølgende 12 V transformatoren (startsett). SMART+ Gardenpole Mini-forlengelsen skal kun betjenes med 12 V SMART+ Gardenpole Mini-transformatoren. Koble bare til sammenlagt maks. 11 LED-lyshoder sammen på rad etter hverandre og maks. 8,7 W. Gjelder Gardenpole: Armaturet får kun betjenes med den medfølgende 15 V-transformatoren (startsett). SMART+ Gardenpole-forlengelsen skal kun betjenes med 15 V SMART+ Gardenpole-transformatoren. Koble bare til sammenlagt maks. 11 LED-lyshoder sammen på rad etter hverandre og maks. 17,1 W.

(DK) Hermed erklærer LEDVANCE GmbH, at det trådløse udstyr type LEDVANCE SMART+ er i overensstemmelse med direktiv 2014/53/EU. EU overensstemmelseserklæringens fulde tekst findes på følgende internet-adresse: smartplus.ledvance.com/declaration-of-conformity. Trådløs radio anvendt i Zigbee pærer/lysarmaturer/komponenter 2400 - 2483.5 MHz, max. RF udgangseffekt 9,5dBm. Sørg for at al installation og vedligeholdelse udføres af en elektriker i overensstemmelse med de nyeste IEE el-regulativer eller lokalt udstyr. Armaturet er forsynet med indbyggede LED-lamper. LED-pærerne (eller lyskilden) kan ikke skiftes i armaturet. Når lyskilden når slutningen af sin levetid, skal hele armaturet udskiftes. Risiko for elektrisk stød, hvis LED-pæren (eller lyskilden) går i stykker eller mangler. Hvis en LED-pære (eller lyskilden) bliver beskadiget, skal hele armaturet kasseres. Den eksterne fleksible ledning og kablerne på dette armatur kan ikke udskiftes. Der er risiko for elektrisk stød, hvis en ledning eller kabel bliver beskadiget. Hvis en ledning eller et kabel bliver beskadiget, skal hele armaturet kasseres. Der må ikke hænges genstande på produktet, og produktet må ikke tildækkes. Dette produkt må ikke ophænges i de flexible ledninger. Lyskæden må ikke tilsluttes til el-nettet, så længe den er i sin emballage eller er rullet op på en spole. Kablerne og ledningerne må ikke bøjes. Lad ikke børn lege med lyskæden, tilbehøret eller emballagen. OBS! Dette lysarmatur må kun monteres og tilsluttes med alle de tætninger og forbindelsesklemmer, der er medleveret. Alle åbne ender skal forsegles inden brug. Man må ikke sammenkoble dele af dette lysarmatur med dele fra en anden leverandørs produkt. Til Gardenpole Mini: Lysarmaturet må kun betjenes med den medleverede transformer 12V (startsæt). SMART+ Gardenpole Mini Extension må kun betjeneste med 12V SMART+ Gardenpole Mini Transformer. Der må i alt kun tilsluttes max. 11 LED-lyshoveder sammen i en række og max. 8,7W. Til Gardenpole: Lysarmaturet må kun betjenes med den medleverede transformer 15V (startsæt). SMART+ Gardenpole Extension må kun betjeneste med 15V SMART+ Gardenpole Transformer. Der må i alt kun tilsluttes max. 11 LED-lyshoveder sammen i en række og max. 17,1W

(CZ) Společnost LEDVANCE GmbH prohlašuje, že vysílací vybavení zařízení LEDVANCE SMART+ splňuje požadavky směrnice 2014/53/EU. Celý text ES prohlášení o shodě naleznete na následující internetové adrese: smartplus.ledvance.com/declaration-of-conformity. Vysílač použitý v žárovkách/svítidlech/prvcích Zigbee využívá frekvenci 2400 - 2483.5 MHz, maximální vyzařovaný RF výkon 9,5 dBm. Zajistěte, aby veškerá instalace a údržba byla provedena kvalifikovaným elektrikářem v souladu s nejnovějšími elektrotechnickými předpisy IEE a s ohledem na místní vybavení. Svítidlo obsahuje zabudované světelné zdroje LED. LED diody (světelný zdroj) ve svítidle nelze při dosažení konce životnosti světelného zdroje vyměnit, je nutné vyměnit celé svítidlo. Pokud je LED dioda (nebo světelný zdroj) poškozená nebo chybí, hrozí riziko úrazu elektrickým proudem. Pokud je LED dioda (nebo světelný zdroj) poškozená, musí být vyřazeno celé svítidlo. Vnější přívodní šňůru a kabely tohoto svítidla nelze vyměnit. Pokud dojde k poškození přívodní šňůry nebo kabelu, hrozí nebezpečí úrazu elektrickým proudem. Pokud dojde k poškození přívodní šňůry nebo kabelu, musí být vyřazeno celé svítidlo. K výrobku nepřipevňujte žádné předměty a nezakrývejte jej. Svítidlo nesmí být zavěšováno za přívodní šňůru. Pásové svítidlo nepřipojujte k napájení navinuté na cívce, nebo v celé délce, která se nachází v balení. Neohýbejte kabely a přívodní šňůry. Nenechte děti, aby si hrály se světelným řetězem, příslušenstvím nebo obalem. POZOR! Toto svítidlo může být instalováno a připojováno pouze pomocí dodaných plošných těsnění a konektorů. Jakékoliv otevřené konce je třeba uzavřít. Nepropojujte jakoukoliv část tohoto svítidla s jakýmikoliv prvky jiných výrobců. Pro Gardenpole Mini: Svítidlo může být provozováno výhradně s dodaným 12V transformátorem (sada předřadníku). Prodlužovací sada SMART+ Gardenpole Mini může být provozována výhradně s 12V transformátorem SMART+ Gardenpole Mini. Celkem můžete společně připojit maximálně 11 světelných LED sloupů s maximálním příkonem 8,7 W. Pro Gardenpole: Svítidlo může být provozováno výhradně s dodaným 15V transformátorem (sada předřadníku). Prodlužovací sada SMART+ Gardenpole může být provozována výhradně s 15V transformátorem SMART+ Gardenpole. Celkem můžete společně připojit maximálně 11 světelných LED sloupů s maximálním příkonem 17,1 W.

(FI) A LEDVANCE GmbH ezennel kijelenti, hogy a LEDVANCE SMART+ típusú rádió berendezés teljesíti a 2014/53/EU irányelv előírásait. Az EU megfelelőségi nyilatkozat teljes szövege megtalálható a következő internetes oldalon: smartplus.ledvance.com/declaration-of-conformity. Zigbee izzókban/lámpatestekben/komponensekben használt vezeték nélküli rádió: 2400 - 2483,5 MHz, max. kimenő RF teljesítmény 9,5dBm. Bármilyen felszerelési és karbantartási műveletet szakképzett villanyszerelőnek kell végrehajtania, az elektromossággra vonatkozó legújabb IEE előírásoknak megfelelően, vagy a helyi berendezésekkel. A lámpatest beépített LED-izzókat tartalmaz. A LED- lámpák (vagy a fényforrás) nem cserélhető ki a világítótestben. A fényforrás élettartamának végén a teljes világítótestet ki kell cserélni. Na töröttek vagy hiányoznak a LED lámpák (vagy a fényforrás), fennáll az elektromos áramütés veszélye. Ha a LED lámpák (vagy a fényforrás) megsérült, a teljes lámpatestet ki kell dobni. A lámpatest külső flexibilis kábelét és vezetékeit nem lehet cserélni. Na bármelyik kábel vagy vezeték megsérül, fennáll az elektromos áramütés veszélye. Na bármelyik kábel vagy vezeték megsérül, a teljes lámpatestet ki kell dobni. Ne akasszon semmilyen objektumot a termékre, és ne takarja le a terméket. A terméket tilos a flexibilis kábelnél fogva felakasztani. Ne csatlakoztassa a fénycsíkot az áramellátásra, amíg a csomagolásban van, vagy fel van tekerve egy orsóra. Ne hajlítsa meg a kábeleket és vezetékeket. Ne engedje, hogy a gyermekek az égősorral, a tartozékokkal vagy a csomagolással játszanak. FIGYELEM! A lámpatest csak a mellékelt alátétekkel és csatlakozókkal szerelhető fel és csatlakoztatható. Használat előtt minden nyitott véget szigetelni kell. Ne kapcsolja össze a lámpatest egyik részét sem más gyártó termékének bármelyik részével. Gardenpole Mini: A lámpatestet csak a (kezdőcsomagban) mellékelt 12V-os áramátalakítóval szabad használni. A SMART+ Gardenpole Mini Extension-t csak a 12V-os SMART+ Gardenpole Mini áramátalakítóval szabad használni. Egy sorban legfeljebb 11 LED lámpafejet csatlakoztasson egymáshoz, legfeljebb 8,7W teljesítménnyel. Gardenpole: A lámpatestet csak a (kezdőcsomagban) mellékelt 15V-os áramátalakítóval szabad használni. A SMART+ Gardenpole Extension-t csak a 15V-os SMART+ Gardenpole áramátalakítóval szabad használni. Egy sorban legfeljebb 11 LED lámpafejet csatlakoztasson egymáshoz, legfeljebb 17,1W teljesítménnyel.

(PL) Firma LEDVANCE GmbH deklaruje, że urządzenia wykorzystujące fale radiowe typu LEDVANCE SMART+ spełniają wymogi dyrektywy 2014/53/UE. Pełen tekst europejskiej deklaracji zgodności dostępny jest pod adresem internetowym: smartplus.ledvance.com/declaration-of-conformity. Moduł sieci bezprzewodowej użyty w lampach/oprawach/elementach Zigbee: 2400–2483,5 MHz, maks. moc wyjściowa sygnału bezprzewodowego – 9,5 dBm. Upewnij się, że każda instalacja i prace konserwacyjne są przeprowadzane przez wykwalifikowanego elektryka zgodnie z najnowszymi przepisami IEE lub lokalnymi zasadami. Oprawa ma wbudowane diody. Lampy LED (lub źródło światła) nie mogą być wymieniane w oprawie oświetleniowej; kiedy źródło światła przestaje działać, należy wymienić całą oprawę. Pęknięcie lub brak lamp LED (lub źródeł światła) powoduje zagrożenie porażeniem prądem. Jeżeli lampy LED (lub źródła światła) są uszkodzone, należy wyrzucić całą oprawę. Nie można wymieniać zewnętrznego przewodu elastycznego i kabli tej oprawy. Uszkodzenie dowolnego przewodu lub kabla powoduje zagrożenie porażeniem prądem. Jeżeli dowolny przewód lub kabel jest uszkodzony, należy wyrzucić całą oprawę. Nie wieszać żadnych przedmiotów na produkcie i nie przykrywać go. Nie wolno zawieszać tego produktu na jego elastycznych przewodach. Nie podłączać paska świetlnego do sieci zasilającej, gdy pasek jest nadal w opakowaniu lub nawinięty na szpulę. Nie zginać kabli i przewodów. Nie wolno pozwolić dzieciom bawić się lampkami, akcesoriami ani opakowaniem. UWAGA! Tę oprawę można tylko instalować i podłączać wraz ze wszystkimi uszczelkami i złączami. Przed użyciem należy uszczelnić wszystkie otwarte zakończenia. Nie łączyć wzajemnie żadnej części tej oprawy z dowolnymi częściami produktu innego producenta. W przypadku Gardenpole Mini: Do zasilania oprawy używać tylko dostarczonego transformatora 12 V (zestaw początkowy). Do zasilania przedłużenia SMART+ Gardenpole Mini używać tylko transformatora 12V SMART+ Gardenpole Mini. Podłączać szeregowo łącznie tylko maks. 11 żarówek LED o mocy maks. 8,7 W. W przypadku Gardenpole: Do zasilania oprawy używać tylko dostarczonego transformatora 15 V (zestaw początkowy). Do zasilania przedłużenia SMART+ Gardenpole używać tylko transformatora 15V SMART+ Gardenpole. Podłączać szeregowo łącznie tylko maks. 11 żarówek LED o mocy maks. 17,1 W.

(SK) Týmto spoločnosť LEDVANCE GmbH prehlasuje, že rádiové zariadenie typu LEDVANCE SMART+ spĺňa smernicu 2014/53/EÚ. Celé znenie prehlásenia o zhode EÚ je dostupné na tejto internetovej adrese: smartplus.ledvance.com/declaration-of-conformity. Bezdrôtový rádioprijímač použitý v žiarovkách/svietidlách/komponentoch Zigbee 2400 - 2483,5 MHz, max. RF výstupný výkon 9,5 dBm. Zaistite, aby každú inštaláciu a údržbu vykonával kvalifikovaný elektrikár v súlade s najnovšími elektrotechnickými predpismi IEE alebo v súlade s miestnymi opatreniami. Svietidlo má zabudované LED žiarovky. LED žiarovky (alebo svetelný zdroj) sa v svietidle nedajú vymeniť, keď sa skončí životnosť svetelného zdroja, musíte vymeniť celé svietidlo. Nebezpečenstvo zásahu elektrickým prúdom v prípade poruchy alebo chýbajúcej LED žiarovky (alebo zdroja svetla). Ak je LED žiarovka (alebo zdroj svetla) poškodená, je potrebné vyhodiť celé svietidlo. Externá šnúra a kábel tohto svietidla sa nedajú vymeniť. Nebezpečenstvo zásahu elektrickým prúdom v prípade poškodenia šnúry alebo kábla. Ak je kábel alebo vedenie poškodené, je potrebné vyhodiť celé svietidlo. Na výrobok nevešajte žiadne predmety a nezakrývajte ho. Výrobok by celou svojou hmotnosťou nemal visieť na flexibilných vedeniach. Svetelný pás nezapájajte do siete, ak je ešte zabalený alebo navinutý na cievke. Káble a vedenia neohýbajte. Nenechajte deti hrať sa so svetelnou reťazou, príslušenstvom alebo obalom. POZOR! Toto svietidlo sa môže nainštalovať a pripojiť len so všetkými dodanými tesneniacimi podložkami a konektormi. Otvorené konce sa musia pred použitím uzavrieť. Neprepájajte žiadnu časť tohto svietidla s časťami výrobkov od iných výrobcov. Pre svietidlo Gardenpole Mini: svietidlo sa môže používať s dodaným transformátorom 12 V (súprava pre začiatočníkov). Rozšírenie SMART+ Gardenpole Mini sa môže používať len s transformátorom 12 V SMART+ Gardenpole Mini. Pripojte spolu maximálne 11 LED svetelných hlávu do radu a maximálne 8,7 W. Pre svietidlo Gardenpole: svietidlo sa môže používať s dodaným transformátorom 15 V (súprava pre začiatočníkov). Rozšírenie SMART+ Gardenpole sa môže používať len s transformátorom 15 V SMART+ Gardenpole. Pripojte maximálne 11 LED svetiel spolu do radu a maximálne 17,1 W.

(SLO) S tem družba LEDVANCE GmbH izjavlja, da je naprava LEDVANCE SMART+, ki sodi med radijsko opremo, skladna z Direktivo št. 2014/53/EU. Celotno besedilo izjave EU o skladnosti je na voljo na naslednjem internetnem naslovu: smartplus.ledvance.com/declaration-of-conformity. Brezžični radio, ki se uporablja v svetilkah/sijalkah/komponentah Zigbee 2400 - 2483,5 MHz, maks. RF oddajana moč 9,5 dBm. Vsako instalacijo in vzdrževanje sme opraviti samo izkušeni električar v skladu z najnovejšimi predpisi IEE ali lokalno opremo. V svetilo so vgrajene sijalke LED. LED-lučk (ali vir svetlobe) v svetilki ne morete zamenjati, ko izdelek doseže konec življenjske dobe, in je treba zamenjati celo svetilko. Tveganje električnega udara, če so LED-luči (ali svetlobni viri) okvarjene ali manjkajo. Če je LED-luč poškodovana (ali svetlobni vir), je treba celotno svetilko zavreči. Zunanjega upogljivega kabla in kablov te svetilke ni mogoče zamenjati. Tveganje električnega udara, če je kateri koli kabel poškodovan. Če je kateri koli kabel poškodovan, je treba celotno svetilko zavreči. Na izdelek ne obešajte drugih predmetov in izdelka ne prekrivajte. Teža tega izdelka ne sme viseti na upogljivih kablih. Svetlobnega traku ne priključite na omrežje, če je še v embaži ali če je navit okrog motka. Kablov ne upogibajte. Otroci se s svetlobno verigo, pripadajočo opremo in embalažo ne smejo igrati. POZOR! To svetilko je dovoljeno namestiti in priključiti samo s tesnili in priključki, ki so priloženi. Pred uporabo je treba vse morebitne odprte konce zatesniti. Ne povezujte delov te svetilke z deli izdelkov drugih proizvajalcev. Za Gardenpole Mini: Ta svetilka se sme uporabljati le s priloženim transformatorjem 12 V (začetni komplet). Podaljšek SMART+ Gardenpole Mini se sme uporabljati le s transformatorjem 12 V SMART+ Gardenpole Mini. V vrsto lahko povežete skupaj le maksimalno 11 LED-luči, moč pa sme znašati maks. 8,7 W. Za Gardenpole: Ta svetilka se sme uporabljati le s priloženim transformatorjem 15V (začetni komplet). Podaljšek SMART+ Gardenpole se sme uporabljati le s transformatorjem 15 V SMART+ Gardenpole. V vrsto lahko povežete skupaj le maksimalno 11 LED-luči, moč pa sme znašati maks. 17,1 W.

(TR) Burada, LEDVANCE GmbH, telsiz ekipman tipi LEDVANCE SMART+ Cihazının 2014/53/EU Direktifine uygun olduğunu beyan eder. EU uygunluk beyanının tam metni aşağıdaki internet adresinde mevcuttur: smartplus.ledvance.com/declaration-of-conformity. Zigbee lambaları/armatürleri/bileşenlerinde kullanılan kablosuz radyo 2400 - 2483.5 Mhz, maks. RF çıkış gücü 9,5 dBm. Her türlü kurulum ve bakımın, en son IEE yönetmelikleri ya da yerel ekipmanlara uygun olarak kalifiye bir elektrikçi tarafından yapıldığından emin olun. Armatür gömme LED lambalar içerir. LED ışıklar (ya da ışık kaynağı) avizede değiştirilemez, ışık kaynağının kullanım ömrü son bulduğunda bütün avize değiştirilmelidir. LED lambalar (veya ışık kaynağı) kırılır veya eksilirse, elektrik çarpması riski oluşur. LED lambaları (veya ışık kaynağı) zarar görürse, tüm armatürün atılması gerekir. Bu armatürün kabloları ve dış esnek kordonu değiştirilemez. Herhangi bir kordon veya kablo hasar görürse, elektrik çarpması riski oluşur. Herhangi bir kordon veya kablo hasar görmüşse, tüm armatürün atılması gerekir. Ürüne nesneler asmayınız ve ürünün üzerini örtmeyiniz. Bu ürünün kütlesi, esnek kablolarından asılmamalıdır. Henüz ambalajındaysa ya da bir sargıya sarılmışsa ışık bandını elektrik şebekesine bağlamayın. Kabloları ve kordonları bükmeyin. Çocukların noel ışıklarıyla, aksesuarla veya ambalajlarıyla oynamalarına izin vermeyiniz. DİKKAT! Bu armatür sadece tedarik edilen tüm contalar ve konektörlerle birlikte monte edilebilir ve bağlanabilir. Herhangi bir açık uç kullanımdan önce kapatılmalıdır. Bu armatürün hiçbir parçasını başka bir üreticiye ait ürünün parçaları ile birbirine bağlamayın. Gardenpole Mini için: Armatür sadece tedarik edilen 12V transformatör (başlatıcı seti) kullanılarak çalıştırılabilir. SMART+ Gardenpole Mini Uzatma Bölümü, sadece 12V SMART+ Gardenpole Mini transformatör kullanılarak çalıştırılmalıdır. Bir sıraya sadece toplam Maksimum 11 LED ışık başlığı ve Maksimum 8,7 W bağlayın. Gardenpole için: Armatür sadece tedarik edilen 15V transformatör (başlatıcı seti) kullanılarak çalıştırılabilir. SMART+ Gardenpole Uzatma Bölümü, sadece 15V SMART+ Gardenpole transformatör kullanılarak çalıştırılmalıdır. Bir sıraya sadece toplam Maks. 11 LED ışık başlığı ve Maks. 17,1 W bağlayın.

(HR) Ovim tvrtka LEDVANCE GmbH izjavljuje da je radio oprema tipa uređaja LEDVANCE SMART + u skladu s direktivom 2014/53/EU. Cjelokupni tekst EU izjave o sukladnosti dostupan je na sljedećoj internetskoj adresi: smartplus.ledvance.com/declaration-of-conformity. Bežični radiouređaj koji se upotrebljava u žaruljama/svjetiljkama/komponentama sa standardom Zigbee, frekvencija iznosi 2400 - 2483,5 mHZ, a maks. radiofrekvencijska izlazna snaga 9,5 dBm. Pobrinite se da instalaciju i održavanje izvodi stručno osposobljen električar, u skladu s najnovijim propisima o elektroinstalaciji (IEE) ili lokalnom opremom. Svjetiljka sadrži ugrađene LED žarulje. LED-lampe (ili izvor svjetlosti) u svjetiljki ne smiju se mijenjati. Kada izvor svjetlosti dotraje, cijelu je svjetiljku potrebno zamijeniti. Opasnost od električnog udara ako su LED žarulje (ili izvor svjetlosti) pokvarene ili ako nedostaju. Ako su LED žarulje (ili izvor svjetlosti) oštećene, potrebno je baciti čitavo rasvjetno tijelo. Vanjska fleksibilna žica i kabeli ovog rasvjetnog tijela ne mogu se zamijeniti. Opasnost od električnog udara ako je oštećena bilo koja žica ili kabel. Ako je oštećena bilo koja žica ili kabel, potrebno je zamijeniti čitavo rasvjetno tijelo. Ne vješajte predmete na proizvod i ne prekrivajte proizvod. Proizvod se ne smije objesiti za fleksibilne kabele. Ne povezujte svjetlosnu traku na električnu mrežu ako se još nalazi u pakiranju ili je namotana na kolut. Ne savijajte kabele i žice. Ne dopustite djeci da se igraju sa svjetlosnim lancem, dodacima ili ambalažom. PAŽNJA! Ovo rasvjetno tijelo može se montirati i spojiti pomoću svih priloženih brtvi i priključaka. Prije uporabe potrebno je zabrtviti sve krajeve. Nemojte međusobno spajati dijelove ovog rasvjetnog tijela i dijelove proizvoda drugog proizvođača. Za Gardenpole Mini: Rasvjetno tijelo može se koristiti samo uz priloženi transformator od 12 V (početni komplet). Produžetak SMART+ Gardenpole Mini može se koristiti samo uz transformator SMART+ Gardenpole Mini od 12 V. Možete spojiti najviše 11 LED žarulja u redu i najviše 8,7 W. Za Gardenpole: Rasvjetno tijelo može se koristiti samo uz priloženi transformator od 15 V (početni komplet). Produžetak SMART+ Gardenpole može se koristiti samo uz transformator SMART+ Gardenpole od 15 V. Možete spojiti najviše 11 LED žarulja u redu i najviše 17,1 W.

(RO) Prin prezenta, LEDVANCE GmbH declară că echipamentul radio Dispozitiv LEDVANCE SMART+ respectă Directiva 2014/53/UE. Textul complet al declarației de conformitate UE este disponibil online la următoarea adresă: smartplus.ledvance.com/declaration-of-conformity. Radio fără fir folosit la lămpi/sisteme de iluminat/componente 2400- 2483.5 MHz, putere rezultată max. RF 9.5dBm. Orice operațiune de instalare și întreținere trebuie efectuată de către un electrician calificat, în conformitate cu cele mai noi prevederi IEE referitoare la electricitate, sau cu echipamente locale. Corpul de iluminat încorporează becuri LED. Lămpile LED (sau sursa de lumină) ale corpurilor de iluminat nu se pot schimba. La expirarea duratei de viață a sursei de lumină, întregul corp de iluminat trebuie schimbat. Risc de electrocutare dacă lămpile cu LED-uri (sau sursa de lumină) sunt defecte sau lipsesc. Dacă o lampă cu LED-uri (sau sursa de lumină) este deteriorată, întregul corp de iluminat trebuie să fie eliminat. Cordonul extern și cablurile acestui corp de iluminat nu pot fi înlocuite. Pericol de electrocutare în cazul deteriorării cordonului sau a cablului. Dacă un cordon sau un cablu este deteriorat, întregul corp de iluminat trebuie să fie eliminat. Nu agățați alte obiecte de produs și nu acoperiți produsul. Produsul nu trebuie susținut de cabluri. Nu conectați banda de lumină la rețeaua de alimentare, atâta timp cât se află în ambalajul său sau este înfășurată pe o bobină. Nu îndoiți cablurile și cordoanele. Nu lăsați copiii în apropierea ghirlandei luminoase, a accesoriilor sau a ambalajului. ATENȚIE! Acest corp de iluminat poate fi instalat și conectat numai cu toate garniturile și conectorii furnizați. Orice capete deschise trebuie sigilate înainte de utilizare. Nu interconectați nici o parte a corpului de iluminat cu componente ale produsului unui alt producător. Pentru Gardenpole Mini: Corpul de iluminat poate fi folosit numai folosind transformatorul de 12V din dotare (kit de pornire). Prelungitorul SMART+ Gardenpole Mini va fi folosit numai folosind transformatorul 12V SMART+ Gardenpole Mini. Conectați în total maximum 11 LED-uri pe un șir și maximum 8,7 W. Pentru Gardenpole: Corpul de iluminat poate fi folosit numai folosind transformatorul de 15V din dotare (kit de pornire). Prelungitorul SMART+ Gardenpole va fi folosit numai cu transformatorul de 15V SMART+ Gardenpole. Conectați în total numai maximum 11 LED-uri pe un șir și maximum 17,1 W.

(BG) С настоящото декларира, че радиооборудването е в съответствие с Директива 2014/53/ЕС. Пълният текст на ЕС декларацията за съответствие е наличен на следния интернет адрес: smartplus.ledvance.com/declaration-of-conformity. Безжични радиоустройства, използвани в Zigbee лампи / осветителни тела / компоненти 2400 - 2483,5 MHz, макс. РЧ изходна мощност 9,5 dBm. Всякакви действия по монтаж и поддръжка трябва да се извършват от квалифициран електротехник в съответствие с най-новите правила за електрически инсталации на IEE или местните съоръжения. Осветителното тяло съдържа вградени светодиодни лампи. Светодиодни лампи (или светлоизточници) не могат да се сменят в осветителното тяло; когато светлоизточникът достигне края на експлоатационния си живот, се сменя цялото осветително тяло. Опасност от токов удар, ако светодиодните лампи (или светлинният източник) са счупени или липсват. Ако светодиодните лампи (или светлинният източник) се повредят, цялото осветително тяло трябва да се бракува. Външният гъвкав проводник и кабелите на това осветително тяло не могат да се заменят. Опасност от токов удар в случай на повреден кабел или проводник. Ако проводникът или кабелът е повреден, цялото осветително тяло трябва да се бракува. Не окачвайте обекти на продукта и не покривайте продукта. Това изделие не трябва да се оставя да виси на гъвкавите проводници. Не свързвайте светлинната лента към електрическата мрежа, докато е в опаковката или е навита на макара. Не огъвайте кабелите и проводниците. Не оставяйте децата да си играят със светлинната верига, с аксесоарите или с опаковката. ВНИМАНИЕ! Това осветително тяло може да се монтира и свързва само с всички предвидени уплътнения и конектори. Открийте краища трябва да се изолират преди употреба. Не свързвайте части от това осветително тяло с части от изделия на други производители. За Gardenpole Mini: С осветителното тяло може да се работи с предвидения трансформатор за 12 V (стартов комплект). Със SMART+ Gardenpole Mini Extension може да се работи само при използване на трансформатора за 12 V SMART+ Gardenpole Mini. Свързвайте максимум само 11 бр. светодиодни глави в един ред с максимална мощност 8,7 W. За Gardenpole: С осветителното тяло може да се работи само при използване на предвидения трансформатор за 15 V (стартов комплект). Със SMART+ Gardenpole Extension може да се работи само при използване на трансформатора за 15 V SMART+ Gardenpole. Свързвайте максимум само 11 бр. светодиодни глави в един ред с максимална мощност 17,1 W.

(EST) LEDVANCE GmbH kinnitab käesolevaga, et LEDVANCE SMART+ tüüpi raadioseade vastab direktiivile 2014/53/EL. ELi vastavusdeklaratsiooni terviktekst on kättesaadav järgmisel veebiaadressil: smartplus.ledvance.com/declaration-of-conformity. Traadita raadio, mida kasutatakse Zigbee lampides / valgustites / komponentides 2400 - 2483,5 MHz, maks. RF väljundvõimsus 9,5 dBm. Kõiki paigaldus- ja hooldustöid peaks tegema kvalifitseeritud elektrik kooskõlas uusimate IEE elektrieeskirjade või kohalike eeskirjadega. Valgusti sisaldab sisse ehitatud leedlampe. Valgusti LED-lampe (ehk valgusallikat) ei saa asendada. Kui valgusallikas muutub kasutuskõlbmatuks, tuleks asendada kogu valgusti. Elektrilöögi oht, kui LED-lambid (või valgusallikas) on purunenud või puuduvad. Kui LED-lambid (või valgusallikas) on kahjustatud, tuleb kogu valgusti ära visata. Käesoleva valgusti välist paindlikku juhet ja kaableid ei saa asendada. Elektrilöögi oht, kui juhe või kaabel on vigastatud. Kui mõni juhe või kaabel on kahjustatud, tuleb kogu valgusti ära visata. Ärge kinnitage too-

tele mingeid esemeid ega katke seda kinni. Käesolevat toodet ei tohi riputada tema painduvate juhtmete abil. Palun ärge ühendage valgusriba vooluvõrku, kui see on pakendis või keritud poolile. Ärge painutage kaableid ja juhtmeid. Ärge lubage lastel mängida valgusahela, tarvikute või pakendiga. TÄHELEPANU! Käesolevat valgustit on lubatud paigaldada ja ühendada ainult kaasasolevate tihendite ja pistikutega. Kõik lahtised otsad tuleb enne kasutamist sulgeda. Ärge ühendage selle valgusti ühtegi osa teise tootja toote osadega. Gardenpole Mini jaoks: Valgustit tohib kasutada ainult kaasasoleva transformaatoriga 12V (stardikomplekt). SMART + Gardenpole Mini pikendust tohib kasutada ainult 12V SMART + Gardenpole Mini trafo abil. Ühendage ühte ritta maksimaalselt 11 LED valguspead ja maks 8,7 W. Gardenpole'i jaoks: Valgustit tohib kasutada ainult kaasasoleva transformaatoriga 15V (stardikomplekt). SMART + Gardenpole pikendust tohib kasutada ainult 15V SMART + Gardenpole trafo abil. Ühendage Ühendage ühte ritta maksimaalselt 11 LED valguspead ja maks 17,1 W.

LT „LEDVANCE GmbH“ pareiškia, kad radijo įrangos tipo „LEDVANCE SMART+“ prietaisas atitinka direktyvą 2014/53/ES. Visas ES atitikties deklaracijos tekstas pateiktas šiuo adresu: smartplus.ledvance.com/declaration-of-conformity. Belaidis radijas, naudojamas Zigbee lempose / šviestuvuose / komponentuose 2400 - 2483,5 MHz, maks. RF išėjimo galia 9,5 dBm. Montavimą ir priežiūrą turi atlikti kvalifikuotas elektrikas pagal naujausius IEE elektros sistemų reglamentus ar reikalavimus vietos įrangai. Šviestuve yra integruotos LED lemputės. Pasibaigus šviesos šaltinio tarnavimo laikui, LED lempos (arba šviesos šaltinis) šviestuve nekeičiamos. Tokiu atveju, keičiamas visas šviestuvas. Elektros smūgio pavojus, jei LED lempos (ar šviesos šaltinis) yra pažeistos arba jų trūksta. Jei LED lempos (ar šviesos šaltinis) yra pažeistos, reikia išmesti visą šviestuvą. Išorinio lankstaus laido ir šio šviestuvo kabelių negalima pakeisti. Elektros smūgio pavojus, jei laidas ar kabelis yra pažeistas. Jei pažeistas laidas ar kabelis, reikia išmesti visą šviestuvą. Neprijunkite jokių objektų prie įrenginio ir jo neuždenkite. Šio gaminio negalima kabinti naudojant lankščius laidus. Nejunkite juostinio šviestuvo į maitinimo tinklą tol, kol jis yra pakuotėje arba suvyniotas ant ritės. Nesulenkite kabelių ir laidų. Neleiskite vaikams žaisti su lempučių girlianda, priedais ar pakuote. DĖMESIO! Šį šviestuvą galima montuoti ir sujungti tik su visomis pateiktomis tarpinėmis ir jungtimis. Visi atviri galai prieš naudojimą turi būti užsandarinti. Nejunkite jokios šio šviestuvo dalies su kito gamintojo gaminio dalimis. Gardenpole Mini: šviestuvą galima valdyti tik pridėtu 12 V transformatoriumi (starterio rinkinys). SMART + Gardenpole Mini pailginimą galima eksploatuoti tik naudojant 12 V SMART + Gardenpole Mini transformatorių. Visiškai prijunkite tik maks. 11 LED šviesų galvučių kartu ir maks. 8.7 W. Gardenpole: šviestuvą galima eksploatuoti tik naudojant 15 V transformatorių (starterio komplektą). SMART + Gardenpole pailginimą galima eksploatuoti tik naudojant 15 V SMART + Gardenpole transformatorių. Visiškai prijunkite tik maks. 11 LED šviesų galvučių kartu ir maks. 17,1 W.

LV Ar šo LEDVANCE GmbH paziņo, ka radio aprīkojums LEDVANCE SMART+ atbilst Direktīvai 2014/53/EU. ES atbilstības deklarācijas pilns teksts pieejams šajā tiešsaistes adresē: smartplus.ledvance.com/declaration-of-conformity. Bezvadu radio, kas izmantots Zigbee lampās/gaismekļos/sastāvdaļās ar 2400 - 2483,5 MHz, maks. RF izvades jaudu 9,5d Bm. Pārliecinieties, lai uzstādīšanu un apkopi veiktu kvalificēti elektriķi, atbilstoši jaunākajiem IEE elektronisko iekārtu un vietējiem noteikumiem. Gaismekļī ir iebūvētas LED spuldzes. Lampā esošās LED spuldzes (gaismas avots) nav maināmas. Kad tās ir sasniegušas sava kalpošanas mūža beigas, jānomaina visa lampa. Pastāv elektriskā trieciena risks, ja LED lampas (vai gaismas avots) saplīst vai trūkst. Ja LED lampas (vai gaismas avots) ir bojātas, jāatbrīvojas no visa gaismekļa. Šī gaismekļa ārējo elastīgo vadu un kabeļus nav iespējams nomainīt. Ja jebkurš kabelis vai vads ir bojāts, rodas elektriskā trieciena risks. Ja jebkurš kabelis vai vads ir bojāts, jāatbrīvojas no visa gaismekļa. Nepiestipriniet produktam citus priekšmetus un neaizsedziet produktu. Šo produktu aizliegts iekārt tā elastīgajos vados. Lūdzu, nepieslēdziet gaismu virteni tīkla spriegumam, kamēr virtene atrodas iepakojumā vai satīta spolē. Nesalieciet kabeļus un vadus. Neļaujiet bērniem rotaļāties ar gaismas ķēdi, piederumiem vai iepakojumu. UZMANĪBU! Šo gaismekli atļauts uzstādīt un savienot tikai ar visiem nodrošinātajiem blīvējumiem un savienojumiem. Pirms lietošanas jāizolē jebkādi atvērti gali. Nesavienojiet nevienu šī gaismekļa daļu ar jebkura cita ražotāja produkta daļām. Gardenpole Mini: Gaismekli atļauts izmantot tikai ar nodrošināto 12V transformatoru (sākuma komplektu). SMART + Gardenpole Mini pagarinājums izmantojams tikai ar 12V SMART+ Gardenpole Mini transformatoru. Savienojiet vienā rindā ne vairāk par 11 LED gaismu galviņām (maksimāli 8,7W). Gardenpole: Gaismekli atļauts izmantot tikai ar nodrošināto 15V transformatoru (sākuma komplektu). SMART + Gardenpole pagarinājums izmantojams tikai ar 15V SMART+ Gardenpole transformatoru. Savienojiet vienā rindā ne vairāk par 11 LED gaismu galviņām (maksimāli 17,1W).

BHS Ovim kompanija LEDVANCE GmbH izjavljuje da je radio oprema tipa uređaja LEDVANCE SMART+ u saglasnosti sa direktivom 2014/53/EU. Celokupan tekst EU izjave o usaglašenosti dostupan je na sledećoj internet adresi: smartplus.ledvance.com/declaration-of-conformity. Bežični radio uređaj koji se koristi u sijalicama/svetiljkama/komponentama sa Zigbee standardom, frekvencija je 2400 - 2483,5 mHZ, a maks. RF izlazna snaga 9,5 dBm. Pobrinite se da sve montaže i održavanja obave kvalifikovani električari u skladu sa najnovijim IEE propisima ili u skladu sa lokalnom opremom. Svetiljka sadrži ugrađene LED lampe. LED lampe (ili izvori svetla) ne mogu da se zamene u rasveti, već kada izvoru svetla istekne rok trajanja, potrebno je zameniti celokupnu rasvetu. Opasnost od strujnog udara ako su LED sijalice (ili izvor svetla) pokvarene ili nedostaju. Ako su LED sijalice (ili izvor svetlosti) oštećene, cela svetiljka mora biti odbačena. Vanjska fleksibilna žica i kablovi ove svetiljke ne mogu da se zamene. Opasnost od strujnog udara ako su žice i kablovi oštećeni. Ako su žice i kablovi oštećeni, cela svetiljka mora biti odbačena. Ne vešajte predmete na proizvod i ne pokrivajte proizvod. Proizvod ne sme da se suspenduje za fleksibilne kablove. Ne spajajte svetlosnu traku na električnu mrežu ako je još u pakovanju ili je namotana na kotur. Nemojte da savijate kablove i žice. Ne dozvolite da se deca igraju sa svetlosnim lancem, dodacima ili pakovanjem. POZOR! Ova svetiljka može da se ugradi i poveže pomoću svih priloženih zaptivača i konektora. Pre upotrebe svi krajevi moraju da se zabrtve. Nemojte međusobno povezivati nijedan deo ove svetiljke sa delovima proizvoda drugog proizvođača. Za Gardenpole Mini: Svetiljka može da se koristi samo uz priloženi transformator od 12 V (početni komplet). SMART+ Gardenpole Mini produžetak može da se koristi samo uz SMART+ Gardenpole Mini transformator od 12 V. Ukupno možete da povežete maksimalno 11 LED sijalica u redu i maksimalno 8,7 W. Za Gardenpole: Svetiljka može da se koristi samo uz priloženi transformator od 15 V (početni komplet). SMART+ Gardenpole produžetak može da se koristi samo uz SMART+ Gardenpole transformator od 15 V. Ukupno možete da povežete maksimalno 11 LED sijalica u redu i maksimalno 17,1 W.

UA Цим документом компанія LEDVANCE GmbH підтверджує, що радіопристрій типу LEDVANCE SMART+ Device відповідає вимогам Директиви 2014/53/ЄС для радіообладнання. Повний текст Декларації відповідності ЄС можна знайти за адресою: smartplus.ledvance.com/declaration-of-conformity. Який тип бездротового радіоприймача використовується в лампах Zigbee/світильниках/компонентах Із частотою 2400 -2483,5 МГц і вихідною радіочастотною потужністю 9,5 дБм. Усі роботи з монтажу та технічного обслуговування має виконувати кваліфікований електрик відповідно до чинних правил електромонтажу IEE або місцевих правил електромонтажу. Світильник включає вбудовані світлодіодні лампи. Світлодіодні лампи (чи джерела світла) не підлягають заміні у світильнику; після закінчення терміну експлуатації джерела світла заміні підлягає цілий світильник. Якщо світлодіодні лампи (або джерело світла) пошкоджені або відсутні, існує небезпека ураження електричним струмом. Якщо світлодіодні лампи (або джерело світла) пошкоджені, світильник треба утилізувати. Зовнішній гнучкий шнур і кабелі цього світильника не підлягають заміні. Якщо гнучкий шнур або кабель пошкоджено, існує небезпека ураження електричним струмом. Якщо гнучкий шнур або кабель пошкоджено, світильник треба утилізувати. Заборонено навішувати будь-які предмети на виріб і чимось його накривати. Забороняється підвішувати цей виріб на його гнучких шнурах. Не можна підключати світлодіодну стрічку до електромережі, якщо вона перебуває в упаковці або намотана на котушку. Забороняється згинати кабелі та шнури. Не дозволяйте дітям гратися з гірляндою, аксесуарами або упаковкою. УВАГА! Цей світильник можна встановлювати та під'єднувати тільки в комплекті з усіма наданими прокладками та роз'ємами. Усі неізольовані проводи перед початком роботи з пристроєм потрібно ізолювати. Забороняється з'єднувати будь-які елементи цього світильника з компонентами виробів інших виробників. Для Gardenpole Mini: світильник можна експлуатувати лише разом із наданим трансформатором напругою 12 В (стартовий комплект). Подовжувач SMART+ Gardenpole Mini потрібно використовувати лише в поєднанні з трансформатором SMART + Gardenpole Mini напругою 12 В. В один ряд дозволяється підключати не більше 11 світлодіодних головок потужністю до 8,7 Вт. Для Gardenpole: світильник можна експлуатувати лише разом із наданим трансформатором напругою 15 В (стартовий комплект). Подовжувач SMART+ Gardenpole потрібно використовувати лише в поєднанні з трансформатором SMART + Gardenpole напругою 15 В. В один ряд дозволяється підключати не більше 11 світлодіодних головок потужністю до 17,1 Вт.

IP44 RoHS

C10449058
G11083746
24.11.2020

LEDVANCE GmbH
Steinerne Furt 62
86167 Augsburg, Germany
www.ledvance.com