4333692699839
HD-T2-S2

Aufbauanleitung
Beistelltisch Kemi D35 x H45 cm

Bitte lesen Sie die Bedienungs-/Aufbauanleitung sorgfältig durch und bewahren diese für den späteren Gebrauch auf. Nur für den privaten Gebrauch geeignet. Im Winter trocken lagern.

Pflege und Aufbewahrung

Pflege
Bei leichten Verschmutzungen mit warmem Wasser und einem Schwamm/Tuch reinigen. Verwenden Sie bei hartnäckiger Verschmutzung warmes Wasser mit einem milden Reinigungsmittel. Anschließend vollständig trocknen lassen. Bitte verwenden Sie keinesfalls lösungsmittelhaltige oder grobe Reiniger, da diese Beschädigungen verursachen können.

Zum Schutz der Möbel und zur Erhaltung des ursprünglichen Farbtons empfiehlt sich das regelmäßige Behandeln mit geeigneten Ölen oder Teaköl aus unserer PRIMASTER Pflegeserie. Damit das Öl tief eindringen kann, empfehlen wir die behandelten Möbel einen Tag ungenutzt zu lassen.

HINWEIS
Farb- und Strukturunterschiede sind Eigenschaften von Holz und stellen keinen Reklamationsgrund dar. Durch die Witterung können feine Risse entstehen, diese beeinträchtigen die Haltbarkeit jedoch nicht!

Aufbewahrung
Bei Regen, Schnee oder sonstigen schlechten Witterungsbedingungen, insbesondere bei Kälte und Frost sollten Sie Ihr Beistelltisch an einem trockenen, gut durchlüfteten Lagerort unterstellen. Bitte achten Sie vor dem Einlagern darauf, dass Ihr Beistelltisch trocken und sauber sind.

ACHTUNG
Benutzen Sie Ihr Beistelltisch nicht als „Stehfläche" oder „Trittleiter"!
Bei direkter Sonneneinstrahlung dürfen Glasbehälter nicht ohne Unterlage auf der Tischplatte platziert werden.

Globus Fachmärkte GmbH & Co. KG
Zechenstr. 8
66333 Völklingen
www.Globus-Baumarkt.de
Für den Reklamationsfall:
Herstelleradresse und Order Nr. aufbewahren

AUFBAUANLEITUNG BEISTELLTISCH "KEMI" D35 X H45 CM

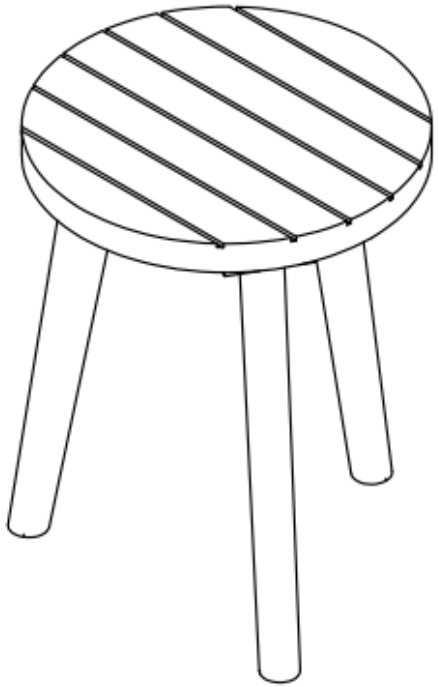

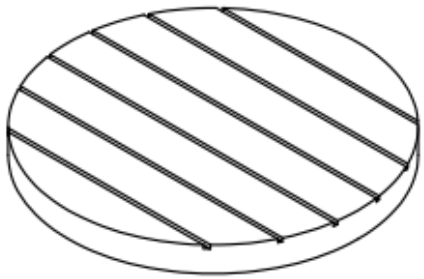

A x 1

B x 3
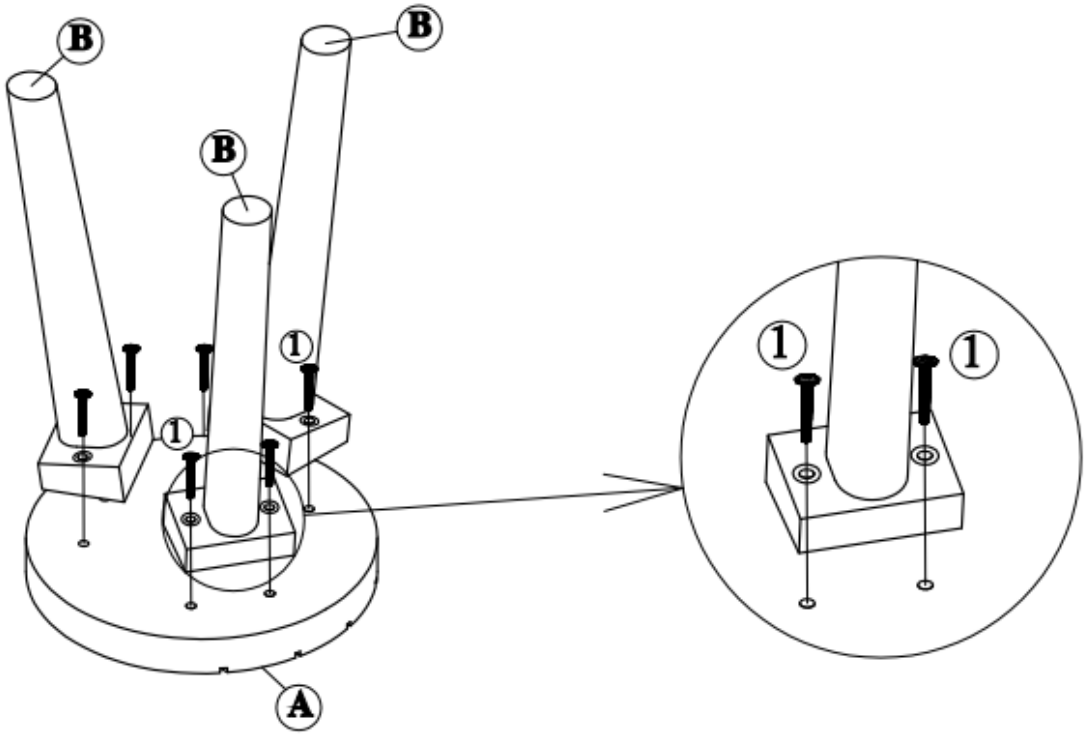
Nr.	Teileliste	Menge
1	Schrauben 6x40 mm	6
2	Inbusschlüssel	1