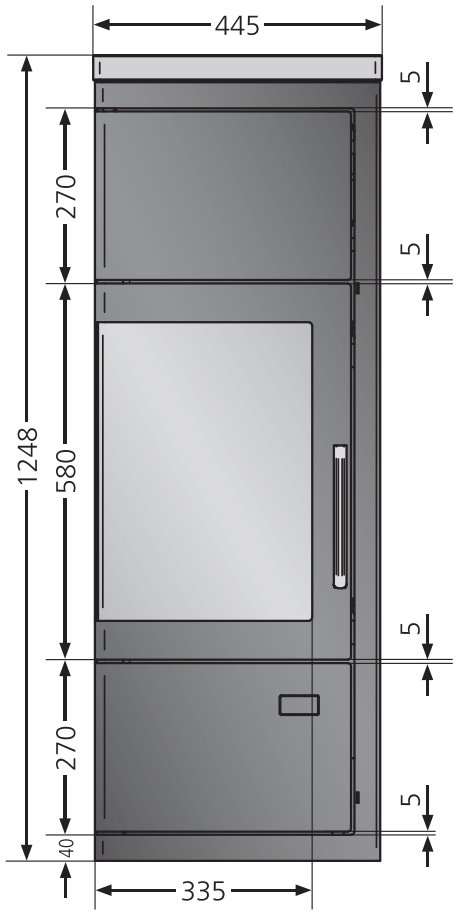
445
5
270
5
1248
580
5
270
5
40
335

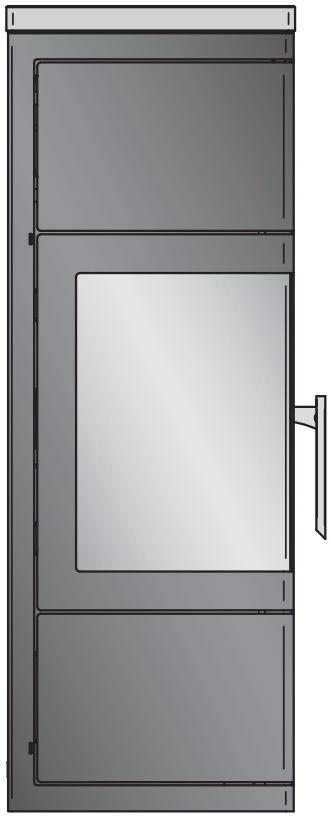

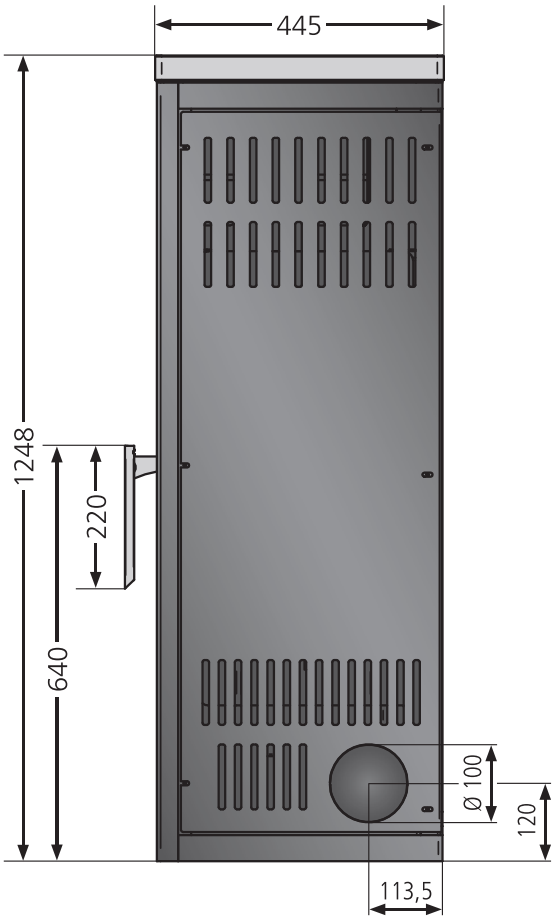
445
1248
220
640
Ø 100
120
113,5

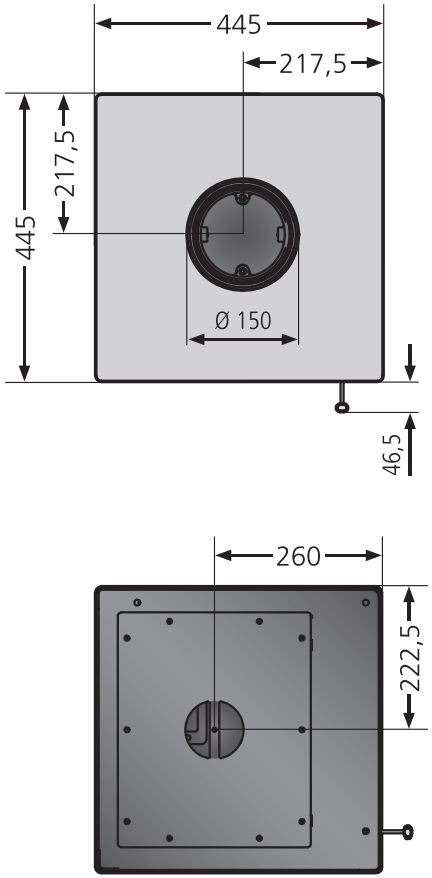
445
217,5
217,5
445
Ø 150
46,5
260
222,5