Ottofond GmbH · Graf-Zeppelin-Straße 42 · 33181 Bad Wünnenberg-Haaren · Tel. 02957/9877-0 · Fax 02957/987790

OTTOFOND

# Montageanleitung

## Universal Fußgestell für Acryl-Badewannen

OTTOFOND

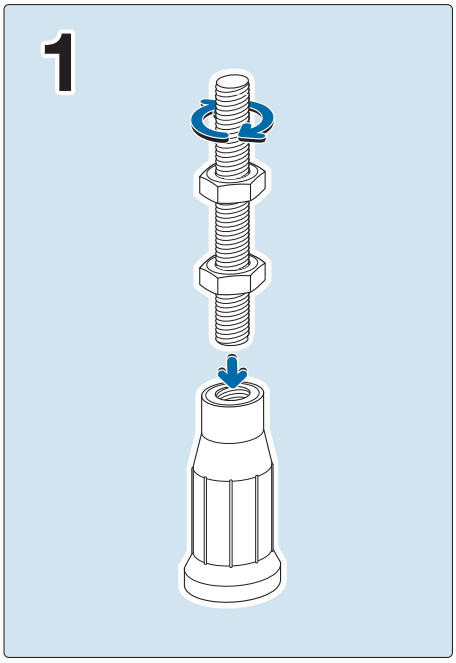


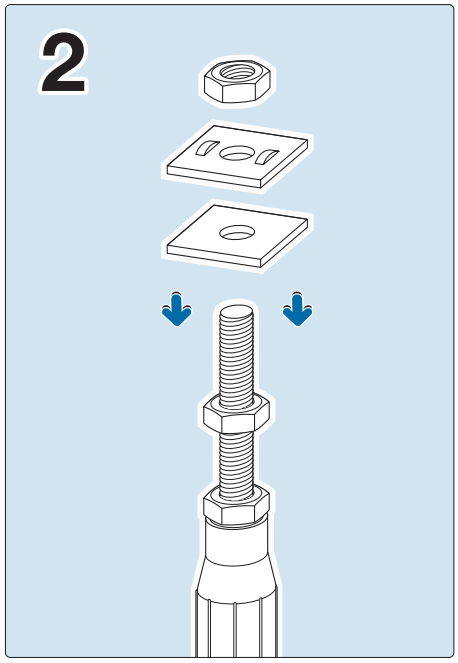


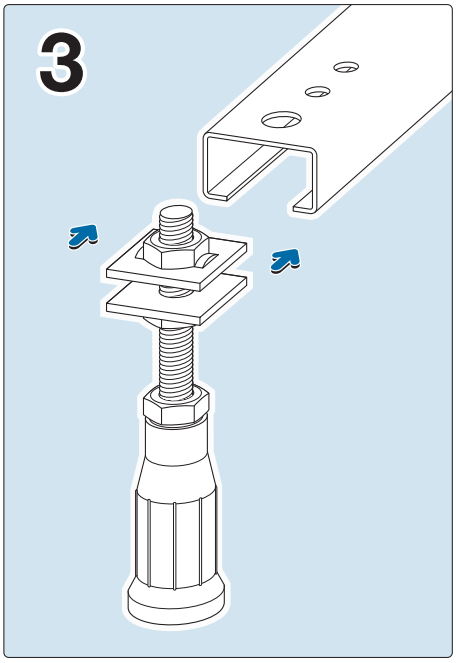


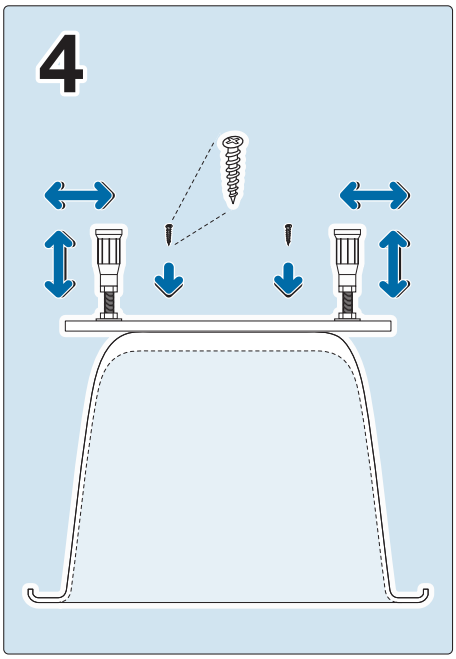


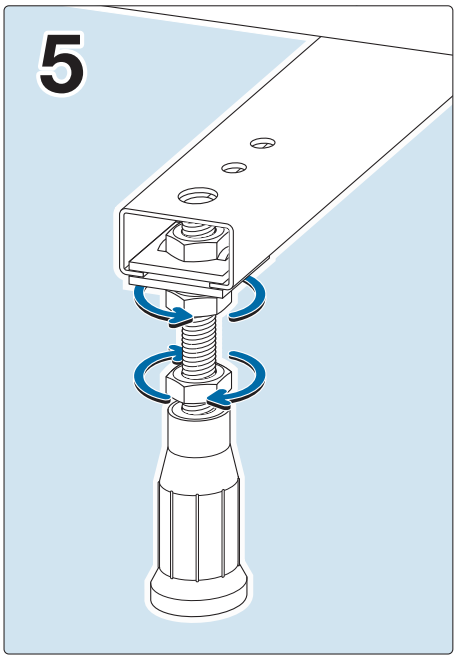


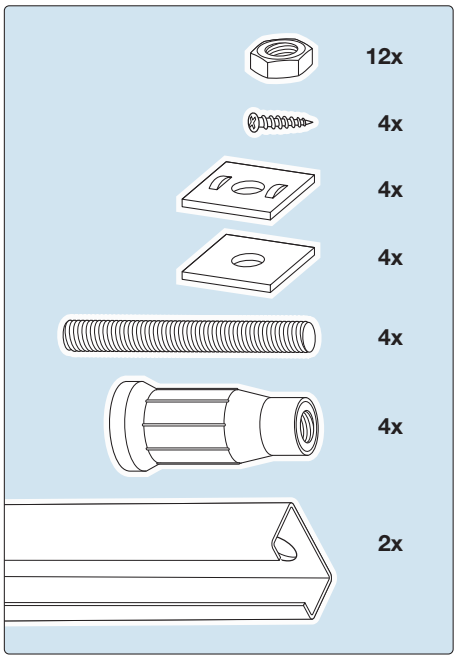

Ottofond GmbH · Graf-Zeppelin-Straße 42 · 33181 Bad Wünnenberg-Haaren · Tel. 02957/9877-0 · Fax 02957/987790

# Montageanleitung

## Universal Fußgestell für Acryl-Badewannen

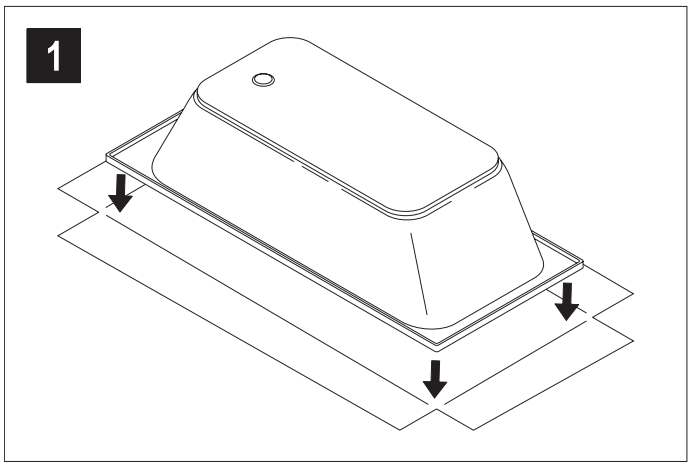


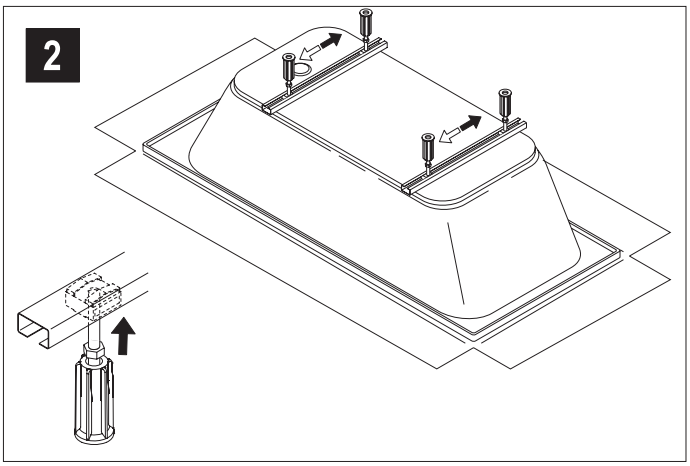


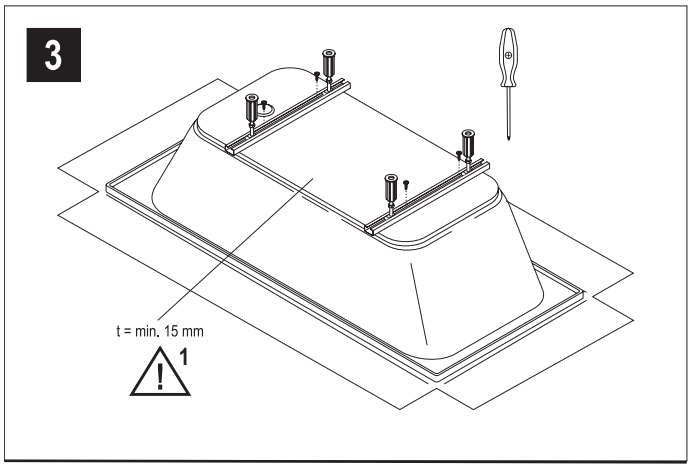


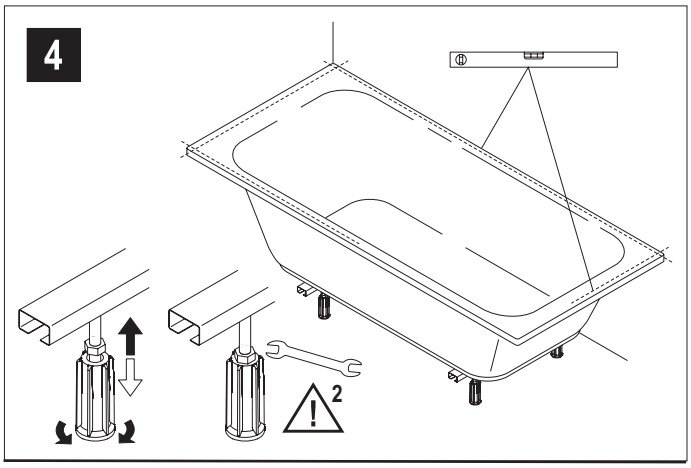

Ottofond GmbH · Graf-Zeppelin-Straße 42 · 33181 Bad Wünnenberg-Haaren · Tel. 02957/9877-0 · Fax 02957/987790

OTTOFOND

# Montageanleitung

## Universal Fußgestell für Acryl-Badewannen

OTTOFOND

5

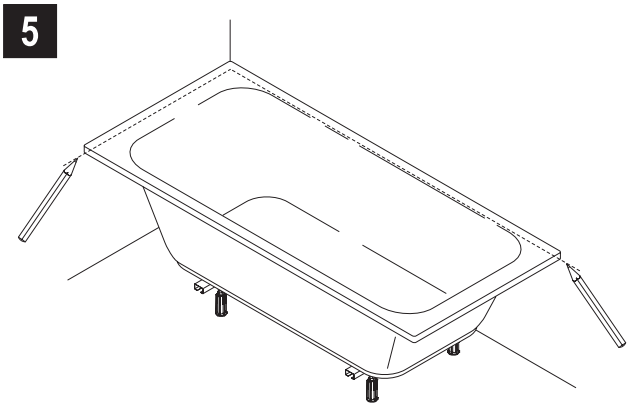

6

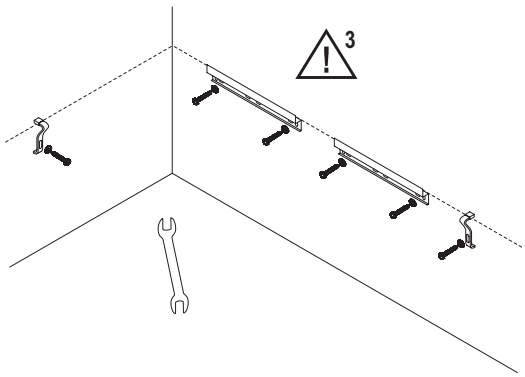


7

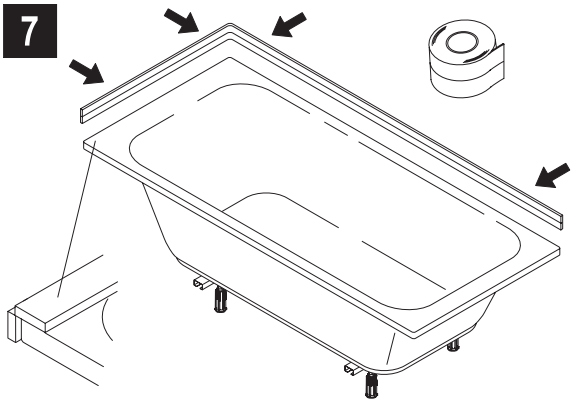

8

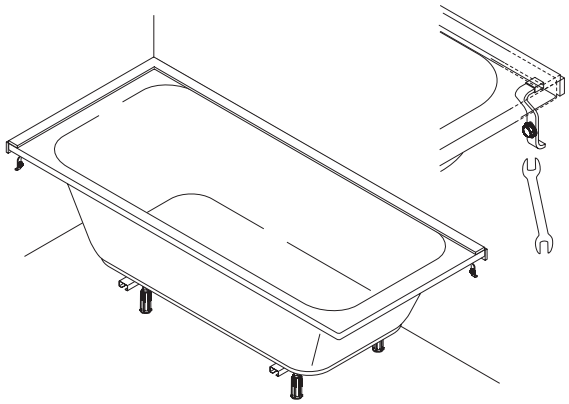

9

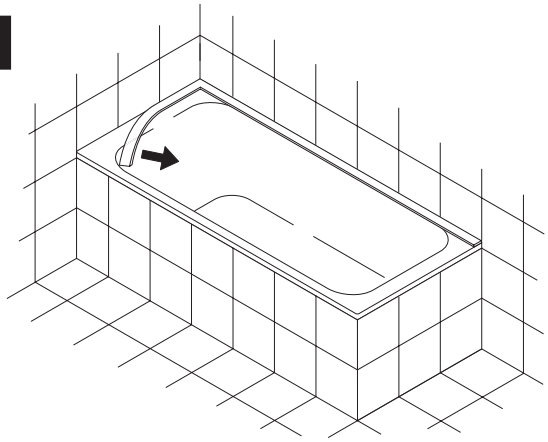
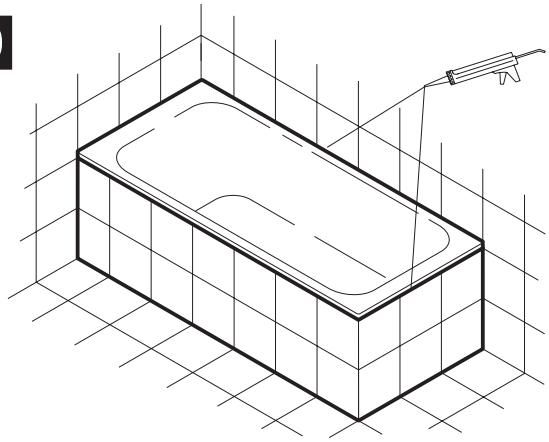
10