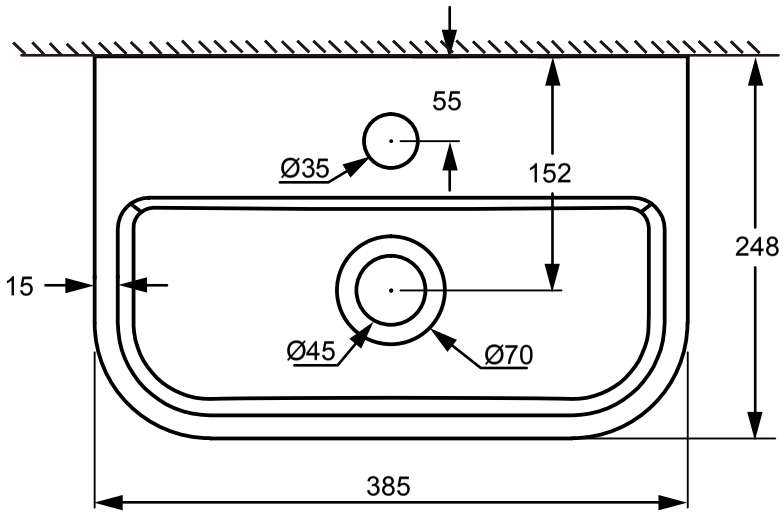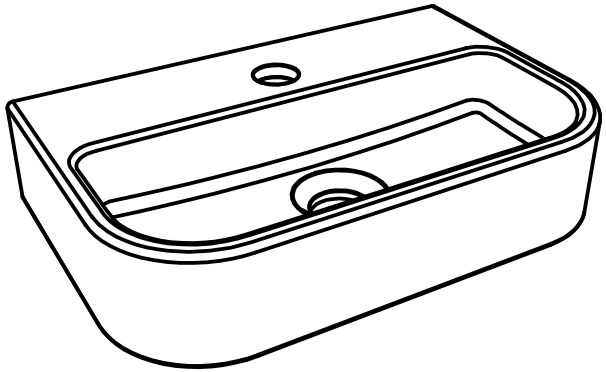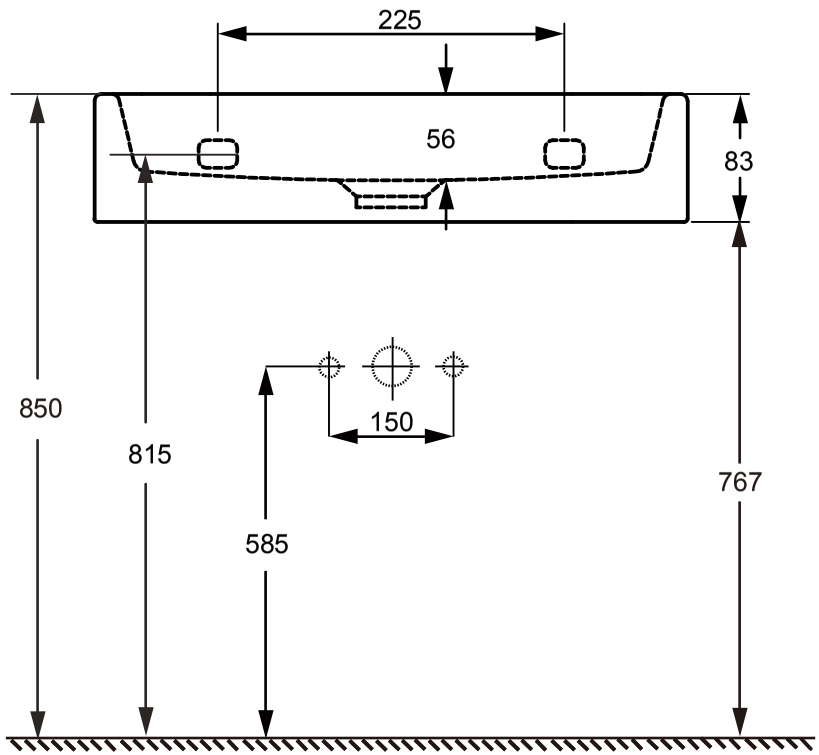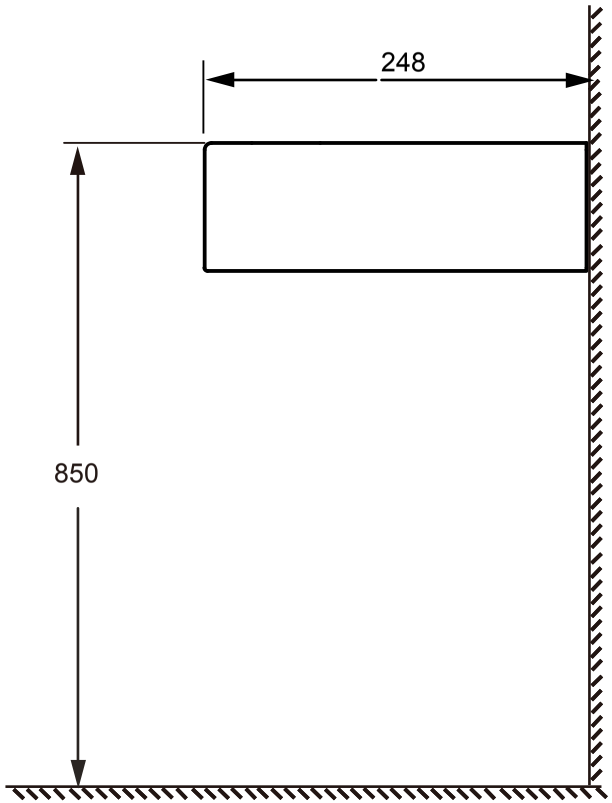WBLT020_LT5075