Art.Nr.
5905421902; 5905422902
AusgabeNr.
5905421902_0004
Rev.Nr.
25/02/2022

CE scheppach

https://www.scheppach.com/de/service

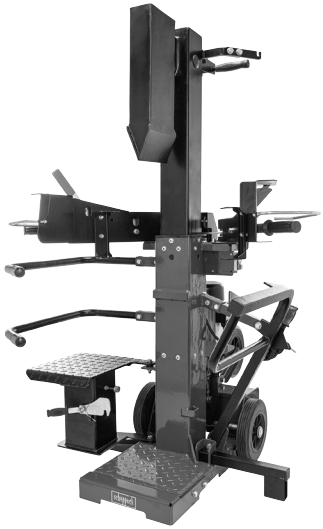

Compact 12t
Compact 15t

DE	**Holzspalter** Originalbedienungsanleitung	11
GB	**Log splitter** Translation of original instruction manual	30
FR	**Fendeuse de bûches** Traduction des instructions d'origine	47
IT	**Spaccalegna** La traduzione dal manuale di istruzioni originale	65
NL	**Houtsplijter** Vertaling van de originele gebruikshandleiding	82
ES	**Cortador de madera** Traducción del manual de instrucciones original	99
PT	**Fendedeira** Tradução do manual de operação original	117
CZ	**Štípač dřeva** Překlad originálního návodu k obsluze	134
SK	**Štiepačka dreva** Preklad originálneho návodu na obsluhu	150
HU	**Fahasító** Eredeti használati utasítás fordítása	167
PL	**Łuparka klinowa do drewna** Tłumaczenie oryginalnej instrukcji obsługi	184
HR	**Cjepač drva** Prijevod originalnog priručnika za uporabu	202
SI	**Cepilnik drv** Prevod originalnih navodil za uporabo	218
EE	**Puulõhkuja** Originaalkäitusjuhendi tõlge	234
LT	**Medienos skaldytuvas** Originalios naudojimo instrukcijos vertimas	250
LV	**Malkas skaldītājs** Oriģinālās lietošanas instrukcijas tulkojums	266
SE	**Vedklyv** Översättning av original-bruksanvisning	282
FI	**Halkaisukone** Käännös alkuperäisestä käyttöohjeesta	298
DK	**Træspalter** Oversættelse fra den oprindelige betjeningsvejledning	314

Nachdrucke, auch auszugsweise, bedürfen der Genehmigung.
Technische Änderungen vorbehalten. Abbildungen beispielhaft!

1

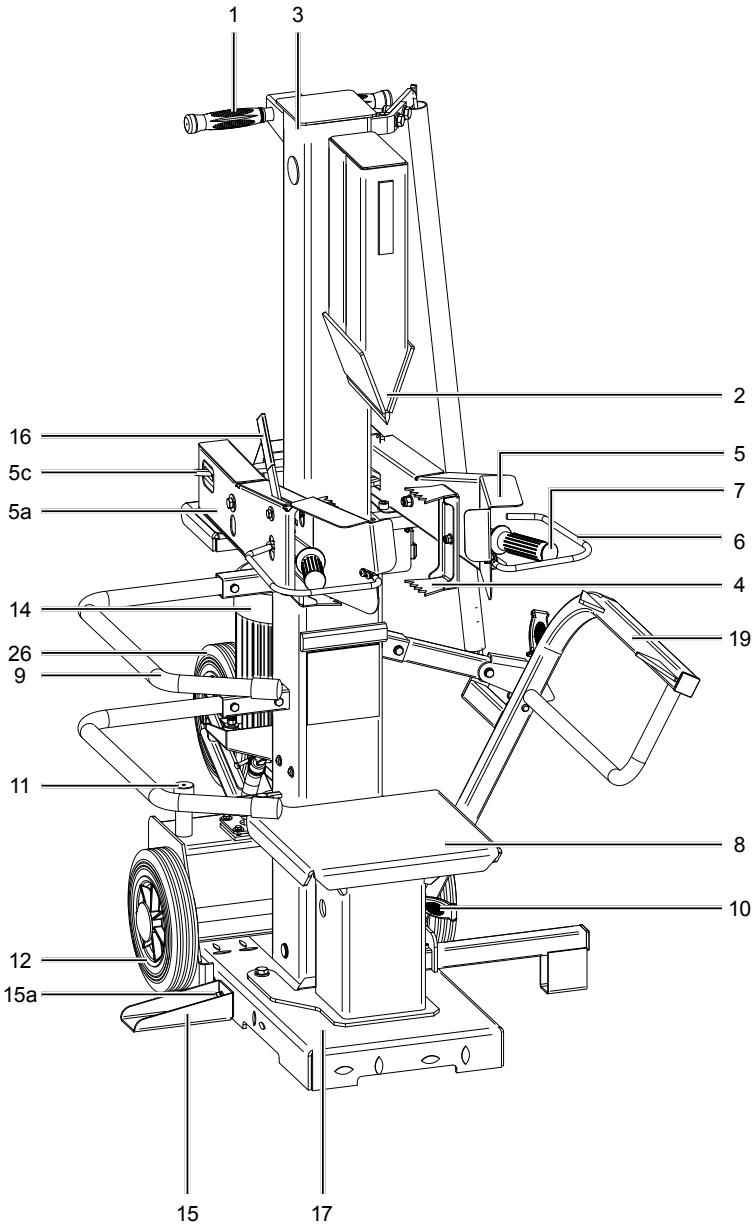

2

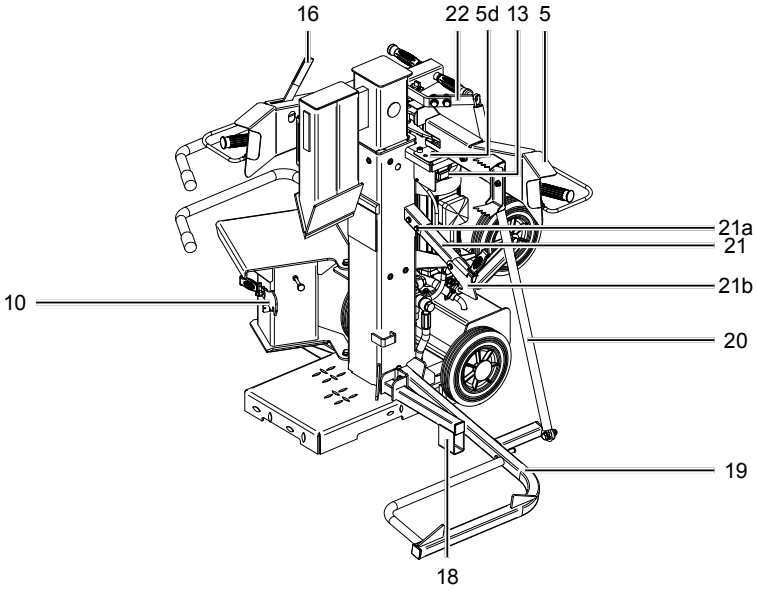
16
22 5d 13 5
21a
21
21b
10
20
19
18

3

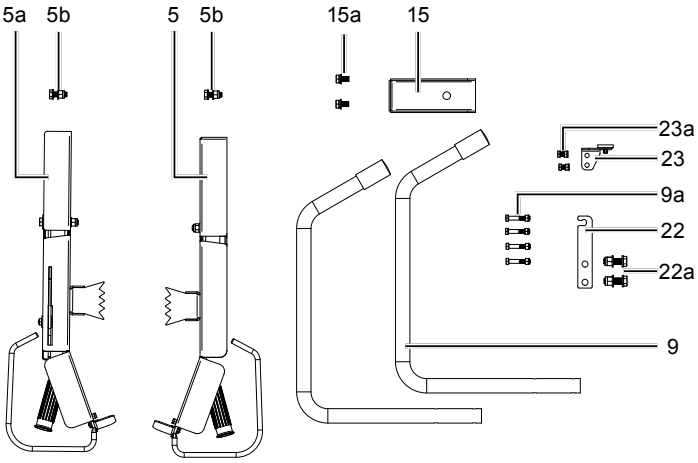
5a 5b
5 5b
15a
15
23a
23
9a
22
22a
9

4

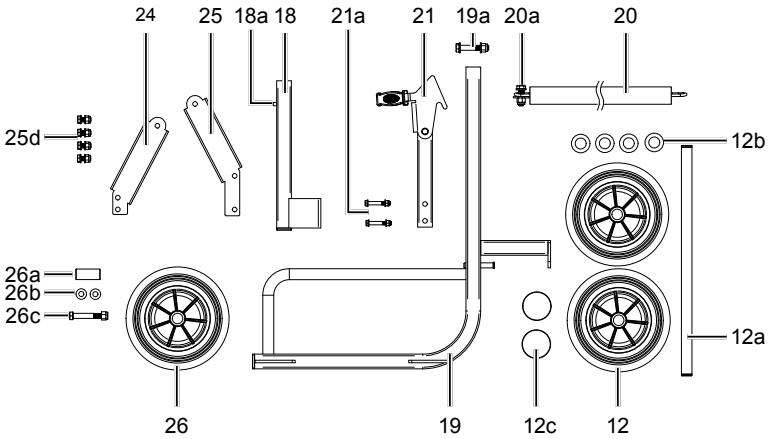
24
25
18a
18
21a
21
19a
20a
20
25d
12b
26a
26b
26c
12a
26
19
12c
12

5

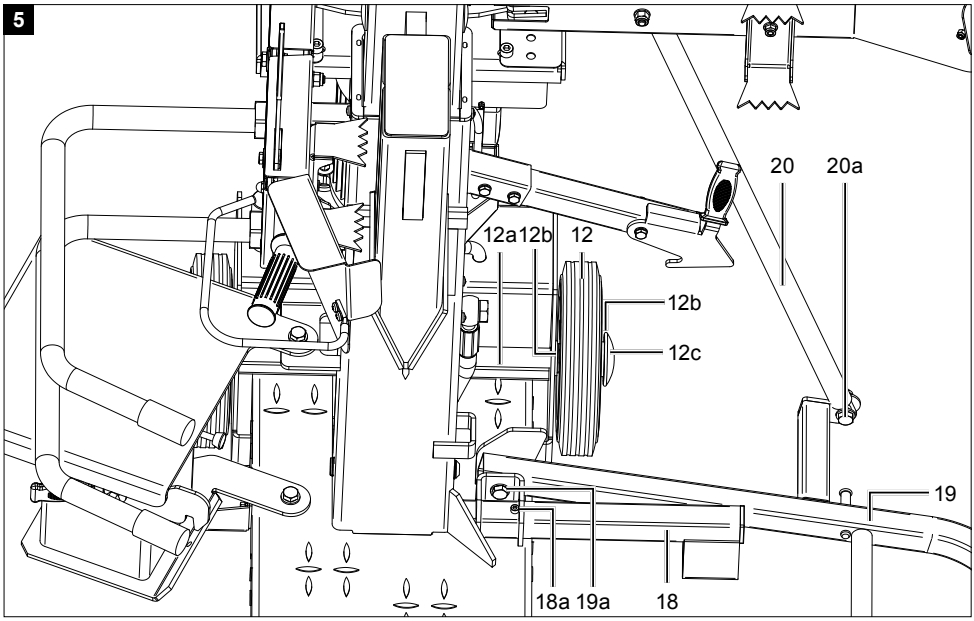
20
20a
12a
12b
12
12b
12c
19
18a
19a
18

6

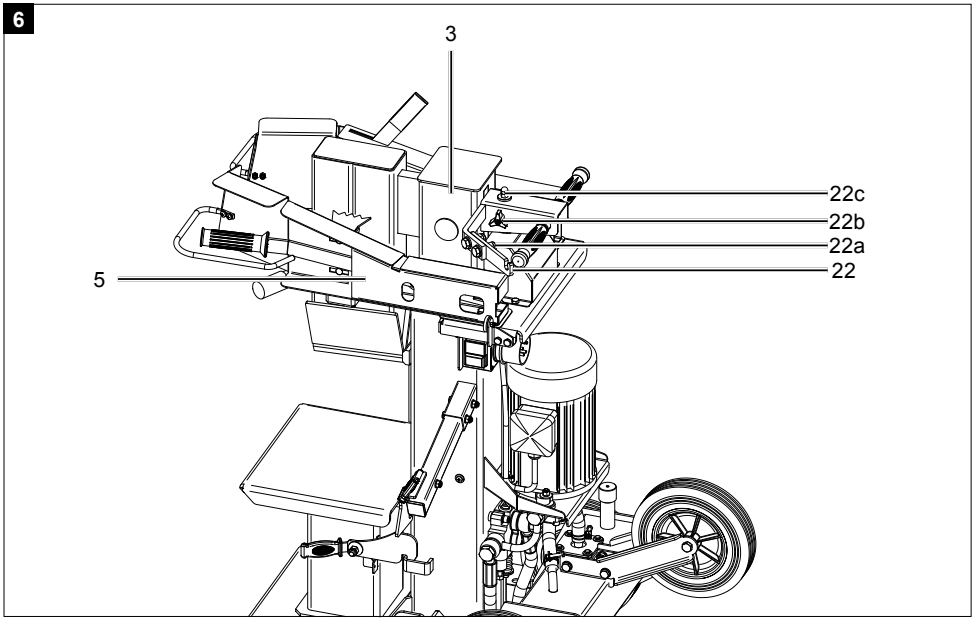

7

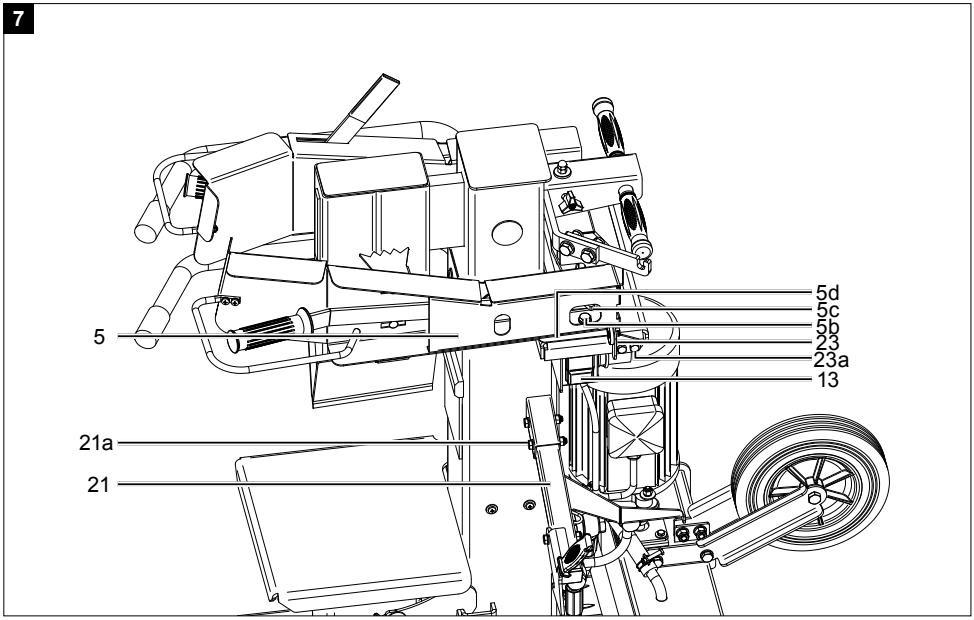

8

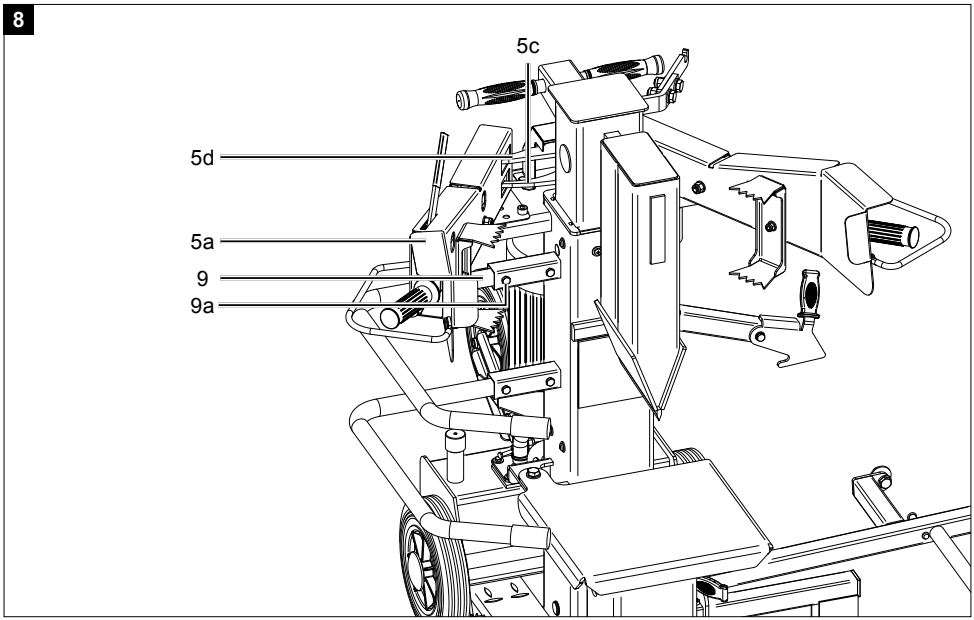

9

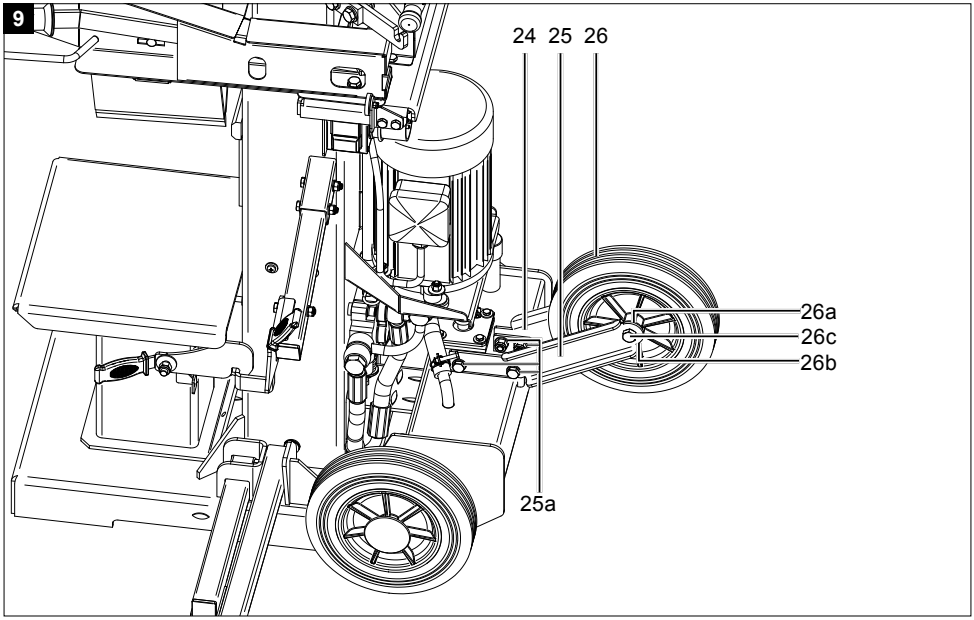

10

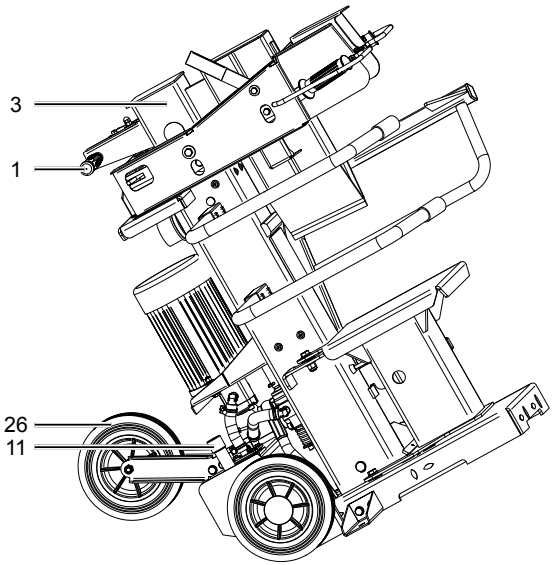

11

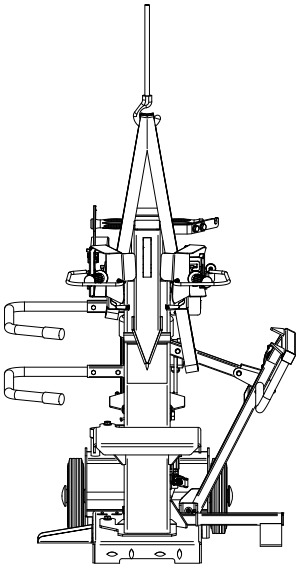

12

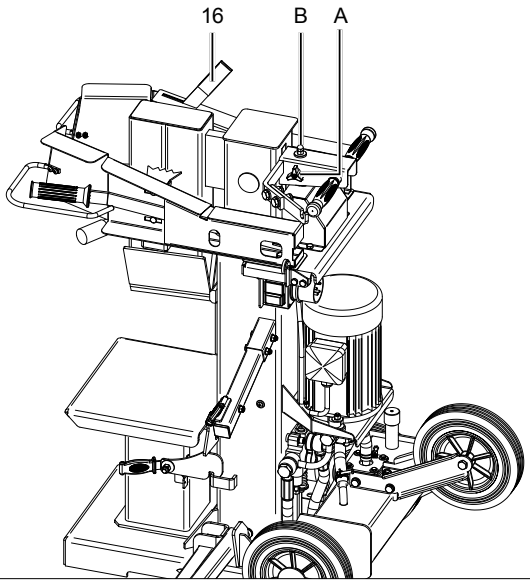

13

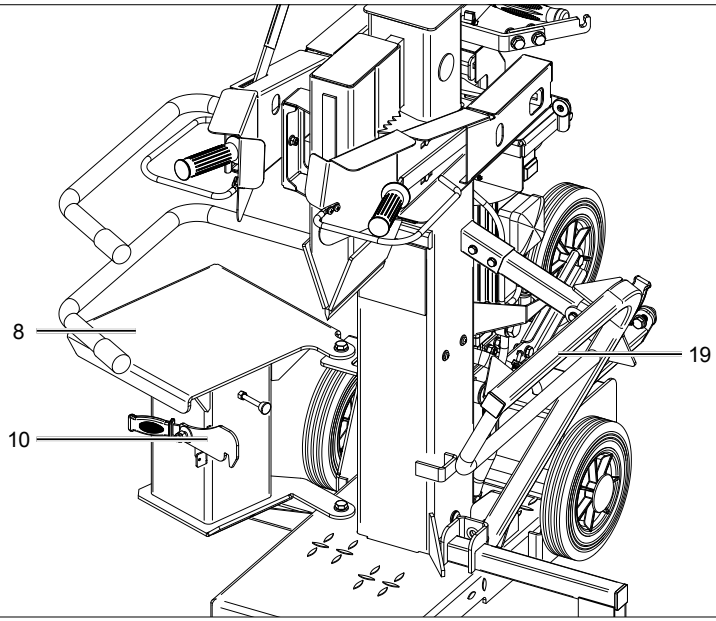

14

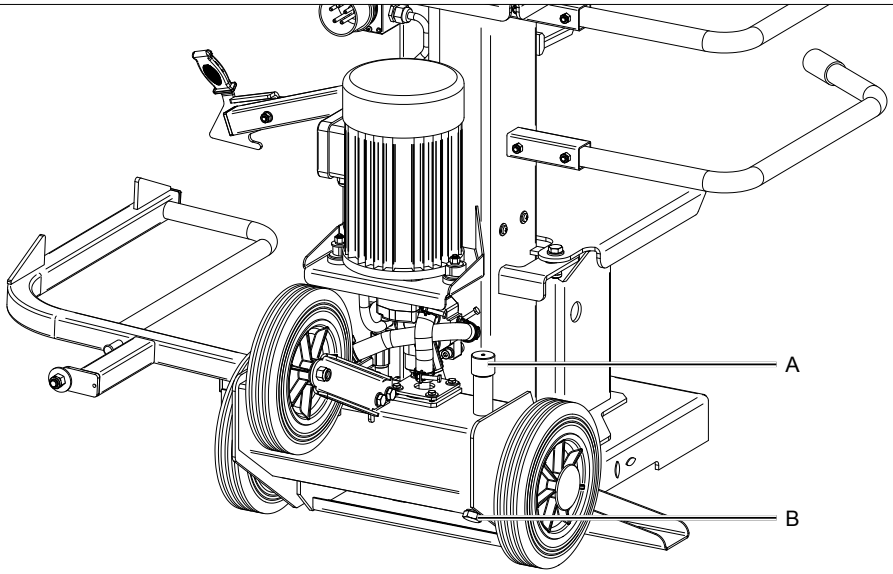

15

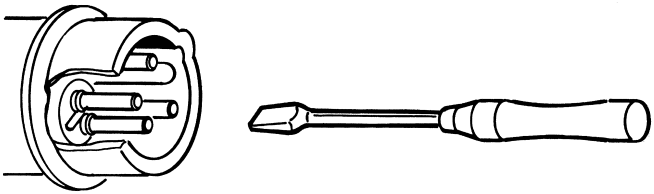

16

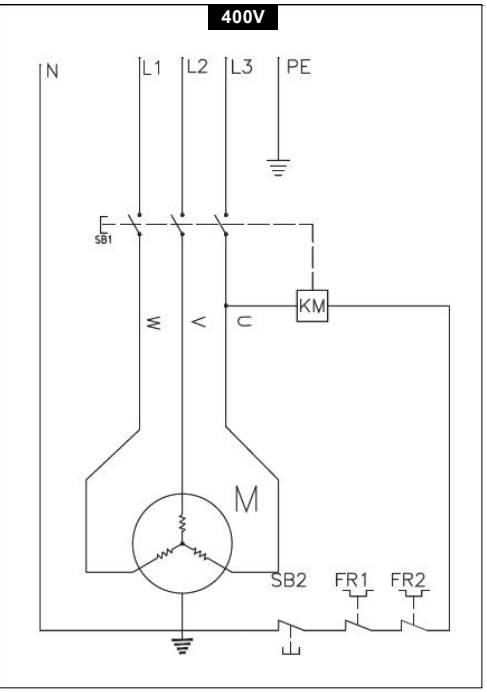

Erklärung der Symbole auf dem Gerät

Die Verwendung von Symbolen in diesem Handbuch soll Ihre Aufmerksamkeit auf mögliche Risiken lenken. Die Sicherheitssymbole und Erklärungen, die diese begleiten, müssen genau verstanden werden. Die Warnungen selbst beseitigen keine Risiken und können korrekte Maßnahmen zum Verhüten von Unfällen nicht ersetzen.

	Vor Inbetriebnahme das Handbuch lesen
	Unfallsichere Schuhe benutzen
	Arbeitshandschuhe verwenden
	Gehörschutz benutzen
	Schutzbrille benutzen
	Schutzhelm benutzen
	Zutritt verboten für Unbefugte
	Rauchverbot im Arbeitsbereich
	Kein Hydrauliköl auf den Boden laufen lassen. Entsorgen Sie das Altöl ordnungsgemäß (Altölsammelstelle vor Ort). Es ist verboten, Altöl in den Boden abzulassen oder mit Abfall zu vermischen.
	Es ist verboten, Schutz- und Sicherheitsvorrichtungen zu entfernen oder zu verändern.
	Nur der Bediener darf im Arbeitsbereich der Maschine stehen. Unbeteiligte Personen sowie Haus- und Nutztiere aus dem Gefahrenbereich (5 m Mindestabstand) fernhalten.
	Entfernen Sie verklemmte Stämme nicht mit Ihren Händen.
	Achtung! Vor Reparatur-, Wartungs- und Reinigungsarbeiten Motor abstellen und Netzstecker ziehen.

	Schnitt- und Quetschgefahr; niemals gefährliche Bereiche berühren, wenn sich das Spaltmesser bewegt.
	Hochspannung, Lebensgefahr!
	Maschine darf nur von einer Person bedient werden!
	Entlüfterschraube vor Arbeitsbeginn circa 2 Umdrehungen lösen. Vor Transport schließen.
	Vorsicht! Bewegte Werkzeuge!
	Gerät nicht liegend transportieren!
	Drehrichtung Motor
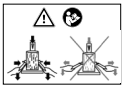	Fixieren Sie das Holz mit beiden Bedienarmen Nachdem das Spaltmesser in das Holz eingedrungen ist, öffnen Sie die Bedienarme leicht. Aber nicht komplett.

Inhaltsverzeichnis: **Seite:**

1. Einleitung 14
2. Gerätebeschreibung 14
3. Lieferumfang 14
4. Bestimmungsgemäße Verwendung 15
5. Sicherheitshinweise 15
6. Technische Daten 20
7. Auspacken 21
8. Aufbau / Vor Inbetriebnahme 21
9. Arbeitshinweise 22
10. In Betrieb nehmen 22
11. Reinigung, Wartung und Reparatur 24
12. Transport 26
13. Lagerung 26
14. Entsorgung und Wiederverwertung 26
15. Störungsabhilfe 27

1. Einleitung

Hersteller:
Scheppach GmbH
Günzburger Straße 69
D-89335 Ichenhausen

Verehrter Kunde,
Wir wünschen Ihnen viel Freude und Erfolg beim Arbeiten mit Ihrem neuen Gerät.

Hinweis:
Der Hersteller dieses Gerätes haftet nach dem geltenden Produkthaftungsgesetz nicht für Schäden, die an diesem Gerät oder durch dieses Gerät entstehen bei:

- unsachgemäßer Behandlung
- Nichtbeachtung der Bedienungsanleitung
- Reparaturen durch Dritte, nicht autorisierte Fachkräfte
- Einbau und Austausch von nicht originalen Ersatzteilen
- nicht bestimmungsgemäßer Verwendung
- Ausfällen der elektrischen Anlage bei Nichtbeachtung der elektrischen Vorschriften und VDE-Bestimmungen 0100, DIN 57113 / VDE 0113

Beachten Sie:
Lesen Sie vor der Montage und vor Inbetriebnahme den gesamten Text der Bedienungsanleitung durch.
Diese Bedienungsanleitung soll es Ihnen erleichtern, Ihr Gerät kennenzulernen und dessen bestimmungsgemäßen Einsatzmöglichkeiten zu nutzen.
Die Bedienungsanleitung enthält wichtige Hinweise, wie Sie mit dem Gerät sicher, fachgerecht und wirtschaftlich arbeiten, und wie Sie Gefahren vermeiden, Reparaturkosten sparen, Ausfallzeiten verringern und die Zuverlässigkeit und Lebensdauer des Gerätes erhöhen.
Zusätzlich zu den Sicherheitsbestimmungen dieser Bedienungsanleitung müssen Sie unbedingt die für den Betrieb des Gerätes geltenden Vorschriften Ihres Landes beachten.
Bewahren Sie die Bedienungsanleitung, in einer Plastikhülle geschützt vor Schmutz und Feuchtigkeit, bei dem Gerät auf. Sie muss von jeder Bedienungsperson vor Aufnahme der Arbeit gelesen und sorgfältig beachtet werden.
An dem Gerät dürfen nur Personen arbeiten, die im Gebrauch des Gerätes unterwiesen und über die damit verbundenen Gefahren unterrichtet sind. Das geforderte Mindestalter ist einzuhalten.

Neben den in dieser Bedienungsanleitung enthaltenen Sicherheitshinweisen und den besonderen Vorschriften Ihres Landes sind die für den Betrieb von baugleichen Maschinen allgemein anerkannten technischen Regeln zu beachten.
Wir übernehmen keine Haftung für Unfälle oder Schäden, die durch Nichtbeachten dieser Anleitung und den Sicherheitshinweisen entstehen.

2. Gerätebeschreibung Fig. 1-4

1. Handgriff
2. Spaltkeil
3. Spaltsäule
4. Haltekralle
5. Bedienarm rechts

5a. Bedienarm links

6. Griffschutz
7. Bedienhebel
8. Schwenktisch
9. Schutzbügel
10. Verriegelungshaken
11. Entlüftungskappe
12. Räder
13. Schalter und Stecker
14. Motor
15. Stütze
16. Stopphebel
17. Grundplatte
18. Stammheberstütze
19. Stammheber
20. Kette
21. Rasthebel
22. Kettenhaken
23. Magnetanschlag
24. Radhalter rechts
25. Radhalter links
26. Stützrad

3. Lieferumfang

- Hydraulischer Holzspalter
- Kleinteile/Beipackbeutel
- Bedienungsanleitung

4. Bestimmungsgemäße Verwendung

Die Maschine entspricht der gültigen EG Maschinenrichtlinie.

- Der Hydraulik-Holzspalter ist nur für stehenden Betrieb einsetzbar, Hölzer dürfen nur stehend in Faserrichtung gespalten werden. Die Abmessungen der zu spaltenden Hölzer:
  - Holzlänge 75 - 107 cm
  - ø min./max. 9 – 45 cm
- Holz niemals liegend oder gegen die Faserrichtung spalten.
- Die Sicherheits- Arbeits- und Wartungsvorschriften des Herstellers sowie die in den technischen Daten angegebenen Abmessungen müssen eingehalten werden.
- Die zutreffenden Unfallverhütungsvorschriften und die sonstigen allgemein anerkannten sicherheitstechnischen Regeln müssen beachtet werden.
- Die Maschine darf nur von Personen genutzt, gewartet oder repariert werden, die damit vertraut und über die Gefahren unterrichtet sind. Eigenmächtige Veränderungen an der Maschine schließen eine Haftung des Herstellers für daraus resultierende Schäden aus.
- Die Maschine darf nur mit Originalzubehör und Original-Werkzeugen des Herstellers genutzt werden.
- Jeder darüber hinausgehende Gebrauch gilt als nicht bestimmungsgemäß. Für daraus resultierende Schäden haftet der Hersteller nicht; das Risiko dafür trägt allein der Benutzer.

Die Maschine darf nur nach ihrer Bestimmung verwendet werden. Jede weitere darüber hinausgehende Verwendung ist nicht bestimmungsgemäß. Für daraus hervorgerufene Schäden oder Verletzungen aller Art haftet der Benutzer/Bediener und nicht der Hersteller.
Bestandteil der bestimmungsgemäßen Verwendung ist auch die Beachtung der Sicherheitshinweise, sowie die Montageanleitung und Betriebshinweise in der Bedienungsanleitung.
Personen welche die Maschine bedienen und warten, müssen mit dieser vertraut und über mögliche Gefahren unterrichtet sein.
Darüber hinaus sind die geltenden Unfallverhütungsvorschriften genauestens einzuhalten.
Sonstige allgemeine Regeln in arbeitsmedizinischen und sicherheitstechnischen Bereichen sind zu beachten.
Veränderungen an der Maschine schließen eine Haftung des Herstellers und daraus entstehende Schäden gänzlich aus.

Die Maschine darf nur mit Originalteilen und Originalzubehör des Herstellers betrieben werden.
Die Sicherheits-, Arbeits- und Wartungsvorschriften des Herstellers sowie die in den Technischen Daten angegebenen Abmessungen müssen eingehalten werden.

Bitte beachten Sie, dass unsere Geräte bestimmungsgemäß nicht für den gewerblichen, handwerklichen oder industriellen Einsatz konstruiert wurden. Wir übernehmen keine Gewährleistung, wenn das Gerät in Gewerbe-, Handwerks- oder Industriebetrieben sowie bei gleichzusetzenden Tätigkeiten eingesetzt wird.

Hinweis
Vor Inbetriebnahme der Maschine mit der Zweihandhebel-Bedienung vertraut machen! Die Gebrauchsanweisung aufmerksam lesen.

Zusätzliche Hinweise ohne Symbole:

- Gehäuse nicht abnehmen

In dieser Bedienungsanweisung haben wir Stellen, die Ihre Sicherheit betreffen, mit diesem Zeichen versehen: ⚠

5. Sicherheitshinweise

Allgemeine Sicherheitshinweise

WARNUNG: Wenn Sie Elektrowerkzeuge verwenden, sollten Sie die nachstehenden grundlegenden Sicherheitsvorkehrungen befolgen, um so das Risiko von Feuer, elektrischem Schlag und Personenverletzungen zu reduzieren.
Bitte lesen Sie alle Anweisungen, bevor sie mit diesem Werkzeug arbeiten.

- Alle Sicherheits- und Gefahrenhinweise an der Maschine beachten.
- Alle Sicherheits- und Gefahrenhinweise an der Maschine vollzählig in lesbarem Zustand halten.
- Die Sicherheitseinrichtungen an der Maschine dürfen nicht demontiert oder unbrauchbar gemacht werden.
- Netzanschlussleitungen überprüfen. Keine fehlerhaften Anschlussleitungen verwenden.
- Vor Inbetriebnahme die korrekte Funktion der Zweihandbedienung prüfen.

- Die Bedienungsperson muss mindestens 18 Jahre alt sein. Auszubildende müssen mindestens 16 Jahre alt sein, dürfen aber nur unter Aufsicht an der Maschine arbeiten.
- Beim Arbeiten Arbeitshandschuhe tragen.
- Vorsicht beim Arbeiten: Verletzungsgefahr für Finger und Hände durch das Spaltwerkzeug.
- Zum Spalten von schweren oder unhandlichen Teilen geeignete Hilfsmittel zum Abstützen verwenden.
- Umrüst-, Einstell- und Reinigungsarbeiten, sowie Wartung und Beheben von Störungen nur bei ausgeschaltetem Motor durchführen. **Netzstecker ziehen!**
- Installationen, Reparaturen und Wartungsarbeiten an der Elektroinstallation dürfen nur von Fachkräften ausgeführt werden.
- Sämtliche Schutz- und Sicherheitseinrichtungen müssen nach abgeschlossenen Reparatur- und Wartungsarbeiten sofort wieder montiert werden.
- Beim Verlassen des Arbeitsplatzes den Motor ausschalten. **Netzstecker ziehen!**

Zusätzliche Sicherheitshinweise für Holzspalter

- Der Holzspalter darf nur von einer einzelnen Person bedient werden.
- Tragen Sie Schutzausrüstung (Schutzbrille/-visier, Handschuhe, Gehörschutz, Sicherheitsschuhe), um sich vor möglichen Verletzungen zu schützen.
- Niemals Stämme spalten, die Nägel, Draht oder andere Gegenstände enthalten.
- Bereits gespaltenes Holz und Holzspäne erzeugen einen gefährlichen Arbeitsbereich. Es besteht die Gefahr des Stolperns, Ausrutschens oder Hinfallens. Halten Sie den Arbeitsbereich immer ordentlich.
- Niemals bei eingeschalteter Maschine die Hände auf sich bewegende Teile der Maschine legen.
- Spalten Sie nur Holz mit einer maximalen Länge von 107 cm.
- Überprüfen Sie vor Arbeitsbeginn Hydraulikleitungen und Schläuche
- Überprüfen Sie Schutzeinrichtungen und Funktionen der Maschine
- Nicht in den Spaltbereich greifen
- Bei verklemmten Holz Maschine abschalten und vorsichtig das Holz entfernen.

1. Vor dem Benutzen der Maschine muss das Benutzungs- und Wartungshandbuch vollständig gelesen werden.
2. Es müssen immer Sicherheitsschuhe getragen werden, um einen Schutz gegen das Risiko auf den Fuß fallender Stämme zu gewährleisten.
3. Es müssen immer Arbeitshandschuhe getragen werden, die die Hände gegen Späne und Splitter schützen, die während der Arbeit entstehen können.
4. Es muss immer eine Schutzbrille oder ein Visier getragen werden, um die Augen gegen Späne und Splitter zu schützen, die während der Arbeit entstehen können.
5. Es ist verboten, Schutz- oder Sicherheitseinrichtungen zu entfernen oder zu verändern.
6. Abgesehen vom Bediener ist es verboten im Arbeitsradius der Maschine zu stehen. Keine andere Person und kein Tier darf innerhalb eines Radius von 5 Metern um die Maschine anwesend sein.
7. Das Ablassen von Altöl in die Umwelt ist verboten. Das Öl muss entsprechend den gesetzlichen Vorschriften des Landes entsorgt werden, in dem der Betrieb erfolgt.
8. Schnitt- oder Quetschgefährdung der Hände: niemals gefährliche Bereiche berühren, während sich das Spaltwerkzeug bewegt.
9. Warnung: immer auf die Bewegungen des Stammhebers achten.
10. Warnung: niemals einen Stamm mit der Hand entfernen, der im Spaltwerkzeug verfangen ist.
11. Warnung: Bevor irgendwelche in diesem Handbuch beschriebenen Wartungsarbeiten ausgeführt werden, den Netzstecker ziehen.
12. Warnung: Spannung wie auf dem Typenschild angegeben.

ACHTUNG! Beim Gebrauch von Elektrowerkzeugen sind zum Schutz gegen elektrischen Schlag, Verletzungs- und Brandgefahr folgende grundsätzliche Sicherheitsmaßnahmen zu beachten.
Lesen Sie alle diese Hinweise, bevor Sie dieses Elektrowerkzeug benutzen, und bewahren Sie die Sicherheitshinweise gut auf.

1. **Sicheres Arbeiten**

- Halten Sie Ihren Arbeitsbereich in Ordnung
- Unordnung im Arbeitsbereich kann Unfälle zur Folge haben.

2. **Berücksichtigen Sie Umgebungseinflüsse**

- Setzen Sie Elektrowerkzeuge nicht dem Regen aus.
- Benützen Sie Elektrowerkzeuge nicht in feuchter oder nasser Umgebung.

- Sorgen Sie für gute Beleuchtung des Arbeitsbereichs.
- Benutzen Sie Elektrowerkzeuge nicht, wo Brand- oder Explosionsgefahr besteht.

3. **Schützen Sie sich vor elektrischem Schlag**

- Vermeiden Sie Körperberührung mit geerdeten Teilen (z. B. Rohren, Radiatoren, Elektroherden, Kühlgeräten).

4. **Halten Sie andere Personen fern**

- Lassen Sie andere Personen, insbesondere Kinder, nicht das Elektrowerkzeug oder das Kabel berühren. Halten Sie sie von Ihrem Arbeitsbereich fern.

5. **Bewahren Sie unbenutzte Elektrowerkzeuge sicher auf**

- Unbenutzte Elektrowerkzeuge sollten an einem trockenen, hochgelegenen oder abgeschlossenen Ort, außerhalb der Reichweite von Kindern, abgelegt werden.

6. **Überlasten Sie Ihr Elektrowerkzeug nicht**

- Sie arbeiten besser und sicherer im angegebenen Leistungsbereich.

7. **Benutzen Sie das richtige Elektrowerkzeug**

- Verwenden Sie keine leistungsschwachen Maschinen für schwere Arbeiten.
- Benutzen Sie das Elektrowerkzeug nicht für solche Zwecke, für die es nicht vorgesehen ist.
- Benutzen Sie zum Beispiel keine Handkreissäge zum Schneiden von Baumästen oder Holzscheiten.

8. **Tragen Sie geeignete Kleidung**

- Tragen Sie keine weite Kleidung oder Schmuck, sie könnten von beweglichen Teilen erfasst werden.
- Bei Arbeiten im Freien ist rutschfestes Schuhwerk empfehlenswert.
- Tragen Sie bei langen Haaren ein Haarnetz.

9. **Benutzen Sie Schutzausrüstung**

- Tragen Sie eine Schutzbrille.
- Verwenden Sie bei stauberzeugenden Arbeiten eine Atemmaske.

10. **Verwenden Sie das Kabel nicht für Zwecke, für die es nicht bestimmt ist**

- Benützen Sie das Kabel nicht, um den Stecker aus der Steckdose zu ziehen. Schützen Sie das Kabel vor Hitze, Öl und scharfen Kanten.

11. **Sichern Sie das Werkstück**

- Benützen Sie Spannvorrichtungen, um das Werkstück festzuhalten.
- Es ist damit sicherer gehalten als mit Ihrer Hand.

12. **Vermeiden Sie abnormale Körperhaltung**

- Sorgen Sie für sicheren Stand und halten Sie jederzeit das Gleichgewicht.

13. **Pflegen Sie Ihre Werkzeuge mit Sorgfalt**

- Halten Sie die Schneidwerkzeuge scharf und sauber, um besser und sicherer arbeiten zu können.
- Befolgen Sie die Hinweise zur Schmierung und zum Werkzeugwechsel.
- Kontrollieren Sie regelmäßig die Anschlussleitung des Elektrowerkzeugs und lassen Sie diese bei Beschädigung von einem anerkannten Fachmann erneuern.
- Kontrollieren Sie Verlängerungsleitungen regelmäßig und ersetzen Sie diese, wenn sie beschädigt sind.
- Halten Sie Handgriffe trocken, sauber und frei von Öl und Fett.

14. **Ziehen Sie den Stecker aus der Steckdose**

- Bei Nichtgebrauch des Elektrowerkzeugs, vor der Wartung.

15. **Lassen Sie keine Werkzeugschlüssel stecken**

- Überprüfen Sie vor dem Einschalten, dass Schlüssel und Einstellwerkzeuge entfernt sind.

16. **Vermeiden Sie unbeabsichtigten Anlauf**

- Vergewissern Sie sich, dass der Schalter beim Einstecken des Steckers in die Steckdose ausgeschaltet ist.

17. **Benutzen Sie Verlängerungskabel für den Außenbereich**

- Verwenden Sie im Freien nur dafür zugelassene und entsprechend gekennzeichnete Verlängerungskabel.

18. **Seien Sie aufmerksam**

- Achten Sie darauf, was Sie tun. Gehen Sie mit Vernunft an die Arbeit. Benutzen Sie das
- Elektrowerkzeug nicht, wenn Sie unkonzentriert sind.

19. **Überprüfen Sie das Elektrowerkzeug auf eventuelle Beschädigungen**

- Vor weiterem Gebrauch des Elektrowerkzeugs müssen Schutzvorrichtungen oder leicht beschädigte Teile sorgfältig auf ihre einwandfreie und bestimmungsgemäße Funktion untersucht werden.
- Überprüfen Sie, ob die beweglichen Teile einwandfrei funktionieren und nicht klemmen oder ob Teile beschädigt sind. Sämtliche Teile müssen richtig montiert sein und alle Bedingungen erfüllen, um den einwandfreien Betrieb des Elektrowerkzeugs zu gewährleisten.
- Beschädigte Schutzvorrichtungen und Teile müssen bestimmungsgemäß durch eine anerkannte Fachwerkstatt repariert oder ausgewechselt werden, soweit nichts anderes in der Gebrauchsanweisung angegeben ist.

- Beschädigte Schalter müssen bei einer Kundendienstwerkstatt ersetzt werden.
- Benutzen Sie keine Elektrowerkzeuge, bei denen sich der Schalter nicht ein- und ausschalten lässt.

20. **ACHTUNG!**

- Der Gebrauch anderer Einsatzwerkzeuge und anderen Zubehörs kann eine Verletzungsgefahr für Sie bedeuten.

21. **Lassen Sie Ihr Elektrowerkzeug durch eine Elektrofachkraft reparieren**

- Dieses Elektrowerkzeug entspricht den einschlägigen Sicherheitsbestimmungen. Reparaturen dürfen nur von einer Elektrofachkraft ausgeführt werden, indem Originalersatzteile verwendet werden; anderenfalls können Unfälle für den Benutzer entstehen.

Zusätzliche Sicherheitshinweise

SPEZIELLE SICHERHEITSHINWEISE FÜR HOLZSPALTER

Vorsicht!

Bewegte Maschinenteile. Nicht in den Spaltbereich greifen.

WARNUNG:

Die Benutzung dieses leistungsstarken Gerätes kann spezielle Gefahren verursachen. Achten Sie besonders darauf, sich und die Personen in Ihrer Umgebung zu sichern. Grundlegende Sicherheitsvorkehrungen müssen immer befolgt werden, um das Risiko von Verletzungen und Gefahren zu verringern.

LESEN SIE DIE BEDIENUNGSANLEITUNG VOR INBETRIEBNAHME.

- Die Maschine darf nur durch einen Bediener betrieben werden.
- Niemals versuchen Stämme zu spalten, die größer als die empfohlene Stammaufnahmekapazität sind. Stämme dürfen keine Nägel oder Drähte enthalten, die herausfliegen oder die Maschine beschädigen können. Die Stämme müssen am Ende flächig zugeschnitten sein und alle Zweige müssen vom Stamm entfernt sein. Das Holz immer in Richtung seiner Maserung spalten. Holz nicht quer zum Spalter einbringen und spalten, da damit der Spalter beschädigt werden kann.
- Der Bediener muss die Maschinensteuerung beidhändig bedienen, ohne eine andere Vorrichtung als Ersatz der Steuerung einzusetzen.
- Die Maschine darf nur von Erwachsenen betrieben werden, die vor dem Betreiben die Bedienungsanleitung gelesen haben. Niemand darf diese Maschine benutzen, ohne das Handbuch gelesen zu haben.
- Niemals zwei Stämme gleichzeitig in einem Arbeitsgang spalten, da Holz herausfliegen kann, was gefährlich ist.
- Niemals Holz während des Betriebs nachlegen oder ersetzen, da dies sehr gefährlich ist.
- Während die Maschine arbeitet, müssen Personen und Tiere mindestens in einem Radius von 5 Metern um den Holzspalter ferngehalten werden.
- Niemals Schutzvorrichtungen des Holzspalters verändern oder ohne sie arbeiten.
- Niemals den Holzspalter mit Zylinderdruck länger als 5 Sekunden zwingen, übermäßig hartes Holz zu spalten. Überhitztes Öl kann unter Druck die Maschine beschädigen. Die Maschine anhalten und nach 90°-Drehung des Stammes nochmals versuchen den Stamm zu spalten. Falls das Holz immer noch nicht gespaltet werden kann, bedeutet dies, dass die Härte des Holzes die Leistungsfähigkeit der Maschine übersteigt und es ausgesondert werden muss, damit der Holzspalter nicht beschädigt wird.
- Niemals die laufende Maschine unbeaufsichtigt lassen. Maschine anhalten und vom Netz trennen, wenn Sie nicht arbeiten.
- Die Maschine nicht in der Nähe von Erdgas, Benzinrinnen oder anderen brennbaren Materialien betreiben.
- Niemals den Schaltkasten oder die Motorabdeckung öffnen. Falls notwendig einen qualifizierten Elektriker kontaktieren.
- Sicherstellen, dass die Maschine und Kabel niemals mit Wasser in Kontakt kommen. Das Stromkabel sorgsam behandeln und das Netzkabel nicht ruckartig ziehen oder reißen, um es auszustecken. Die Kabel von übermäßiger Hitze, Öl und scharfkantigen Gegenständen fernhalten.
- Bitte beachten Sie die Temperaturverhältnisse bei der Arbeit. Extrem niedrige und extrem hohe Umgebungstemperaturen können zu Funktionsstörungen führen.
- Erstbenutzer sollten von einer erfahrenen Bedienperson eine praktische Einweisung im Gebrauch des Holzspalters erhalten und das Arbeiten zunächst unter Aufsicht üben.
- Prüfen Sie vor dem Arbeiten ob alle Funktionen des Gerätes ordnungsgemäß funktionieren
  - ob alle Sicherheitstechnischen Einrichtungen ordnungsgemäß funktionieren (Zweihand- Sicherheitsschaltung, Aus-Schalter und Stopphebel)
  - ob das Gerät ordnungsgemäß abgeschaltet werden kann

- ob das Gerät richtig eingestellt ist (Stammauflage, Haltekrallen, Spaltkeilhöhe)
- Halten Sie beim Arbeiten den Arbeitsbereich stets frei von Hindernissen (z.B. Holzstücke)

SPEZIELLE WARNUNGEN BEIM BETRIEB DES HOLZSPALTERS

Beim Betrieb dieses leistungsstarken Gerätes können spezielle Gefahren auftreten. Achten Sie besonders darauf, sich und die Personen in Ihrer Umgebung zu sichern.

Hydraulik

Niemals dieses Gerät betreiben, falls eine Gefahr durch Hydraulikflüssigkeit besteht. Vor Benutzung des Spalters auf Lecks in der Hydraulik überprüfen. Stellen Sie sicher, dass das Gerät und Ihr Arbeitsbereich sauber und frei von Ölflecken sind. Hydraulikflüssigkeit kann Gefährdungen hervorrufen, da Sie ausrutschen und fallen können, Ihre Hände beim Benutzen der Maschine ausrutschen oder Feuergefahr entsteht.

Elektrische Sicherheit

Niemals dieses Gerät bei einer elektrischen Gefährdung betreiben. Niemals ein elektrisches Gerät unter feuchten Bedingungen betreiben. Niemals dieses Gerät mit einer ungeeigneten Zuleitung oder Verlängerungsleitung betreiben. Niemals dieses Gerät betreiben, falls Sie nicht mit einem ordnungsgemäß geerdeten Anschluss verbunden sind, der die Leistung gemäß der Aufschrift zur Verfügung stellt und durch eine Sicherung geschützt ist.

⚠ Achtung!

Dieses Elektrowerkzeug erzeugt während des Betriebs ein elektromagnetisches Feld. Dieses Feld kann unter bestimmten Umständen aktive oder passive medizinische Implantate beeinträchtigen. Um die Gefahr von ernsthaften oder tödlichen Verletzungen zu verringern, empfehlen wir Personen mit medizinischen Implantaten ihren Arzt und den Hersteller vom medizinischen Implantat zu konsultieren, bevor die Maschine bedient wird.

Mechanische Gefahren

Holzspalten verursacht besondere mechanische Gefahren. Niemals dieses Gerät betreiben, falls Sie nicht ordnungsgemäße Schutzhandschuhe, Schuhe mit Stahlkappen und einen zugelassenen Augenschutz tragen.

Vorsicht vor entstehenden Splittern; vermeiden Sie Stichverletzungen und ein mögliches Festfressen des Geräts. Niemals versuchen zu lange oder zu kleine Stämme zu spalten, die nicht richtig in das Gerät passen. Niemals versuchen Stämme zu spalten, die Nägel, Draht oder andere Gegenstände enthalten. Beim Arbeiten aufräumen; angesammeltes gespaltenes Holz und Holzspäne können eine gefährliche Arbeitsumgebung erzeugen. Niemals in einer überfüllten Arbeitsumgebung weiterarbeiten, in der Sie ausrutschen, stolpern oder hinfallen können. Halten Sie Zuschauer vom Gerät fern und lassen Sie niemals unbefugte Personen das Gerät bedienen.

Restrisiken

Die Maschine ist nach dem Stand der Technik und den anerkannten sicherheitstechnischen Regeln gebaut. Dennoch können beim Arbeiten einzelne Restrisiken auftreten.

- Verletzungsgefahr für Finger und Hände durch das Spaltwerkzeug bei unsachgemäßer Führung oder Auflage des Holzes.
- Verletzungen durch das wegschleudernde Werkstück bei unsachgemäßer Halterung oder Führung.
- Gefährdung durch besondere Eigenschaften des Holzes (Äste, ungleiche Form usw.)
- Gefährdung der Gesundheit durch Strom bei Verwendung nicht ordnungsgemäßer Elektro-Anschlussleitungen.
- Bevor Sie Einstell- oder Wartungsarbeiten vornehmen, ziehen den Netzstecker.
- Des Weiteren können trotz aller getroffener Vorkehrungen nicht offensichtliche Restrisiken bestehen.
- Restrisiken können minimiert werden, wenn die „Sicherheitshinweise“ und die „Bestimmungsgemäße Verwendung“, sowie die Bedienungsanleitung insgesamt beachtet werden.

Unfallverhütungsnormen

Die Maschine darf nur von Fachpersonal bedient werden, das mit dem Inhalt des vorliegenden Handbuches bestens vertraut ist.

Vor der Inbetriebnahme muss man die Unversehrtheit und perfekte Funktionalität der Sicherheitsvorrichtungen prüfen.

Vor Inbetriebnahme sollte man sich außerdem, den Gebrauchsanweisungen folgend, mit den Steuerungsmechanismen der Maschine vertraut machen.

Die angegebene Leistungsfähigkeit der Maschine darf nicht überschritten werden. Die Maschine darf auf keinen Fall ihrem Zweck entfremdet werden.
Entsprechend den Gesetzen des Landes, in dem die Maschine benutzt wird, muss das Personal die auch hier angegebene Arbeitskleidung tragen, wobei man keine weiten, flatternden Kleidungsstücke, Gürtel, Ringe und Ketten tragen sollte; lange Haare werden möglichst zusammengebunden.
Der Arbeitsplatz sollte möglichst immer ordentlich und sauber sein und die Werkzeuge, Zubehörteile und Schraubenschlüssel in Reichweite liegen.

Bei Reinigung oder Wartung darf die Maschine auf keinen Fall an das Stromnetz angeschlossen sein.
Es ist strengstens verboten, die Maschine ohne Sicherheitsvorrichtungen oder bei ausgeschalteten Sicherheitsmechanismen zu betreiben.
Es ist strengstens verboten, die Sicherheitsvorrichtungen zu entfernen oder zu modifizieren.

Man sollte vor dem genauen Lesen des vorliegenden Handbuchs keine Wartungs- oder Einstellungsmaßnahmen vornehmen.

Der hier vorgegebene Plan für regelmäßige Wartung muss sowohl aus Sicherheitsgründen als auch für einen leistungsfähigen Betrieb der Maschine eingehalten werden.

Die Sicherheitsetiketten müssen immer sauber und lesbar sein und genau beachtet werden, um Unfälle zu vermeiden; falls die Schilder beschädigt oder abhanden gekommen sind oder zu Teilen gehören, die ausgetauscht wurden, müssen sie durch neue, beim Hersteller anzufordernde Originalschilder ersetzt und an der vorgeschriebenen Stelle angebracht werden.
Bei Bränden müssen pulverartige Feuerlöschmittel verwendet werden. Brände an der Anlage dürfen wegen Kurzschlussgefahr nicht mit Wasserstrahl gelöscht werden.
Falls das Feuer nicht sofort gelöscht werden kann, muss man auf die auslaufenden Flüssigkeiten achten.
Bei einem längeren Brand können der Öltank oder die unter Druck stehenden Leitungen explodieren: man muss daher darauf achten, dass man nicht mit den auslaufenden Flüssigkeiten in Berührung kommt.

6. Technische Daten

	Compact 12t	Compact 15t
Maße TxBxH mm	1160x960x1100 / 1650	
Schwenktischhöhe mm	320	
Arbeitshöhe mm	920	
Holzlänge cm	1070 / 750	
max. Leistung t*	12	15
Hydraulikdruck MPa	23,3	25,6
Zylinderhub cm	55,0	
Vorlaufgeschwindigkeit cm/s	5,2	5,2
Rücklaufgeschwindigkeit cm/s	22	22
Ölmenge l	8,0	
Holzdurchmesser min./max. cm	9 – 40	
Gewicht kg	191	
Antrieb		
Motor V/Hz	400/50	400/50
Aufnahmeleistung P1 kW	3,5	3,5
Abgabeleistung P2 kW	2,5	2,5
Aufnahmestrom A	14	
Kurzschlussfestigkeit kA	1	
Betriebsart	S6/40% / IP54	
Motordrehzahl 1/min	2800	
Motorschutz	ja	
Phasenwender	ja	

Technische Änderungen vorbehalten!

* Die maximal erreichbare Spaltkraft ist abhängig vom Widerstand des Spaltgutes und kann aufgrund variabler Einflussgrößen auf die Hydraulikanlage abweichen.

7. Auspacken

- Öffnen Sie die Verpackung und nehmen Sie das Gerät vorsichtig heraus.
- Entfernen Sie das Verpackungsmaterial sowie Verpackungs-/ und Transportsicherungen (falls vorhanden).
- Überprüfen Sie, ob der Lieferumfang vollständig ist.
- Kontrollieren Sie das Gerät und die Zubehörteile auf Transportschäden. Bei Beanstandungen muss sofort der Zubringer verständigt werden. Spätere Reklamationen werden nicht anerkannt.
- Bewahren Sie die Verpackung nach Möglichkeit bis zum Ablauf der Garantiezeit auf.
- Machen Sie sich vor dem Einsatz anhand der Bedienungsanleitung mit dem Produkt vertraut.
- Verwenden Sie bei Zubehör sowie Verschleiß- und Ersatzteilen nur Originalteile. Ersatzteile erhalten Sie bei Ihrem Fachhändler.
- Geben Sie bei Bestellungen unsere Artikelnummern sowie Typ und Baujahr des Produkts an.

⚠ WARNUNG!
Verschluckungs- und Erstickungsgefahr!
Verpackungsmaterial, Verpackungs- und Transportsicherungen sind kein Kinderspielzeug. Kunststoffbeutel, Folien und Kleinteile können verschluckt werden und zum Ersticken führen.

- Halten Sie Verpackungsmaterial, Verpackungs und Transportsicherungen von Kindern fern.

8. Aufbau / Vor Inbetriebnahme

⚠ Achtung!
Vor der Inbetriebnahme das Gerät unbedingt komplett montieren!

Aus verpackungstechnischen Gründen ist Ihr scheppach Holzspalter nicht komplett montiert.

Bedienarme montieren, Fig. 7
- Fetten Sie das Gleitblech (5d) leicht ein.
- Bedienarm (5) mit der Aussparung in die Querverbindung (5c) einführen.
- Sechskantschraube M 8 x 30, (5b) mit Scheibe von oben einsetzen, mit Scheibe und Sicherungsmutter von unten festziehen, dass sich der Bedienarm noch bewegen lässt.
- Montieren Sie den linken Bedienarm 5a in gleicher Weise (5c) Fig.8, führen Sie zusätzlich die obere Schaltwippe durch die Aussparung der Schaltstange (5d) Fig.1

Laufräder montieren, Fig. 5
- Radachse (12a) durch die Bohrungen stecken.
- Beidseitig je eine Scheibe (12b), Laufrad (12), Scheibe (12b) montieren.
- Sicherungskappe (12c) beidseitig aufdrücken.

Schutzbügel montieren Fig 8.
Stecken Sie die beiden Schutzbügel (9) in die Halterung, verwenden Sie links und rechts eine Scheibe und die Sechskantschrauben M10x55 mit Sechskantmutter (9a) und ziehen diese fest.

Stützrad montieren Fig.9
- Montieren Sie den Radhalter rechts (24) und Radhalter links (25) mit den Sechskantschrauben M10x25 mit Scheibe und Mutter (25a) an die Halter, ziehen Sie die Schrauben noch nicht fest.
- Stecken Sie die Büchse (26a) in das Stützrad (26) und stecken links und rechts die Scheiben (26b) darauf.
- Nehmen Sie das montierte Stützrad und schieben es zwischen die beweglichen Radhalter, und montieren die Sechskantschraube M10x70 mit Scheibe und Mutter 26c und ziehen diese fest.
- Ziehen Sie alle 4 Schrauben (25a) an den Radhaltern fest.

Stütze montieren Fig.1
Montieren Sie die Stütze (15) mit den Sechskantschrauben M10x25 und Scheibe (15a) an die Grundplatte.

Kettenhaken montieren Fig. 6
Montieren Sie den Kettenhaken (22) mit den Sechskantschrauben M 12x35 mit Scheibe und Mutter (22a) an den Halter an der Spaltsäule (3)

Stammheber montieren Fig.5
- Montieren Sie den Stammheber (19) mit der Sechskantschraube M12x70 mit Scheibe und Mutter(19a) an die Halterung der Grundplatte, die Mutter muss auf der rechten Seite in Richtung Räder sein!
- Schieben Sie die Stammheberstütze (18) in die Aussparung, und schrauben die Zylinderschraube M6 (18a) oben in das Rohr.

- Befestigen Sie die Kette (20) mit der Sechskantschraube M10x30 mit Scheibe und Mutter (20a) außen an der Lasche., die Mutter nur so weit aufschrauben damit sich die Kette frei bewegen kann. Achtung! Die Kette muss sich auf der Schraube leichtgängig komplett drehen lassen!

Rasthebel montieren Fig. 2
- Stecken Sie die den Rasthebel (21) in die Halterung, verwenden Sie links und rechts eine Scheibe und die Sechskantschrauben M10x55 mit Sechskantmutter (21a) und ziehen diese fest.
- Prüfen Sie die Leichtgängigkeit des Rasters (21b)!

9. Arbeitshinweise

Hubbegrenzung bei Kurzholz, Fig. 12
- Spaltkeil auf gewünschte Position fahren.
- Stopphebel ziehen.
- Motor ausschalten.
- Die Feststellschraube A lösen.
- Die Hub-Einstellstange B nach oben führen, bis sie am Anschlag gestoppt wird.
- Die Feststellschraube A wieder anziehen.
- Motor einschalten.
- Obere Position überprüfen.

10. In Betrieb nehmen

⚠ Achtung!
Vor der Inbetriebnahme das Gerät unbedingt komplett montieren!

Vor jedem Einsatz sollte eine Ölstandsprüfung vorgenommen werden, siehe Kapitel „Wartung“!

Aufstellen
Bereiten Sie den Arbeitsplatz, an dem die Maschine stehen soll, vor. Schaffen Sie ausreichend Platz, um sicheres, störungsfreies Arbeiten zu ermöglichen.
Die Maschine ist zum Arbeiten auf ebenen Flächen konzipiert und muss auf ebenem, festen Untergrund standsicher aufgestellt werden.

Funktionsprüfung
Vor jedem Einsatz soll eine Funktionsprüfung gemacht werden.

- Aktion:
  - Beide Handgriffe nach unten drücken.

- Ergebnis:
  - Spaltkeil geht nach unten - bis ca. 10 cm über Tisch.

- Aktion:
  - Jeweils einen Handgriff loslassen.

- Ergebnis:
  - Spaltkeil bleibt in der gewählten Position stehen.

- Aktion:
  - Loslassen beider Handgriffe

- Ergebnis:
  - Spaltkeil fährt in die obere Position zurück.

Inbetriebnahme
Vergewissern Sie sich, dass die Maschine komplett und vorschriftsmäßig montiert ist. Überprüfen Sie vor jedem Gebrauch:
- die Anschlussleitungen auf defekte Stellen (Risse, Schnitte und dergleichen),
- die Maschine auf evtl. Beschädigungen,
- ob alle Schrauben fest angezogen sind,
- die Hydraulik auf Leckstellen und
- den Ölstand

Wenn die Umgebungstemperatur weniger als 5°C beträgt, sollte der Spalter 15 Minuten im Leerlauf betrieben werden, damit sich das Hydrauliköl erwärmen kann.

Entlüften, Fig. 14
Entlüften Sie die Hydraulikanlage, bevor Sie den Spalter in Betrieb nehmen.
- Lösen Sie die Entlüftungsklappe (A) einige Umdrehungen, damit Luft aus dem Öltank entweichen kann.
- Lassen Sie die Kappe während des Betriebs offen.
- Bevor Sie den Spalter bewegen, schließen Sie die Kappe wieder, da sonst Öl auslaufen kann.

Wenn die Hydraulikanlage nicht entlüftet wird, beschädigt die eingeschlossene Luft die Dichtungen und damit den Spalter!

Elektrische Sicherheit
Schließen Sie das Elektrowerkzeug über eine mit maximal 16A abgesicherte Schutzkontaktsteckdose an den Netzstrom an. Wir empfehlen den Einbau einer Fehlerstrom-Schutzeinrichtung mit einem Nennauslösestrom von nicht mehr als 30mA. Lassen Sie sich von einem Elektroinstallateur beraten.

Ein-/Ausschalten, Fig. 7
- Drücken Sie den grünen Knopf zum Einschalten.
- Drücken Sie den roten Knopf zum Ausschalten.

Hinweis:
Überprüfen Sie vor jedem gebrauch die Funktion der Ein-Ausschalt-Einheit durch einmaliges Ein- und wieder Ausschalten.

Wiederanlaufsicherung bei Stromunterbrechung (Nullspannungs-Auslöser)
Bei Stromausfall, unbeabsichtigtem Ziehen des Steckers oder defekter Sicherung schaltet das Gerät automatisch ab. Zum Wiedereinschalten drücken Sie erneut den grünen Knopf an der Schalteinheit.

Spalten
- Der Stammheber (19) Fig.13 muss sich in der oben eingerasteten Position befinden
- Holz auf die Grundplatte (17) Fig.1 stellen, und mit den beiden Haltekrallen (4) an den Bedienarmen (5, 5a) festhalten, und das Holzstück mittig zum Spaltkeil (2) platzieren, beide Bedienhebel (7) nach unten drücken, sobald der Spaltkeil (2) in das Holz eindringt, die Bedienarme (5, 5a) ca. 2 cm vom Holz weg bewegen, bei gleichzeitigem Druck der Bedienhebel (7) nach unten. Dadurch wird eine Beschädigung der Haltekrallen (4) verhindert!
- Den Spaltkeil (2) so weit nach unten bewegen bis das Holz gespaltet ist, falls das Holz beim ersten Spalthub nicht vollständig gespaltet ist, langsam beide Bedienhebel (7) loslassen, und den Spaltkeil (2) mit Holz vorsichtig nach oben bis zur Endstellung bewegen. Danach Schwenktisch (8) Fig. 13 mit Hand oder Fuß einschwenken bis Verriegelungshaken (10) Fig.1 einrastet. Nun einen zweiten Spalthub durchführen bis das Holz vollständig gespaltet ist, und die Scheite entnehmen, danach Schwenktisch mit Fuß oder Hand wieder wegschwenken.

Betrieb des Stammhebers
Allgemeine Hinweise zum Stammheber:
- Die Kette des Stammhebers darf aus Sicherheitsgründen nur mit dem letzten Glied am Kettenhaken (22) eingehängt werden.
- Achten Sie darauf, dass sich keine Personen im Arbeitsbereich des Stammhebers aufhalten.

Betrieb des Stammhebers:
- Lösen Sie den Rasthebel (21b) des Stammhebers, sodass sich das Heberohr frei bewegen kann.
- Fahren Sie das Spaltmesser soweit nach unten, dass das Heberohr des Stammhebers komplett am Boden aufliegt.
- In dieser Position können Sie den zu spaltenden Holzstamm auf das Heberohr rollen. Der Holzstamm muss im Bereich zwischen den beiden Fixierungen liegen.
- Ziehen Sie den Stopphebel (16) nach vorne und lassen Sie das Spaltmesser langsam nach oben fahren.
- Der Stammheber bewegt sich nach oben und stellt den Stamm auf die Grundplatte.
- Richten Sie nun den Holzstamm zur Spaltkeilmitte aus und spalten diesen. (siehe Arbeitshinweis „Spalten“)
- Danach entfernen Sie das gespaltene Holz und ein neuer Holzstamm kann in beschriebener Weise gespalten werden.

Vorsicht!
Nicht im Arbeitsbereich des Stammhebers stehen! Verletzungsgefahr!

Zurückstellen des Stammhebers:
Bei Nichtbenutzung des Stammhebers wird dieser als zweiter Schutzarm verwendet. Dazu wird der Arm hochgestellt bis dieser am Rasthebel einrastet.

Transportstellung des Stammhebers:
Führen Sie den Stammheber mit der Hand nach oben, bis er einrastet.

Achtung!
Halten Sie die Grundplatte immer sauber damit der Schwenktisch mit Verriegelungshaken sicher einrasten kann.

- Nur gerade abgesägte Hölzer spalten.
- Holz senkrecht spalten.
- Nie liegend oder quer spalten.
- Beim Holzspalten geeignete Handschuhe tragen.

Arbeitsende
- Fahren Sie den Spaltkeil in die untere Position.
- Ziehen Sie den Stophebel (16) (Fig. 12)
- Schalten Sie das Gerät aus und ziehen den Netzstecker.
- Schließen Sie die Entlüftungsschraube.
- Allgemeine Wartungshinweise beachten.

Elektrischer Anschluss
Der installierte Elektromotor ist betriebsfertig angeschlossen. Der Anschluss entspricht den einschlägigen VDE- und DIN-Bestimmungen.

Der kundenseitige Netzanschluss sowie die verwendete Verlängerungsleitung müssen diesen Vorschriften entsprechen.
- Das Produkt erfüllt die Anforderungen der EN 61000-3-11 und unterliegt Sonderanschlussbedingungen. Das heißt, dass eine Verwendung an beliebigen frei wählbaren Anschlusspunkten nicht zulässig ist.
- Das Produkt kann bei ungünstigen Netzverhältnissen zu vorübergehenden Spannungsschwankungen führen.
- Das Produkt ist ausschließlich zur Verwendung an Anschlusspunkten vorgesehen, die
  a) eine maximale zulässige Netzimpedanz „Z" (Zmax. = 0,382 Ω) nicht überschreiten, oder
  b) die eine Dauerstrombelastbarkeit des Netzes von mindestens 100 A je Phase haben.
- Sie müssen als Benutzer sicherstellen, wenn nötig in Rücksprache mit Ihrem Energieversorgungsunternehmen, dass Ihr Anschlusspunkt, an dem Sie das Produkt betreiben möchten, eine der beiden genannten Anforderungen a) oder b) erfüllt.

Wichtiger Hinweis
Bei Überlastung des Motors schaltet dieser selbstständig ab. Nach einer Abkühlzeit (zeitlich unterschiedlich) lässt sich der Motor wieder einschalten.

Schadhafte Elektro-Anschlussleitung
An elektrischen Anschlussleitungen entstehen oft Isolationsschäden.

Ursachen hierfür können sein:
- Druckstellen, wenn Anschlussleitungen durch Fenster oder Türspalten geführt werden.
- Knickstellen durch unsachgemäße Befestigung oder Führung der Anschlussleitung.
- Schnittstellen durch Überfahren der Anschlussleitung.
- Isolationsschäden durch Herausreißen aus der Wandsteckdose.
- Risse durch Alterung der Isolation.

Solch schadhafte Elektro-Anschlussleitungen dürfen nicht verwendet werden und sind aufgrund der Isolationsschäden lebensgefährlich.
Elektrische Anschlussleitungen regelmäßig auf Schäden überprüfen. Achten Sie darauf, dass beim Überprüfen die Anschlussleitung nicht am Stromnetz hängt.

Elektrische Anschlussleitungen müssen den einschlägigen VDE- und DIN-Bestimmungen entsprechen. Verwenden Sie nur Anschlussleitungen mit Kennzeichnung H07RN.

Ein Aufdruck der Typenbezeichnung auf dem Anschlusskabel ist Vorschrift.

Drehstrommotor 400 V / 50 Hz
Netzspannung 400 Volt / 50 Hz.
Netzanschluss und Verlängerungsleitung müssen 5-adrig sein = 3 P + N + SL. - (3/N/PE).

Der Netzanschluss wird mit maximal 16 A abgesichert.

Bei Netzanschluss oder Standortwechsel muss die Drehrichtung überprüft werden. Gegebenenfalls muss die Polarität getauscht werden.
Polwende-Einrichtung (400 V) im Gerätestecker drehen. (Fig. 15).

11. Reinigung, Wartung und Reparatur

Achtung!
Ziehen Sie vor allen Reinigungs-, Wartungs- und Reparaturarbeiten den Netzstecker.

Umrüst- , Einstell- und Reinigungsarbeiten nur bei ausgeschaltetem Motor durchführen.

Geübte Handwerker können kleine Reparaturen an der Maschine selbst durchführen.

Reparatur- und Wartungsarbeiten an der elektrischen Anlage nur von Elektro-Fachkräften ausführen lassen.
Sämtliche Schutz- und Sicherheitseinrichtungen müssen nach abgeschlossenen Reparatur- und Wartungsarbeiten sofort wieder montiert werden.

Wir empfehlen Ihnen:
- Reinigen Sie die Maschine nach jedem Arbeitseinsatz gründlich!
- Spaltkeil
  - Das Spaltkeil ist ein Verschleißteil, das bei Bedarf nachgeschliffen oder werden soll.
- Zweihand-Schutzeinrichtung
  - Die kombinierte Halte- und Steuereinrichtung muss leichtgängig bleiben. Gelegentlich mit wenigen Tropfen Öl schmieren.
- Bewegliche Teile
  - Spaltmesserführungen sauber halten. (Schmutz, Holzspäne, Rinden usw.)
  - Gleitschienen mit Sprühöl oder Fett schmieren
- Hydraulik Ölstand prüfen.
  - Hydraulische Anschlüsse und Verschraubungen auf Dichtheit und Verschleiß prüfen. Evtl. die Schraubverbindungen nachziehen.

Ölstand überprüfen
Die Hydraulikanlage ist ein geschlossenes System mit Öltank, Ölpumpe und Steuerventil. Überprüfen Sie den Schmierölstand regelmäßig vor jeder Inbetriebnahme. Zu niedriger Ölstand kann die Ölpumpe beschädigen.

Hinweis:
Der Ölstand muss bei eingefahrenem Spaltmesser kontrolliert werden. Der Ölmessstab befindet sich unter dem Spalttisch in der Einfüllschraube A (Fig. 8) und ist mit 2 Kerben versehen. Befindet sich der Ölspiegel an der unteren Kerbe, entspricht das dem Ölstand-Minimum. Sollte dies der Fall sein, muss sofort Öl nachgefüllt werden. Die obere Kerbe zeigt das Ölstand-Maximum an.
Die Spaltsäule muss vor der Prüfung eingefahren sein, die Maschine muss eben stehen.

Wann wechsle ich das Öl?
Erster Ölwechsel nach 50 Betriebsstunden, danach alle 500 Betriebsstunden.

Ölwechsel, Fig. 14
- Fahren Sie die Spaltsäule komplett ein.
- Stellen Sie einen Behälter mit mindestens 8 l Fassungsvermögen unter den Spalter.
- Lösen Sie die Entlüftungsklappe A
- Öffnen Sie die Ablass-Schraube B, damit das Öl herauslaufen kann.
- Schließen Sie die Ablass-Schraube wieder und ziehen sie gut an.
- Füllen Sie 8 l neues Hydrauliköl mit Hilfe eines sauberen Trichters wieder ein.
- Schrauben Sie die Entlüftungskappe wieder auf.

Entsorgen Sie anfallendes Altöl ordnungsgemäß in der örtlichen Altölsammelstelle. Es ist verboten, Altöle in den Boden abzulassen oder mit Abfall zu vermischen.

Wir empfehlen folgende Hydrauliköle:
- Aral Vitam gf 22
- BP Energol HLP-HM 22
- Mobil DTE 11
- Shell Tellus 22
- oder gleichwertige.

Keine anderen Ölsorten verwenden!
Der Gebrauch von anderen Ölen beeinflusst die Funktion des Hydraulikzylinders.

Spalterholm
Der Holm des Spalters ist vor Inbetriebnahme leicht einzufetten. Dieser Vorgang muss alle 5 Betriebsstunden wiederholt werden. Fett oder Sprühöl leicht auftragen. Der Holm darf nicht trockenlaufen.

Hydraulikanlage
Die Hydraulikanlage ist ein geschlossenes System mit Öltank, Ölpumpe und Steuerventil
Das werksseitig komplettierte System darf nicht verändert oder manipuliert werden.

Ölstand regelmäßig kontrollieren.
Zu niedriger Ölstand beschädigt die Ölpumpe.
Hydraulikanschlüsse und Verschraubungen regelmäßig auf Dichtheit prüfen – evtl. nachziehen.

Vor Beginn der Wartungs- oder Kontrollmaßnahmen muss man den Arbeitsbereich reinigen und geeignetes Werkzeug in gutem Zustand bereithalten.
Die hier angegebenen Zeitabstände beziehen sich auf normale Benutzungsbedingungen; wenn also die Maschine starker Belastung ausgesetzt ist, verringern sich diese Zeiten dementsprechend.
Die Maschinenverkleidungen, Blenden und Steuerungs hebel mit einem weichen, trockenen oder leicht mit neutralem Reinigungsmittel angefeuchteten Tuch reinigen, keine Lösungsmittel wie Alkohol oder Benzin verwenden, weil sie die Oberflächen angreifen können.

Öle und Schmierfette außerhalb der Reichweite von unbefugtem Personal halten; die Anweisungen auf den Behältern aufmerksam durchlesen und genau befolgen; direkten Kontakt mit der Haut vermeiden und nach Benutzung gut abspülen.

Anschlüsse und Reparaturen
Anschlüsse und Reparaturen der elektrischen Ausrüstung dürfen nur von einer Elektro-Fachkraft durchgeführt werden.

Bei Rückfragen bitte folgende Daten angeben:
- Stromart des Motors
- Daten des Maschinen-Typenschildes
- Daten des Motor-Typenschildes

Service-Informationen
Es ist zu beachten, dass bei diesem Produkt folgende Teile einem gebrauchsgemäßen oder natürlichen Verschleiß unterliegen bzw. folgende Teile als Verbrauchsmaterialien benötigt werden.
Verschleißteile*: Spaltkeil

* nicht zwingend im Lieferumfang enthalten!

Ersatzteile und Zubehör erhalten Sie in unserem Service-Center. Scannen Sie hierzu den QR-Code auf der Titelseite.

12. Transport

Transport von Hand, Fig. 10
Um den Holzspalter zu transportieren, muss man den Spaltkeil (3) ganz nach unten fahren. Den Spalter mit dem Handgriff (1) an der Spaltsäule kippen, bis die Maschine auf dem Stützrad (26) steht und so fortbewegt werden kann.

Transport mit Kran Fig.11
Befestigen sie den Gurt links an der Halterung vom oberen Schutzbügel, und rechts an der Halterung vom Rasthebel, und heben die Maschine vorsichtig an!
Niemals am Spaltkeil anheben!

13. Lagerung

Bei der Lagerung folgende Bedingungen einhalten:
- trockener, überdachter Lagerort
- max. Feuchte 80 %
- Temperaturbereich -20 °C bis +60 °C

Die Maschine sollte unter folgenden Umweltbedingungen arbeiten:

	minimal	maximal	empfohlen
Temperatur	5 C°	40 C°	16 C°
Feuchtigkeit		95 %	70 %

Bewahren Sie das Werkzeug in der Originalverpackung auf.
Decken Sie das Werkzeug ab, um es vor Staub oder Feuchtigkeit zu schützen. Bewahren Sie die Bedienungsanleitung bei dem Werkzeug auf.

14. Entsorgung und Wiederverwertung

Das Gerät befindet sich in einer Verpackung, um Transportschäden zu verhindern. Diese Verpackung ist Rohstoff und ist somit wiederverwendbar oder kann dem Rohstoffkreislauf zurückgeführt werden.

Das Gerät und dessen Zubehör bestehen aus verschiedenen Materialien, wie z.B. Metall und Kunststoff. Führen Sie defekte Bauteile der Sondermüllentsorgung zu. Fragen Sie im Fachgeschäft oder in der Gemeindeverwaltung nach!

Die Maschine enthält keine gesundheits- oder umweltschädlichen Stoffe, da sie aus völlig wiederverwertbaren oder auf normalem Wege zu entsorgenden Materialien gebaut wurde.
Zur Entsorgung sollte man sich an Spezialfirmen oder an qualifiziertes Fachpersonal wenden, das die möglichen Risiken kennt, die vorliegenden Gebrauchsanweisungen gelesen hat und genau befolgt.

Wenn die Maschine ausgedient hat, geht man unter Beachtung aller angegebenen Unfallverhütungsnormen folgendermaßen vor:
- die Energiezufuhr unterbrechen (elektrisch oder PTO),
- alle Stromkabel entfernen und an eine spezialisierte Sammelstelle übergeben, indem man die jeweils im Lande geltenden Bestimmungen befolgt.
- Den Öltank leeren, das Öl in dichten Behältern an einer Sammelstelle abgeben, indem man die jeweils im Lande geltenden Bestimmungen befolgt.
- Alle übrigen Maschinenteile an eine Schrottsammelstelle abgeben, indem man die jeweils im Lande geltenden Bestimmungen befolgt.

Altgeräte dürfen nicht in den Hausmüll!

Dieses Symbol weist darauf hin, dass dieses Produkt gemäß Richtlinie über Elektro- und Elektronik-Altgeräte (2012/19/EU) und nationalen Gesetzen nicht über den Hausmüll entsorgt werden darf. Dieses Produkt muss bei einer dafür vorgesehenen Sammelstelle abgegeben werden.
Dies kann z. B. durch Rückgabe beim Kauf eines ähnlichen Produkts oder durch Abgabe bei einer autorisierten Sammelstelle für die Wiederaufbereitung von Elektro- und Elektronik-Altgeräten geschehen.

Der unsachgemäße Umgang mit Altgeräten kann aufgrund potentiell gefährlicher Stoffe, die häufig in Elektro und Elektronik-Altgeräten enthalten sind, negative Auswirkungen auf die Umwelt und die menschliche Gesundheit haben. Durch die sachgemäße Entsorgung dieses Produkts tragen Sie außerdem zu einer effektiven Nutzung natürlicher Ressourcen bei. Informationen zu Sammelstellen für Altgeräte erhalten Sie bei Ihrer Stadtverwaltung, dem öffentlich-rechtlichen Entsorgungsträger, einer autorisierten Stelle für die Entsorgung von Elektro- und Elektronik-Altgeräten oder Ihrer Müllabfuhr.

15. Störungsabhilfe

Die folgende Tabelle zeigt Fehlersymptome auf und beschreibt wie Sie Abhilfe schaffen können, wenn Ihre Maschine einmal nicht richtig arbeitet. Wenn Sie das Problem damit nicht lokalisieren und beseitigen können, wenden Sie sich an Ihre Service-Werkstatt.

Störung	Mögliche Ursache	Lösung	Gefahrenstufe
Die hydraulische Pumpe springt nicht an	Spannung fehlt	Prüfen, ob die Leitungen Stromversorgung haben	Gefahr eines Stromschlags Dieser Arbeitsgang muss von einem Wartungselektriker durchgeführt werden.
	Der Thermoschalter des Motors hat sich ausgeschaltet	Dem Thermoschalter im Inneren des Motorgehäuses wieder einschalten	
Die Säule bewegt sich nicht abwärts	Niedriger Ölstand	Den Ölstand kontrollieren und nachfüllen	Verschmutzungsgefahr Dieser Arbeitsgang kann vom Maschinenführer durchgeführt werden.
	Einer der Hebel ist nicht angeschlossen	Die Befestigung der Hebel kontrollieren	Schnittgefahr Dieser Arbeitsgang kann vom Maschinenführer durchgeführt werden.
	Schmutz in den Schienen	Die Säule reinigen	
Motor läuft an, aber die Säule bewegt sich nicht abwärts	Falsche Drehrichtung des Motors bei Drehstrom	Drehrichtung des Motors prüfen und umstellen	

Wartung und Reparaturen
Alle Wartungsmaßnahmen müssen unter genauer Beachtung der vorliegenden Gebrauchsanweisungen von Fachpersonal durchgeführt werden. Vor jeder Wartungsmaßnahme muss man alle möglichen Vorsichtsmaßnahmen treffen, den Motor ausschalten und die Stromversorgung unterbrechen (Stecker ziehen). An der Maschine ein Schild anbringen, das die Ausfallsituation erklärt: „Maschine wegen Wartung außer Betrieb. Unbefugten ist es verboten, sich an der Maschine aufzuhalten und diese in Gang zu setzen.“

Garantiebedingungen

Revisionsdatum 26.11.2021

Sehr geehrte Kundin, sehr geehrter Kunde,
unsere Produkte unterliegen einer strengen Qualitätskontrolle. Sollte ein Gerät dennoch nicht einwandfrei funktionieren, bedauern wir dies sehr und bitten Sie, sich an unseren Servicedienst unter der unten angegebenen Adresse zu wenden. Gerne stehen wir Ihnen auch telefonisch über die Servicerufnummer zur Verfügung. Die nachfolgenden Hinweise sollen Ihnen für eine problemlose Bearbeitung und Regulierung im Schadensfall dienen.

Für die Geltendmachung von Garantieansprüchen - innerhalb Deutschland - gilt folgendes:

1. Diese Garantiebedingungen regeln unsere zusätzlichen Hersteller-Garantieleistungen für Käufer (private Endverbraucher) von Neugeräten. Die gesetzlichen Gewährleistungsansprüche werden von dieser Garantie nicht berührt. Für diese ist der Händler zuständig, bei dem Sie das Produkt erworben haben.

2. Die Garantieleistung erstreckt sich ausschließlich auf Mängel an einem von Ihnen erworbenen neuen Gerät, die auf einem Material- oder Herstellungsfehler beruhen und ist - nach unserer Wahl - auf die unentgeltliche Reparatur solcher Mängel oder den Austausch des Gerätes beschränkt (ggf. auch Austausch mit einem Nachfolgemodell). Ersetzte Geräte oder Teile gehen in unser Eigentum über. Bitte beachten Sie, dass unsere Geräte bestimmungsgemäß nicht für den gewerblichen, handwerklichen oder beruflichen Einsatz konstruiert wurden. Ein Garantiefall kommt daher nicht zustande, wenn das Gerät innerhalb der Garantiezeit in Gewerbe-, Handwerks- oder Industriebetrieben verwendet wurde oder einer gleichzusetzenden Beanspruchung ausgesetzt war.

3. Von unseren Garantieleistungen ausgenommen sind:
- Schäden am Gerät, die durch Nichtbeachtung der Montageanleitung, nicht fachgerechte Installation, Nichtbeachtung der Bedienungsanleitung (z.B. Anschluss an eine falsche Netzspannung oder Stromart) bzw. der Wartungs- und Sicherheitsbestimmungen oder durch Einsatz des Geräts unter ungeeigneten Umweltbedingungen sowie durch mangelnde Pflege und Wartung entstanden sind.
- Schäden am Gerät, die durch missbräuchliche oder unsachgemäße Anwendungen (wie z.B. Überlastung des Gerätes oder Verwendung von nicht zugelassenen Werkzeugen bzw. Zubehör), Eindringen von Fremdkörpern in das Gerät (wie z.B. Sand, Steine oder Staub), Transportschäden, Gewaltanwendung oder Fremdeinwirkungen (wie z. B. Schäden durch Herunterfallen) entstanden sind.
- Schäden am Gerät oder an Teilen des Geräts, die auf einen bestimmungsgemäßen, üblichen (betriebsbedingten) oder sonstigen natürlichen Verschleiß zurückzuführen sind sowie Schäden und/oder Abnutzung von Verschleißteilen.
- Mängel am Gerät, die durch Verwendung von Zubehör-, Ergänzungs- oder Ersatzteilen verursacht wurden, die keine Originalteile sind oder nicht bestimmungsgemäß verwendet werden.
- Geräte, an denen Veränderungen oder Modifikationen vorgenommen wurden.
- Geringfügige Abweichungen von der Soll-Beschaffenheit, die für Wert und Gebrauchstauglichkeit des Geräts unerheblich sind.
- Geräte an denen eigenmächtig Reparaturen oder Reparaturen , insbesondere durch einen nicht autorisierten Dritten, vorgenommen wurden.
- Wenn die Kennzeichnung am Gerät bzw. die Identifikationsinformationen des Produktes (Maschinenaufkleber) fehlen oder unlesbar sind.
- Geräte die eine starke Verschmutzung aufweisen und daher vom Servicepersonal abgelehnt werden.

Schadensersatzansprüche sowie Folgeschäden sind von dieser Garantieleistung generell ausgeschlossen.

4. Die Garantiezeit beträgt regulär **24 Monate*** (12 Monate bei Batterien / Akkus) und beginnt mit dem Kaufdatum des Gerätes. Maßgeblich ist das Datum auf dem Original-Kaufbeleg. Garantieansprüche müssen jeweils nach Kenntniserlangung unverzüglich erhoben werden. Die Geltendmachung von Garantieansprüchen nach Ablauf der Garantiezeit ist ausgeschlossen. Die Reparatur oder der Austausch des Gerätes führt weder zu einer Verlängerung der Garantiezeit noch wird eine neue Garantiezeit durch diese Leistung für das Gerät oder für etwaige eingebaute Ersatzteile in Gang gesetzt. Dies gilt auch bei Einsatz eines Vor-Ort-Services. Das betroffene Gerät ist in gesäubertem Zustand zusammen mit einer Kopie des Kaufbelegs, - hierin enthalten die Angaben zum Kaufdatum und der Produktbezeichnung - der Kundendienststelle vorzulegen bzw. einzusenden. Wird ein Gerät unvollständig, ohne den kompletten Lieferumfang eingesendet, wird das fehlende Zubehör wertmäßig in Anrechnung / Abzug gebracht, falls das Gerät ausgetauscht wird oder eine Rückerstattung erfolgt. Teilweise oder komplett zerlegte Geräte können nicht als Garantiefall akzeptiert werden. Bei nicht berechtigter Reklamation bzw. außerhalb der Garantiezeit trägt der Käufer generell die Transportkosten und das Transportrisiko. **Einen Garantiefall melden Sie bitte vorab bei der Servicestelle (s.u.) an.** In der Regel wird vereinbart, dass das defekte Gerät mit einer kurzen Beschreibung der Störung per Abhol-Service (nur in Deutschland) oder - im Reparaturfall außerhalb des Garantiezeitraums - ausreichend frankiert, unter Beachtung der entsprechenden Verpackungs- und Versandrichtlinien, an die unten angegebene Serviceadresse eingesendet wird. **Beachten Sie bitte, dass Ihr Gerät (modellabhängig) bei Rücklieferung, aus Sicherheitsgründen - frei von allen Betriebsstoffen ist.** Das an unser Service-Center eingeschickte Produkt, muss so verpackt sein, dass Beschädigungen am Reklamationsgerät auf dem Transportweg vermieden werden. Nach erfolgter Reparatur / Austausch senden wir das Gerät frei an Sie zurück. Können Produkte nicht repariert oder ausgetauscht werden, kann nach unserem eigenen freien Ermessen ein Geldbetrag bis zur Höhe des Kaufpreises des mangelhaften Produkts erstattet werden, wobei ein Abzug aufgrund von Abnutzung und Verschleiß berücksichtigt wird. Diese Garantieleistungen gelten nur zugunsten des privaten Erstkäufers und sind nicht abtret- oder übertragbar.

5. Für die Geltendmachung Ihres Garantieanspruches **kontaktieren Sie bitte unser Service-Center**.

Bitte verwenden Sie vorzugsweise unser Formular auf unserer Homepage: https://www.scheppach.com/de/service

Bitte senden Sie uns keine Geräte ohne vorherige Kontaktaufnahme und Anmeldung bei unserem Service-Center.

Für die Inanspruchnahme dieser Garantiezusagen ist der Erstkontakt mit unserem Service-Center zwingende Voraussetzung.

6. Bearbeitungszeit - Im Regelfall erledigen wir Reklamationssendungen innerhalb 14 Tagen nach Eingang in unserem Service-Center.

Sollte in Ausnahmefällen die genannte Bearbeitungszeit überschritten werden, so informieren wir Sie rechtzeitig.

7. Verschleißteile - Verschleißteile sind: a) mitgelieferte, an- und/oder eingebaute Batterien / Akkus sowie b) alle modellabhängigen Verschleißteile (siehe Bedienungsanleitung). Von der Garantieleistung ausgeschlossen sind tief entladene bzw. an Gehäuse und oder Batteriepolen beschädigte Batterien / Akkus.

8. Kostenvoranschlag - Von der Garantieleistung nicht oder nicht mehr erfasste Geräte reparieren wir gegen Berechnung. Auf Nachfrage bei unserem Service-Center können Sie die defekten Geräte für einen Kostenvoranschlag einsenden und ggf. dem Service-Center schriftlich (per Post, eMail) die Reparaturfreigabe erteilen. Ohne Reparaturfreigabe erfolgt keine weitere Bearbeitung.

9. Andere Ansprüche, als die oben genannten, können nicht geltend gemacht werden.

Die Garantiebedingungen gelten nur in der jeweils aktuellen Fassung zum Zeitpunkt der Reklamation und können ggf. unserer Homepage (www.scheppach.com) entnommen werden.

Bei Übersetzungen ist stets die deutsche Fassung maßgeblich.

Scheppach GmbH · Günzburger Str. 69 · 89335 Ichenhausen (Deutschland) · www.scheppach.com
Telefon: +800 4002 4002 (Service-Hotline/Freecall Rufnummer dt. Festnetz**) · Telefax +49 [0] 8223 4002 20 · E-Mail: service@scheppach.com · Internet: http://www.scheppach.com

* Produktabhängig auch über 24 Monate; länderbezogen können erweiterte Garantieleistungen gelten
** Verbindungskosten: kostenlos aus dem deutschen Festnetz
Änderungen dieser Garantiebedingungen ohne Voranmeldung behalten wir uns jederzeit vor.

Ersatzteile
Zubehör

Reparatur

Kontakt

Dokumente

Explanation of the symbols on the device

Symbols are used in this manual to draw your attention to potential hazards. The safety symbols and the accompanying explanations must be fully understood. The warnings themselves will not rectify a hazard and cannot replace proper accident prevention measures.

	Read the handbook before commissioning
	Use safety shoes
	Use work gloves
	Use hearing protection
	Use safety goggles
	Use safety helmet
	No access for unauthorised persons
	No smoking in the work area
	Do not let hydraulic oil run onto the floor. Dispose of the used oil properly (waste oil collection point on site). Dumping used oil in the soil or mixing it with waste is prohibited.
	Removing or modifying protective or safety equipment is prohibited.
	Only the operator may stand in the working area of the machine. Keep uninvolved persons as well as pets and livestock away from the danger zone (minimum distance 5 m).
	Do not remove jammed trunks with your hands.
	Attention! Before starting repair, maintenance and cleaning work, switch off the engine and unplug the mains plug.

	Cutting and crushing hazard; never touch hazardous areas when the splitting blade is moving.
	High voltage, risk of death!
	The machine may only be operated by one person!
	Before starting work, loosen the bleeder screw by approx. 2 turns. Close before transport.
	Caution! Moving tools!
	Do not transport the device lying on its side!
	Direction of rotation of the motor
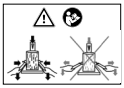	Fix the wood with both control arms After the splitting blade has penetrated the wood, open the operating arms slightly. But not fully.

Table of contents: **Page:**

1. Introduction 33
2. Device description 33
3. Scope of delivery 33
4. Proper use 34
5. Safety information 34
6. Technical data 39
7. Unpacking 39
8. Assembly / Before commissioning 39
9. Working instructions 40
10. Start up 40
11. Cleaning, maintenance and repair 43
12. Transport 44
13. Storage 44
14. Disposal and recycling 44
15. Troubleshooting 46

1. Introduction

Manufacturer:
Scheppach GmbH
Günzburger Straße 69
D-89335 Ichenhausen

Dear customer,
We hope your new tool brings you much enjoyment and success.

Note:
In accordance with the applicable product liability laws, the manufacturer of this device assumes no liability for damage to the device or caused by the device arising from:

- Improper handling,
- Non-compliance with the operating manual,
- Repairs carried out by third parties, unauthorised specialists.
- Installing and replacing non-original spare parts
- Application other than specified
- Failure of the electrical system in the event of the electrical regulations and VDE provisions 0100, DIN 13 / VDE0113 not being observed

Please consider:
Read through the complete text in the operating manual before installing and commissioning the device.
The operating manual is intended to help the user to become familiar with the machine and take advantage of its application possibilities in accordance with the recommendations.
The operating manual includes important instructions for safe, proper and economic operation of the device, for avoiding danger, for minimising repair costs and downtimes, and for increasing the reliability and extending the service life of the device.
In addition to the safety instructions in this operating manual, you must also observe the regulations applicable to the operation of the device in your country.
Keep the operating manual package with the machine at all times and store it in a plastic cover to protect it from dirt and moisture. They must be read and carefully observed by all operating personnel before starting the work.
The device may only be used by personnel who have been trained to use it and who have been instructed with respect to the associated hazards. The required minimum age must be observed.
In addition to the safety instructions in this operating manual and the separate regulations of your country, the generally recognised technical rules relating to the operation of such machines must also be observed.
We accept no liability for accidents or damage that occur due to a failure to observe this manual and the safety instructions.

2. Device description Fig. 1-4

1. Handle
2. Riving knife
3. Splitting column
4. Retaining claw
5. Control arm right

5a. Control arm left

6. Handle guard
7. Control lever
8. Swivel table
9. Hoop guard
10. Locking hooks
11. Ventilation cap
12. Wheels
13. Switch and connector
14. Motor
15. Support
16. Stop lever
17. Base plate
18. Trunk lifting support
19. Trunk lifter
20. Chain
21. Locking lever
22. Chain hook
23. Magnetic stop
24. Wheel holder right
25. Wheel holder left
26. Support wheel

3. Scope of delivery

- Hydraulic log splitter
- Small parts/enclosed accessories bag
- Operating manual

4. Proper use

The machine complies with the applicable EC machinery directive.

- The hydraulic log splitter can only be used for standing operation. Timbers may only be split standing in the direction of the grain. The dimensions of the timbers to be split:
  - Wood length 75 - 107 cm
  - ø min./max. 9 – 45 cm
- Never split wood lying down or against the grain.
- The manufacturer's safety, operating and maintenance specifications as well as the dimensions given in the technical data must be observed.
- Relevant accident prevention regulations and other generally recognized safety and technical rules must also be observed.
- The machine may only be used, maintained or repaired by persons who are familiar with it and have been informed of the dangers. Any liability of the manufacturer for damages resulting from arbitrary changes to the machine is excluded.
- The machine may only be operated with original accessories and original tools from the manufacturer.
- Any use beyond this is improper use. The manufacturer is not responsible for the resulting damages; the user solely bears the risk.

The machine may only be used in the intended manner. Any use beyond this is improper. The user/operator, not the manufacturer, is responsible for damages or injuries of any type resulting from this.
An element of the intended use is also the observance of the safety instructions, as well as the assembly instructions and operating information in the operating manual.
Persons who operate and maintain the machine must be familiar with it and must be informed about potential dangers.
In addition, the applicable accident prevention regulations must be strictly observed.
Other general occupational health and safety-related rules and regulations must be observed.
The liability of the manufacturer and resulting damages are excluded in the event of modifications of the machine.
The machine may only be operated with original parts and original accessories from the manufacturer.
The safety, operating and maintenance specifications of the manufacturer, as well as the dimensions specified in the technical data, must be observed.

Please observe that our equipment was not designed with the intention of use for commercial or industrial purposes. We assume no guarantee if the equipment is used in commercial or industrial applications, or for equivalent work.

Note
Familiarise yourself with the two-hand lever operation before commissioning the machine! Read the usage instructions carefully.

Additional notes without symbols:

- Do not remove housing

We have marked points in these operating instructions that impact your safety with this symbol: ⚠

5. Safety information

General safety information

WARNING: Wenn Sie Elektrowerkzeuge verwenden, sollten Sie die nachstehenden grundlegenden Sicherheitsvorkehrungen befolgen, um so das Risiko von Feuer, elektrischem Schlag und Personenverletzungen zu reduzieren.
Please read all instructions before working with this tool.

- Observe all safety information and danger notices on the machine.
- Ensure that all of the safety information and danger notices on the machine are complete and in legible condition.
- The safety equipment on the machine must not be disassembled or made unusable.
- Check mains connection cables. Do not use faulty connection cables.
- Check for correct function of the two-hand control before commissioning.
- The operating personnel must be at least 18 years of age. Trainees must be at least 16 years of age and may only work on the machine under supervision.
- Wear work gloves when working.
- Danger of injury for fingers and hands due to the splitting tool.
- Use suitable aids to support the splitting of heavy or bulky parts.
- Modification, adjustment and cleaning work, as well as maintenance and rectification of faults may only be carried out when the engine is switched off. **Pull out the mains plug!**

- Installation, repairs and maintenance work on the electrical equipment may only be carried out by electricians.
- All protective and safety equipment must be reassembled immediately after repair and maintenance work is completed.
- Switch off the engine when leaving the work station. **Pull out the mains plug!**

Additional safety instructions for the log splitter

- The log splitter may only be operated by a single person.
- Wear protective equipment (safety goggles/visor, gloves, hearing protection, safety shoes) in order to protect yourself from potential injuries.
- Never split trunks that contain nails, wire, or other objects.
- Wood that has already been split and wood chippings create a hazardous work area. There is a danger of tripping, slipping or falling. Always keep the work area orderly.
- Never place your hands on moving parts of the machine when it is switched on.
- Only split wood with a maximum length of 107 cm.
- Check the hydraulic lines and hoses before starting work
- Check the function of the machine's protective devices
- Do not reach into the splitting area
- If wood becomes jammed, switch off the machine and carefully remove the wood.

1. Before using the machine, the usage and maintenance manual must be read in full.
2. Safety shoes must always be worn to ensure protection against the risk of trunks falling on feet.
3. Work gloves must always be worn to protect the hands against chips and fragments that may occur during work.
4. Safety goggles or visors must always be worn to protect the eyes against chips and fragments that may occur during work.
5. It is prohibited to remove or modify protective or safety equipment.
6. Apart from the operator, it is forbidden to stand within the working radius of the machine. No other person or animal may be present within a 5 metre radius of the machine.
7. The discharging of waste oil into the environment is prohibited. The oil must be disposed of in accordance with the legal requirements of the country in which the operation takes place.
8. Danger of cuts and crushing to the hands: Never touch dangerous areas while the splitting tool is moving.
9. Warning: Always pay attention to the movement of the trunk lifter.
10. Warning: Never remove a trunk with your hands that is entangled in the splitting tool.
11. Warning: Disconnect the mains plug before undertaking any maintenance work described in this manual.
12. Warning: Voltage as indicated on the type plate.

ATTENTION! The following basic safety measures must be observed when using power tools for protection against electric shock, and the risk of injury and fire.
Read all these notices before using the power tool and store the safety instructions well for later reference.

1. **Safe work**
- Keep the work area orderly
- Disorder in the work area can lead to accidents.

2. **Take environmental influences into account**
- Do not expose power tools to rain.
- Do not use power tools in a damp or wet environment.
- Make sure that the work area is well-illuminated.
- Do not use power tools where there is a risk of fire or explosion.

3. **Protect yourself from electric shock**
- Avoid physical contact with earthed parts (e. g. pipes, radiators, electric ranges, cooling units).

4. **Keep other persons away**
- Do not allow other persons, especially children, to touch the power tool or the cable. Keep them away from your work area.

5. **Securely store unused electric tools**
- Unused power tools should be stored in a dry, elevated or closed location out of the reach of children.

6. **Do not overload your power tool**
- They work better and more safely in the specified output range.

7. **Use the correct power tool**
- Do not use low-output machines for heavy work.
- Do not use the power tool for purposes for which it is not intended.
- For example, do not use handheld circular saws for the cutting of branches or logs.

8. **Dress properly**
- Do not wear wide clothing or jewellery, which can become entangled in moving parts.
- When working outdoors, anti-slip footwear is recommended.
- Tie long hair back in a hair net.

9. **Use protective equipment**
- Wear eye protection.
- Wear a mask when carrying out dust-creating work.

10. **Do not use the cable for purposes for which it is not intended**
- Do not use the cable to pull the plug out of the outlet. Protect the cable from heat, oil and sharp edges.

11. **Secure the workpiece**
- Use clamping devices to hold the workpiece in place.
- In this manner, it is held more securely than with your hand.

12. **Avoid abnormal posture**
- Make sure that you have secure footing and always maintain your balance.

13. **Take care of your tools**
- Keep cutting tools sharp and clean in order to be able to work better and more safely.
- Follow the instructions for lubrication and for tool replacement.
- Check the connection cable of the power tool regularly and have it replaced by a recognised specialist when damaged.
- Check extension cables regularly and replace them when damaged.
- Keep the handle dry, clean and free of oil and grease.

14. **Pull the connector out of the socket**
- When the electric tool is not in use, prior to maintenance.

15. **Do not leave a tool key inserted**
- Before switching on, make sure that keys and adjusting tools are removed.

16. **Avoid inadvertent starting**
- Make sure that the switch is switched off when plugging the plug into an outlet.

17. **Use extension cables for outdoors**
- Only use approved and appropriately identified extension cables for use outdoors.

18. **Remain attentive**
- Pay attention to what you are doing. Remain sensible when working. Do not use
- the electric tool when you are distracted.

19. **Check the power tool for potential damage**
- Protective devices or other parts with minor damage must be carefully inspected to ensure that they function correctly and as intended prior to continued use of the power tool.
- Check whether the moving parts function faultlessly and do not jam or whether parts are damaged. All parts must be correctly mounted and all conditions must be fulfilled to ensure fault-free operation of the power tool.
- Damaged protective devices and parts must be properly repaired or replaced by a recognised specialist workshop, insofar as nothing different is specified in the user instructions manual.
- Damaged switches must be replaced at a customer service workshop.
- Do not use any power tool on which the switch cannot be switched on and off.

20. **ATTENTION!**
- The use of other insertion tools and other accessories can entail a danger of injury.

21. **Have your power tool repaired by a qualified electrician**
- This power tool conforms to the applicable safety regulations. Repairs may only be performed by an electrician using original spare parts. Otherwise accidents can occur.

Additional safety instructions

SPECIAL SAFETY INSTRUCTIONS FOR THE LOG SPLITTER

Caution!

Moving machine parts. Do not reach into the splitting area.

WARNING:

Using this powerful device can cause special hazards. Take special care to keep yourself and those around you safe. Basic safety precautions must always be followed to reduce the risk of injury and danger.

READ THE OPERATING MANUAL BEFORE COMMISSIONING.

- The machine may only be operated by one operator.
- Never attempt to split trunks larger than the recommended trunk capacity. Trunks must not contain nails or wires that can fly out or damage the machine. The trunks must be cut flat at the end and all branches must be removed from the trunk. Always split the wood in the direction of its grain. Do not bring in and split wood across the splitter, as this can damage the splitter.
- The operator must operate the machine control with both hands without using any other contraption to replace the control unit.
- The machine may only be operated by adults who have read the operating manual before operating it. No one may use this machine without having read the manual.
- Never split two trunks at the same time in one operation, as wood can fly out, which is dangerous.
- Never add or replace wood during operation as this is very dangerous.
- While the machine is working, people and animals must be kept away from the log splitter within a radius of at least 5 metres.
- Never modify or work without the log splitter's protective devices.
- Never force the log splitter to split excessively hard wood with cylinder pressure for more than 5 seconds. Overheated oil under pressure can damage the machine. Stop the machine and after turning the trunk 90° try to split the trunk again. If the wood still cannot be split, it means that the hardness of the wood exceeds the capacity of the machine and it must be sorted out so that the log splitter is not damaged.
- Never leave the machine running unattended. Stop the machine and disconnect it from the mains when you are not working.
- Do not operate the machine near natural gas, petrol gutters or other flammable materials.
- Never open the control box or the engine cover. If necessary, contact a qualified electrician.
- Ensure that the machine and cables never come into contact with water. Handle the mains cable with care and do not jerk or yank the power cable to unplug it. Keep the cables away from excessive heat, oil and sharp objects.
- Please note the temperature conditions at work. Extremely low and extremely high ambient temperatures can lead to malfunctions.
- First-time users should receive practical instruction in the use of the log splitter from an experienced operator and practice working under supervision first.
- Check whether all device functions are working properly before working
  - whether all safety devices are working properly (two-handed safety circuit, off switch and stop lever)
  - whether the device can be switched off properly
  - whether the device has been set up correctly (truck support, retaining claws, riving knife height)
  - When working, always keep the work area free of obstacles (e.g. pieces of wood)

SPECIAL WARNINGS WHEN OPERATING THE LOG SPLITTER

Special hazards can occur when operating this powerful device. Take special care to keep yourself and those around you safe.

Hydraulics

Never operate this device if there is a hydraulic fluid hazard. Check for leaks in the hydraulics before using the splitter. Make sure that the device and your work area are clean and free from oil stains. Hydraulic fluid can cause hazards as you may slip and fall, your hands may slip when using the machine or there may be a fire hazard.

Electrical safety

Never operate this device in the presence of an electrical hazard. Never operate an electrical device in humid conditions. Never operate this device with an unsuitable power cord or extension lead. Never operate this device unless you are connected to a properly earthed outlet that provides power as labelled and is protected by a fuse.

⚠ Attention!

This power tool generates an electromagnetic field during operation. This field can impair active or passive medical implants under certain conditions. In order to prevent the risk of serious or deadly injuries, we recommend that persons with medical implants consult with their physician and the manufacturer of the medical implant prior to operating the machine.

Mechanical hazards
Splitting wood causes particular mechanical hazards. Never operate this device unless you are wearing proper protective gloves, steel-toed shoes and approved eye protection. Beware of fragments that may occur; avoid puncture injuries and possible seizing of the device. Never try to split trunks that are too long or too small and do not fit properly into the device. Never attempt to split trunks that contain nails, wire or other objects. Clean up when working; accumulated split wood and wood chippings can create a hazardous working environment. Never continue working in a crowded work environment where you can slip, trip or fall. Keep onlookers away from the device and never allow unauthorised persons to operate the device.

Residual risks
The machine has been built according to the state-of-the-art and the recognised technical safety requirements. However, individual residual risks can arise during operation.

- Danger of injury for fingers and hands from the splitting tool in the event of improper guiding or support of the wood.
- Injuries due to the workpiece being ejected at high speed due to improper holding or guiding.
- Hazard due to special properties of the wood (knots, uneven shape, etc.)
- Health hazard due to electrical power, with the use of improper electrical connection cables.
- Before maintaining or adjusting, switch off the product and unplug the power plug.
- Furthermore, despite all precautions having been met, some non-obvious residual risks may still remain.
- Residual risks can be minimised if the “Safety information” and the “Proper use” together with the operating manual as a whole are observed.

Accident prevention standards
The machine may only be operated by qualified personnel who are fully familiar with the contents of this manual.
Before commissioning, one must check the integrity and perfect functionality of the safety devices.
Before commissioning, you should also familiarise yourself with the control mechanisms of the machine, following the usage instructions.

The specified capacity of the machine must not be exceeded. Under no circumstances must the machine be used for any other purpose than intended.
In accordance with the laws of the country in which the machine is used, personnel must wear the work clothes also specified here, avoiding loose, flapping garments, belts, rings and chains; long hair is tied up if possible.
If possible, the workplace should always be tidy and clean and the tools, accessories and spanners should be within reach.

Make sure that the machine is never connected to the mains when cleaning or maintaining it.
It is strictly forbidden to operate the machine without safety equipment or with the safety mechanisms switched off.
It is strictly forbidden to remove or modify the safety equipment.

No maintenance or adjustment should be carried out before reading this manual carefully.

The regular maintenance schedule given here must be followed both for safety reasons and for efficient operation of the machine.

The safety labels must always be clean, legible and closely observed to avoid accidents; if the labels are damaged, lost or belong to parts that have been replaced, they must be replaced with new original labels to be requested from the manufacturer and placed in the prescribed position.
Powder-type fire extinguishing agents must be used for fires. Fires on the system must not be extinguished with water jets due to the risk of short circuits.
If the fire cannot be extinguished immediately, watch out for leaking liquids.
In the event of a prolonged fire, the oil tank or the pressurised pipes may explode: care must therefore be taken not to come into contact with the leaking liquids.

6. Technical data

	Compact 12t	Compact 15t
Dimensions DxWxH mm	1160x960x1100 / 1650	
Swivel table height mm	320	
Working height mm	920	
Wood length cm	1070 / 750	
Max. power t*	12	15
Hydraulic pressure MPa	23,3	25,6
Cylinder stroke cm	55,0	
Feed speed cm/s	5,2	5,2
Return speed cm/s	22	22
Oil quantity l	8,0	
Min./max. wood diameter cm	9 – 40	
Weight kg	191	
Drive		
Motor V/Hz	400/50	400/50
Rated input P1 kW	3,5	3,5
Power output P2 kW	2,5	2,5
Input current A	14	
Short-circuit resistance kA	1	
Operating mode	S6/40% / IP54	
Speed 1/min	2800	
Motor protection	Yes	
Phase inverter	Yes	

Technical changes reserved!

* The maximum achievable splitting force is dependent on the resistance of the log and can differ due to variable contributing factors on the hydraulic system.

7. Unpacking

- Open the packaging and carefully remove the device.
- Remove the packaging material, as well as the packaging and transport safety devices (if present).
- Check whether the scope of delivery is complete.
- Check the device and accessory parts for transport damage. In the event of complaints the carrier must be informed immediately. Later claims will not be recognised.
- If possible, keep the packaging until the expiry of the warranty period.
- Familiarise yourself with the product by means of the operating manual before using for the first time.
- With accessories as well as wearing parts and replacement parts use only original parts. Replacement parts can be obtained from your dealer.
- When ordering please provide our article number as well as type and year of manufacture for your product.

⚠ WARNING!
Danger of choking and suffocating!
The packaging material, packaging and transport safety devices are not children's toys. Plastic bags, foils and small parts can be swallowed and lead to choking.
- Keep packaging material, packaging and transport safety devices away from children.

8. Assembly / Before commissioning

⚠ Attention!
Always make sure the device is fully assembled before commissioning!

Your scheppach log splitter is not completely assembled for packaging reasons.

Fitting control arms, Fig. 7
- Lightly grease the sliding plate (5d).
- Insert the control arm (5) with the recess into the cross-connection (5c).
- Insert M 8 x 30 hexagonal bolt, (5b) with washer from above, tighten with washer and locknut from below so that the control arm can still be moved.
- Mount the left control arm 5a in the same way (5c) Fig.8, also guide the upper rocker switch through the switch rod recess (5d) Fig.1

Mounting the wheels Fig. 5
- Put the wheel axle (12a) through the holes.
- Mount a washer (12b), wheel (12), and washer (12b) on both sides.
- Press on both sides of the safety cap (12c).

Assembling the hoop guard Fig. 8.
Insert the two hoop guards (9) into the holder, use a washer on the left and right and the M10x55 hexagonal bolts with hexagonal nuts (9a) and tighten.

Mounting the support wheel Fig.9
- Mount the right wheel holder (24) and left wheel holder (25) to the holder using M10x25 hexagonal bolts with washer and nut (25a), do not tighten the bolts yet.
- Insert the bush (26a) into the support wheel (26) and place the washers (26b) on it on the left and right.
- Take the assembled support wheel and push it between the movable wheel holders and mount the M10x70 hexagonal bolts with washer and nut 26c and tighten.
- Tighten up all 4 bolts (25a) on the wheel holders.

Mounting the support Fig.1
Mount the support (15) to the base plate using the M10x25 hexagonal bolts and washer (15a).

Mounting the chain hooks Fig. 6
Mount the chain hook (22) onto the holder on the splitting column (3) using the M 12x35 hexagonal bolts with washer and nut (22a)

Mounting the trunk lifter Fig.5
- Mount the trunk lifter (19) onto the bracket of the base plate using the M12x70 hexagonal bolt with washer and nut (19a). The nut must be on the right-hand side in the direction of the wheels!
- Slide the trunk lifter support (18) into the recess and screw the M6 cylindrical bolt (18a) into the top of the tube.
- Fasten the chain (20) to the outside of the bracket using the M10x30 hexagonal bolt with washer and nut (20a). Only unscrew the nut far enough until the chain can move freely. Attention! The chain must fully turn smoothly on the screw!

Mounting the locking lever Fig. 2
- Insert the locking lever (21) into the holder, use a washer on the left and right and the M10x55 hexagonal bolts with hexagonal nuts (21a) and tighten.
- Check the ease of movement of the grid (21b)!

9. Working instructions

Stroke limitation for short wood, Fig. 12
- Move the riving knife to the desired position.
- Pull the stop lever.
- Switch off the motor.
- Loosen the locking screw A.
- Move stroke adjusting rod B up until it stops at the stop.
- Retighten locking screw A.
- Switch the motor off.
- Check upper position.

10. Start up

⚠ Attention!
Always make sure the device is fully assembled before commissioning!

An oil level check must be carried out before each use, see chapter "Maintenance"!

Setting up
Prepare the workplace where the machine is to be located. Create enough space to allow safe, trouble-free working.
The machine is designed to work on level surfaces and must be set-up in a stable position on level, solid ground.

Functional check
Carry out a functional check before every use.

- Action:
  - Press both handles downwards.

- Result:
  - Riving knife goes down - until approx. 10 cm above the table.

- Action:
  - Release one handle at a time.

- Result:
  - Riving knife remains in the selected position.

- Action:
  - Releasing both handles

- Result:
  - Riving knife returns to the upper position.

Commissioning

Make sure that the machine is installed completely and properly. Before each use, always check:

- the connection cables for defective areas (cracks, cuts and the like),
- the machine for possible damage,
- whether all screws are tightened,
- the hydraulic oil for leaks and
- The oil level

If the ambient temperature is less than 5°C, the splitter must be left idle for 15 minutes so that the hydraulic oil can warm up.

Ventilating, Fig. 14

Ventilate the hydraulic system before starting the splitter.

- Loosen the ventilation flap (A) several turns so that air can escape from the oil tank.
- Leave the cap open during operation.
- Before you move the splitter, close the cap again, since oil can run out otherwise.

If the hydraulic system is not vented, the trapped air will damage the seals and thus the splitter!

Electrical safety

Connect the electric tool to the mains via a socket outlet with a maximum fuse rating of 16A. We recommend installing a residual current circuit breaker with a nominal trigger current of no more than 30mA. Ask for advice from an electrician.

Switching on/off, Fig. 7

- Press the green button to switch on.
- Press the red button to switch off.

Note:

Check the function of the on/off unit by switching it on and off again once before each use.

Restart protection in case of power interruption (zero-voltage trigger)

In the event of a power failure, unintentional removal of the plug or a defective fuse, the device switches off automatically. To switch on again, press the green button on the switching unit again.

Splitting

- The trunk lifter (19) Fig.13 must be in the top latched position
- Place wood on the base plate (17) Fig.1 and hold it with the two retaining claws (4) on the control arms (5, 5a) and place the piece of wood in the middle of the riving knife (2), push both operating levers (7) down, as soon as the riving knife (2) penetrates the wood, move the control arms (5, 5a) approx. 2 cm away from the wood while simultaneously pressing the operating lever (7) down. This prevents damage to the retaining claws (4)!
- Move the riving knife (2) down until the wood is split, if the wood is not completely split during the first splitting stroke, slowly release both operating levers (7) and carefully move the riving knife (2) with the wood up to the end position. Then swivel in the swivel table (8) Fig. 13 with your hand or foot until the locking hooks (10) Fig.1 engage. Now carry out a second splitting stroke until the wood is completely split and remove the pieces of wood, then swivel the swivel table away again with your foot or hand.

Operation of the trunk lifter

General information about the trunk lifter:

- The chain of the trunk lifter may only be attached to the chain hook (22) using the last link for safety reasons.
- Ensure that no other people are present in the working range of the trunk lifter.

Operation of the trunk lifter:

- Loosen the locking lever (21b) of the trunk lifter so that the lifting tube can move freely.
- Move the splitting blade down until the lifting tube of the trunk lifter lies completely on the floor.
- In this position, you can roll the trunk to the split onto the lifting tube. The trunk must lie in the area between the two fixings.
- Pull the stop lever (16) forward and allow the splitting blade to move upwards slowly.
- The trunk lifter moves upwards and positions the trunk on the base plate.
- Now align the trunk to the centre of the riving knife and split it. (see “Splitting” working instruction)
- Then remove the split wood and a new trunk can be split using the described method.

Caution!
Do not stand in the working range of the trunk lifter! Risk of injury!

Resetting the trunk lifter:
This is used as a second guard arm when not using the trunk lifter. To do this, the arm is raised until it engages on the locking lever.

Transport position of the trunk lifter:
Guide the trunk lifter up by hand until it latches into place.

Attention!
Always keep the base plate clean so that the swivel table can engage securely using the locking hooks.

- Only split logs that have been sawn off straight.
- Split the wood horizontally.
- Never split wood lying down or crosswise.
- Wear suitable gloves when splitting wood.

End of work
- Move the riving knife into the lower position.
- Pull the stop lever (16) (Fig. 12)
- Switch off the device and disconnect the mains plug.
- Close the bleeder screw.
- Observe general maintenance information.

Electrical connection
The electrical motor installed is connected and ready for operation. The connection complies with the applicable VDE and DIN provisions.

The customer‘s mains connection as well as the extension cable used must also comply with these regulations.
- The product fulfils the requirements of EN 61000-3-11 and may only be used at the following connection points: This means that use of the product at any freely selectable connection points is not allowed.
- Given unfavourable conditions in the power supply the product can cause the voltage to fluctuate temporarily.
- The product is intended solely for use at connection points that
  a) do not exceed a maximum permissible mains impedance of “Z” (Zmax = 0.382 Ω), or
  b) have a mains constant current carrying capacity of at least 100 A per phase.
- As the user, you are required to ensure, in consultation with your electric power company if necessary, that the connection point at which you wish to operate the product meets one of the two requirements, a) or b), named above.

Important note
In the event of overloading, the motor will switch itself off. After a cool-down period (time varies) the motor can be switched back on again.

Damaged electrical connection cable
The insulation on electrical connection cables is often damaged.

This may have the following causes:
- Pressure points, where connection cables are passed through windows or doors.
- Kinks where the connection cable has been improperly fastened or routed.
- Places where the connection cables have been cut due to being driven over.
- Insulation damage due to being ripped out of the wall outlet.
- Cracks due to the insulation ageing.

Such damaged electrical connection cables must not be used and are life-threatening due to the insulation damage.

Check the electrical connection cables for damage regularly. Ensure that the connection cables are disconnected from electrical power when checking for damage.

Electrical connection cables must comply with the applicable VDE and DIN provisions. Only use connection cables marked with H07RN.

The printing of the type designation on the connection cable is mandatory.

3-phase motor 400 V / 50 Hz
Mains voltage 400 Volt / 50 Hz.
Mains power connection and extension leads must be 5-core = 3 P + N + SL. - (3/N/PE).

The mains power connection must be protected with a max. 16 A fuse.

When connecting to the mains or in the event of the machine being moved to another location, the turning direction must be checked. It may be necessary to change the polarity.
Turn the pole changing device (400 V) in the device connector. (Fig. 15).

11. Cleaning, maintenance and repair

Attention!
Pull out the mains plug before carrying out all cleaning, maintenance and repair work.

Only carry out modifications, adjustments and cleaning work when the motor is switched off.

Experienced craftsmen can carry out small repairs on the machine themselves.

Repair and maintenance work on the electrical system may only be carried out by qualified electricians.
All protective and safety equipment must be reassembled immediately after repair, maintenance is completed.

Our recommendation to you:
- Clean the machine thoroughly after each use!
- Riving knife
  - The riving knife is a wearing part that must be resharpened if necessary.
- Two-hand protective guard
  - The combined retaining and control device must remain smooth-running. Lubricate with a few drops of oil as required.
- Moving parts
  - Keep the splitting blade guides clean. (fouling, wood chippings, bark, etc.)
  - Lubricate slide rails with spray oil or grease
- Check the hydraulic oil level.
  - Check hydraulic connections and screw connections for tightness and wear. Tighten the screw connections if necessary.

Check the oil level
The hydraulic system is a closed system with an oil tank, oil pump and control valve. Check the lubricating oil level regularly before commissioning. An oil level that is too low can damage the oil pump.

Note:
The oil level must be checked with the splitting blade retracted. The oil dipstick is located beneath the splitting table in filler plug A (Fig. 8) and is marked with 2 notches. If the oil level lies at the bottom notch then this is the minimum oil level. If this is the case, the oil must be topped up immediately. The top notch indicates the maximum oil level.
The splitting column must be retracted before the check, the machine must be level.

When do I change the oil?
First oil change after 50 operating hours, then every 500 operating hours.

Oil change, Fig. 14
- Fully retract the splitting column.
- Place a container with at least 8 litres capacity under the splitter.
- Loosen the ventilation flap A
- Open the drain screw B so that oil can run out.
- Close the drain screw again and tighten securely.
- Fill with 8 l of new hydraulic oil using a clean funnel.
- Screw the ventilation cap back on again.

Dispose of the used oil properly at a local used oil collection point. Dumping used oil in the soil or mixing it with waste is prohibited.

We recommend the following hydraulic oils:
- Aral Vitam gf 22
- BP Energol HLP-HM 22
- Mobil DTE 11
- Shell Tellus 22
- or equivalent.

Do not use other types of oil!
The use of other oils affects the function of the hydraulic cylinder.

Splitter spar
The spar of the splitter must be lightly greased before commissioning. This process must be repeated every 5 operating hours. Apply grease or spray oil lightly. The spar must not run dry.

Hydraulic system
The hydraulic system is a closed system with an oil tank, oil pump and control valve
The factory-completed system must not be changed or manipulated.

Check the oil level regularly.
An oil level that is too low will damage the oil pump.
Regularly check hydraulic connections and screw connections for leaks – retighten if necessary.

Before starting the maintenance or checks, clean the work area and have suitable tools at hand and in good condition.
The time intervals cited here relate to normal operating conditions. If the machine is subjected to heavier loads, these times must be reduced accordingly.
Clean the machine cladding, panels and control levers with a soft, dry cloth or a cloth that has been slightly moistened with neutral cleaning agent. Do not use any solvents such as alcohol or petrol as these may damage the surfaces.
Keep oils and lubricants out of reach of unauthorised persons. Read through the instructions on the containers carefully and follow them closely. Avoid direct contact with the skin and wash off thoroughly after use.

Connections and repairs
Connections and repair work on the electrical equipment may only be carried out by electricians.

Please provide the following information in the event of any enquiries:
- Type of current for the motor
- Data of machine type plate
- Data of motor type plate

Service information
With this product, it is necessary to note that the following parts are subject to natural or usage-related wear, or that the following parts are required as consumables.
Wearing parts*: Riving knife

* may not be included in the scope of supply!

Spare parts and accessories can be obtained from our service centre. To do this, scan the QR code on the cover page.

12. Transport

Transport by hand, Fig. 10
To transport the log splitter, the riving knife (3) must be moved all the way down. Tilt the splitter with the handle (1) on the splitting column until the machine is on the support wheel (26) and can therefore be moved.

Transport by crane Fig.11
Attach the belt to the holder on the left of the upper hoop guard and to the holder on the right of the locking lever and carefully lift the machine!
Never lift on the riving knife!

13. Storage

In the event of storage, observe the following conditions:
- dry, covered storage location
- max. humidity 80%
- Temperature from -20 °C to +60 °C

The machine should operate in the following environmental conditions:

	Minimum	Maximum	Recommended
Temperature	5 C°	40 C°	16 C°
Humidity		95 %	70 %

Store the power tool in its original packaging.
Cover the power tool to protect it from dust or moisture.
Store the operating manual with the power tool.

14. Disposal and recycling

The device is supplied in packaging to avoid transport damages. This packaging is raw material and can thus be used again or can be reintegrated into the raw material cycle.

The device and its accessories are made of different materials, such as metals and plastics. Take defective components to special waste disposal sites. Check with your specialist dealer or municipal administration!

The machine does not contain any substances that are harmful to health or the environment, as it has been constructed from materials that are fully recyclable or can be disposed of in the normal way.

For disposal, contact specialised companies or qualified personnel who are aware of the possible risks, have read these instructions for use and follow them carefully.
When the machine has reached the end of its service life, proceed as follows, observing all specified accident prevention standards:

- interrupt the energy supply (electrical or PTO),
- remove all power cables and hand them over to a specialised collection point by following the regulations in force in the country.
- Empty the oil tank, deposit the oil in tight receptacles at a collection point by following the regulations in force in each country.
- Dispose of all other machine parts to a scrap collection point by following the regulations in force in the country.

Old devices must not be disposed of with household waste!

This symbol indicates that this product must not be disposed of together with domestic waste in compliance with the Directive (2012/19/EU) pertaining to waste electrical and electronic equipment (WEEE). This product must be handed over at the intended collection point. This can be done, for example, by returning it when purchasing a similar product or delivering it to an authorised collection point for the recycling of old electrical and electronic devices. Improper handling of waste equipment may have negative consequences for the environment and human health due to potentially hazardous substances that are often contained in electrical and electronic equipment. By properly disposing of this product, you are also contributing to the effective use of natural resources. You can obtain information on collection points for waste equipment from your municipal administration, public waste disposal authority, an authorised body for the disposal of waste electrical and electronic equipment or your waste disposal company.

15. Troubleshooting

The following table shows fault symptoms and describes remedial measures in the event of your machine failing to work properly. If you cannot localise and rectify the problem with this, please contact your service workshop.

Fault	Possible cause	Solution	Danger level
The hydraulic pump does not start	Voltage absent	Check whether the lines have power supply	Danger of electric shock This operation must be carried out by a maintenance electrician.
	The thermal switch of the motor has switched off	Turn the thermal switch inside the motor housing back on	
The column does not move downwards	Low oil level	Check the oil level and top up	Danger of pollution This operation can be carried out by the machine operator.
	One of the levers is not connected	Check the fastening of the levers	Danger of cuts This operation can be carried out by the machine operator.
	Dirt on the rails	Clean the column	
Motor starts but the column does not move downwards	Wrong direction of rotation of the motor with three-phase current	Check and change the direction of rotation of the engine	

Maintenance and repairs

All maintenance tasks must be performed by qualified personnel in strict observance of the present usage instructions. Prior to each maintenance task, all possible precautionary measures must be taken, the motor switched off and the power supply disconnected (pull out connector). Attach a sign to the machine explaining the failure situation: “Machine out of service for maintenance. It is prohibited for unauthorised persons to be at the machine and to start it up.”

Explication des symboles sur l'appareil

L'utilisation de symboles dans ce manuel permet d'attirer votre attention sur les éventuels risques. Les symboles de sécurité et les explications qui les accompagnent doivent être parfaitement compris. Les avertissements en eux-même ne permettent pas d'éliminer les risques ni de remplacer les mesures adaptées pour la prévention des accidents.

	Lire le manuel avant la mise en service
	Porter des chaussures de sécurité sûres
	Utiliser des gants de travail
	Utiliser une protection auditive
	Porter des lunettes de protection
	Utilisez un casque de protection
	Accès interdit aux personnes non autorisées
	Interdiction de fumer dans la zone de travail
	Ne pas laisser d'huile hydraulique couler sur le sol. Éliminer l'huile usagée de façon conforme (local de collecte des huiles usagées sur place). Il est interdit de laisser écouler de l'huile usagée dans le sol ou de la mélanger avec les déchets.
	Il est interdit de retirer ou de modifier les dispositifs de protection ou de sécurité.
	Seul l'utilisateur peut se trouver dans la zone de travail de la machine. Tenir les autres personnes ainsi que les animaux de compagnie et d'élevage à l'écart de la zone de danger (écart minimum de 5 m).
	Ne pas ôter les troncs coincés à main nue.
	Attention ! Avant d'effectuer des travaux de réparation, de maintenance ou de nettoyage, arrêter le moteur et débrancher la fiche secteur.

	Risque de coupure ou de coincement ; ne jamais toucher les zones de danger lorsque le fendoir est en mouvement.
	Haute tension, danger de mort !
	La machine doit être utilisée par une seule personne !
	Desserrer la vis de purge d'env. 2 tours avant le début des travaux. La fermer avant le transport.
	Prudence ! Outils mobiles !
	Ne pas déplacer l'appareil à l'horizontale !
	Sens de rotation du moteur
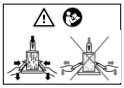	Bloquez le bois avec les deux bras de commande Après avoir enfoncé le fendoir dans le bois, ouvrez légèrement les bras de commande. Mais pas complètement.

Table des matières: **Page:**

1. Introduction 50
2. Description de l'appareil 50
3. Fournitures 50
4. Utilisation conforme 51
5. Consignes de sécurité 51
6. Caractéristiques techniques 56
7. Déballage 56
8. Structure/avant mise en service 57
9. Consignes de travail 58
10. Mise en service 58
11. Nettoyage, maintenance et réparation 60
12. Transport 62
13. Stockage 62
14. Élimination et recyclage 62
15. Dépannage 64

1. Introduction

Fabricant :
Scheppach GmbH
Günzburger Straße 69
D-89335 Ichenhausen

Cher client,
Nous espérons que votre nouvelle machine vous apportera satisfaction et de bons résultats.

Remarque :
Conformément à la loi en vigueur sur la responsabilité du fait des produits, le fabricant de cet appareil n'est pas responsable des dommages survenus ou générés sur l'appareil en cas de :

- Manipulation incorrecte,
- Non-respect de la notice d'utilisation,
- Réparations effectuées par des tiers, des spécialistes non autorisés
- Montage et remplacement des pièces de rechange non originales
- Utilisation non conforme
- Défaillances de l'installation électrique en cas d'inobservation des prescriptions électriques et des dispositions de la VDE 0100 et de la norme DIN 57113 / VDE 0113

Nous vous recommandons :
Lisez l'ensemble du texte de la notice d'utilisation avant le montage et la mise en service.
La présente notice d'utilisation a pour objectif de vous familiariser avec votre appareil et d'en exploiter les possibilités d'emploi conforme.
La notice d'utilisation contient des remarques importantes sur la manière de travailler en toute sécurité, réglementairement et économiquement avec l'appareil et sur la façon d'éviter les dangers, d'économiser les coûts de réparation, de réduire les périodes d'arrêt et d'augmenter la fiabilité et la durée de vie de l'appareil.
Outre les dispositions de sécurité figurant dans cette notice d'utilisation, vous devez absolument observer les prescriptions concernant le fonctionnement de l'appareil en vigueur dans votre pays.
Conservez la notice d'utilisation dans une pochette en plastique à l'abri de la poussière et de l'humidité près de l'appareil. Chaque opérateur doit l'avoir lue avant le début des travaux et doit la respecter minutieusement.
Seules des personnes formées à l'utilisation de l'appareil et informées des dangers associés sont autorisées à travailler avec l'appareil.
Respecter la limite d'âge minimum requis.
Outre les consignes de sécurité reprises dans la présente notice d'utilisation et les prescriptions particulières en vigueur dans votre pays, respecter également les règles techniques générales concernant l'utilisation des machines similaires.
Nous déclinons toute responsabilité concernant les accidents ou dommages qui surviendraient en raison d'un non-respect de cette notice et des consignes de sécurité.

2. Description de l'appareil Fig. 1-4

1. Poignée
2. Cale de fendage
3. Colonne de fendage
4. Griffe de retenue
5. Bras de commande à droite

5a. Bras de commande à gauche

6. Protection de la poignée
7. Levier de commande
8. Table pivotante
9. Étrier de protection
10. Crochet de verrouillage
11. Bouchon de purge
12. Roues
13. Commutateur et connecteur
14. Moteur
15. Support
16. Levier d'arrêt
17. Socle
18. Support pour outil de levage de troncs
19. Outil de levage de troncs
20. Chaîne
21. Levier à cran
22. Crochet à chaîne
23. Butée magnétique
24. Support de roue à droite
25. Support de roue à gauche
26. Roue porteuse

3. Fournitures

- Fendeuse de bois hydraulique
- Petites pièces/sachet joint
- Notice d'utilisation

4. Utilisation conforme

La machine correspond à la directive CE sur les machines en vigueur.

- La fendeuse de bois hydraulique est uniquement conçue pour un fonctionnement vertical, les bois doivent uniquement être fendus à la verticale dans le sens des fibres. Dimensions des bois à fendre :
  - Longueur du bois 75 - 107 cm
  - ø min./max. 9 – 45 cm
- Ne jamais fendre le bois à l'horizontale ou à contre-fil.
- Respecter les prescriptions de sécurité, de travail et de maintenance du fabricant, ainsi que les dimensions indiquées dans les caractéristiques techniques.
- Les instructions de prévention des accidents concernées et autres règles techniques de sécurité généralement admises doivent être observées.
- La machine ne doit être utilisée, entretenue ou réparée que par des personnes la connaissant et informées des dangers. Toute modification arbitraire de la machine annule toute garantie du fabricant pour les dommages en résultant.
- La machine ne doit être utilisée qu'avec des accessoires originaux et des outils originaux du fabricant.
- Toute utilisation hors de ce cadre est considérée comme non conforme. Le fabricant n'est pas responsable des dommages en résultant, seul l'utilisateur en porte le risque.

La machine doit être utilisée selon les dispositions correspondantes. Toute autre utilisation est considérée comme étant non conforme. Le fabricant décline toute responsabilité quant aux dommages ou blessures qui en résulteraient. Dans ce cas, l'utilisateur/opérateur est le seul responsable.
Une utilisation conforme consiste à respecter les consignes de sécurité, ainsi que les instructions de montage et les consignes d'utilisation du mode d'emploi.
Les personnes utilisant la machine et en assurant la maintenance doivent bien la connaître, ainsi que connaître les dangers possibles qu'elle implique.
En outre, les prescriptions de prévention des accidents doivent être respectées de la manière la plus scrupuleuse possible.
Toutes les autres règles de médecine du travail et de sécurité doivent être respectées.
Toute modification de la machine annule toute garantie du fabricant pour les dommages en résultant.

La machine ne doit être utilisée qu'avec des pièces de rechange et des accessoires originaux du fabricant.
Respecter les prescriptions de sécurité, de travail et de maintenance du fabricant, ainsi que les dimensions indiquées dans les caractéristiques techniques.

Veuillez tenir compte du fait que nos appareils n'ont pas été conçus pour être utilisés dans le domaine professionnel, industriel ou artisanal. Nous ne n'accordons aucune garantie lorsque l'appareil est utilisé à des fins professionnelles, artisanales ou industrielles ou lors de toute utilisation de la même nature.

Remarque
Familiarisez-vous avec le levier de commande à deux mains avant la mise en service de la machine ! Lisez attentivement les instructions d'utilisation.

Remarques supplémentaires sans symbole :

- Ne pas retirer le boîtier

Dans ces instructions d'utilisation, nous avons signalé les points qui concernent votre sécurité par ce signe : ⚠

5. Consignes de sécurité

Consignes de sécurité générales

AVERTISSEMENT : Si vous utilisez des appareils électriques, vous devriez suivre les mesures de sécurité de base suivantes, afin de réduire les risques d'incendie, de choc électrique et de blessures.
Veuillez lire toutes les indications avant de commencer à travailler sur cet outil.

- Observer toutes les mentions de danger et de sécurité sur cette machine.
- S'assurer que toutes les mentions de danger et de sécurité restent lisibles sur la machine.
- Les équipements de sécurité sur la machine ne doivent pas être démontés ni rendus inutilisables.
- Vérifier les lignes de raccordement au réseau. N'utiliser aucune ligne de raccordement défectueuse.
- Vérifier le bon fonctionnement de la commande à deux mains avant la mise en service.
- Les opérateurs doivent être âgés de plus de 18 ans. Les apprentis doivent être âgés de plus de 16 ans, et ne doivent travailler sur la machine qu'en étant supervisés.
- Portez des gants de travail pendant les travaux.

- Prudence lors des travaux : Risque de blessures aux doigts et aux mains avec l'outil de fendage.
- Pour fendre les pièces lourdes ou difficiles à manipuler, utilisez un auxiliaire d'appui adapté.
- Ne procéder aux travaux de conversion, de réglage, de nettoyage, de maintenance et d'élimination des erreurs que lorsque le moteur est à l'arrêt. **Débrancher la fiche secteur !**
- Les installations, réparations et travaux de maintenance sur l'installation électrique ne doivent être réalisés que par des spécialistes.
- Tous les équipements de protection et de sécurité doivent être immédiatement remontés à l'issue des travaux de réparation et de maintenance.
- Mettre le moteur à l'arrêt en quittant votre poste de travail. **Débrancher la fiche secteur !**

Consignes de sécurité supplémentaires pour les fendeuses de bois

- La fendeuse de bois doit être utilisée par une personne seulement.
- Portez un équipement de protection (lunettes de protection/visière, gants, protection auditive, chaussures de sécurité) pour vous protéger des éventuelles blessures.
- Ne jamais fendre de troncs dans lesquels se trouvent des clous, des fils ou d'autres objets.
- Le bois et les copeaux de bois déjà fendus rendent la zone de travail dangereuse. Il existe un risque de trébuchement, de glissement ou de chute. Faire en sorte que la zone de travail soit toujours bien rangée.
- Ne jamais mettre les mains dans les pièces mobiles de la machine lorsque la machine est en marche.
- Fendez seulement du bois d'une longueur maximale de 107 cm.
- Avant le début des travaux, vérifiez les conduites hydrauliques et flexibles
- Vérifiez les dispositifs de protection et les fonctions de la machine
- Ne pas toucher la zone de fendage
- Si du bois est coincé, arrêtez la machine et retirez le bois avec précaution.

1. Vous devez avoir entièrement lu le manuel d'utilisation et de maintenance avant d'utiliser la machine.
2. Portez toujours des chaussures de sécurité afin de garantir une protection contre le risque de chute de troncs sur les pieds.
3. Portez toujours des gants de travail pour protéger vos mains des copeaux et éclats générés lors des travaux.
4. Portez toujours des lunettes de protection ou une visière pour protéger vos yeux des copeaux et éclats générés lors des travaux.
5. Il est interdit de retirer ou de modifier les dispositifs de protection ou de sécurité.
6. Seul l'utilisateur peut se trouver dans le rayon de travail de la machine. Aucune autre personne ni animal ne doit se trouver dans un rayon de 5 mètres autour de la machine.
7. Il est interdit de jeter l'huile usagée dans la nature. L'huile doit être éliminée conformément aux prescriptions légales en vigueur dans le pays d'exercice de l'entreprise.
8. Risque de coupure ou de coincement des mains : ne touchez jamais les zones de danger lorsque le fendoir est en mouvement.
9. Avertissement : veillez toujours aux mouvements de l'outil de levage de troncs.
10. Avertissement : ne retirez jamais à la main un tronc bloqué dans le fendoir.
11. Avertissement : Avant d'effectuer tout travail de maintenance décrit dans ce manuel, débranchez la fiche secteur.
12. Avertissement : La tension est indiquée sur la plaque signalétique.

ATTENTION ! Lors de l'utilisation d'outils électriques, respecter les mesures de sécurité élémentaires suivantes assurant une protection contre les chocs électriques, les blessures et les incendies.
Lire toutes ces consignes avant d'utiliser cet outil électrique et conserver les consignes de sécurité en lieu sûr.

1. **Travail en toute sécurité**

- Maintenir l'ordre dans la zone de travail
- Le désordre régnant dans la zone de travail peut entraîner des accidents.

2. **Prendre en compte les facteurs environnementaux**

- Ne pas exposer les outils électriques à la pluie.
- Ne pas utiliser les outils électriques dans un environnement humide ou mouillé.
- Veiller à ce que la zone de travail soit bien éclairée.
- Ne pas utiliser les outils électriques dans les lieux soumis à des risques d'incendie ou d'explosion.

3. **Assurer une protection contre les chocs électriques**
- Éviter tout contact du corps avec les pièces mises à la terre (par exemple, tuyaux, radiateurs, fours électriques, appareils de réfrigération).

4. **Faire en sorte que les autres personnes restent à distance**
- Ne pas laisser d'autres personnes, en particulier les enfants, toucher l'outil électrique ou son câble. Maintenez-les à distance de la zone de travail.

5. **Conserver les outils électriques non utilisés en sécurité**
- Les outils électriques qui ne sont pas utilisés doivent être rangés à un endroit sec, en hauteur ou verrouillé, hors de portée des enfants.

6. **Ne pas surcharger l'outil électrique**
- Ils fonctionnent en effet de manière plus satisfaisante et plus sûre dans leur plage de puissance.

7. **Utiliser le bon outil électrique**
- N'utilisez pas de machines à faibles performances pour les travaux lourds.
- Ne pas utiliser l'outil électrique à des fins pour lesquelles il n'a pas été prévu.
- Par exemple, ne pas utiliser de scie circulaire manuelle pour couper des poteaux de construction ou des bûches de bois.

8. **Porter des vêtements adaptés**
- Ne pas porter de vêtements amples ou de bijoux qui risqueraient d'être entraînés par les pièces mobiles.
- En cas de travail en extérieur, il est recommandé de porter des chaussures antidérapantes.
- Recouvrir les cheveux longs d'un filet.

9. **Utiliser des équipements de protection**
- Portez des lunettes de protection.
- Si l'intervention génère de la poussière, porter un masque respiratoire.

10. **Ne pas utiliser le câble à des fins pour lesquelles il n'a pas été prévu.**
- Ne pas tirer sur le câble pour débrancher le connecteur de la prise de courant. Protéger le câble de la chaleur, de l'huile et des bords coupants.

11. **Sécuriser la pièce**
- Utilisez des dispositifs de serrage pour serrer fermement la pièce usinée.
- Elle sera ainsi maintenue de manière plus sûre qu'à la main.

12. **Éviter les positions du corps anormales**
- Veiller à adopter une position stable et à toujours maintenir son équilibre.

13. **Prendre soin de ses outils**
- Veiller à ce que les outils de découpe demeurent acérés et propres afin d'assurer un fonctionnement plus efficace et plus sûr.
- Respecter les consignes de graissage et de remplacement des outils.
- Contrôler régulièrement le câble de raccordement de l'outil électrique et le faire remplacer par un spécialiste agréé en cas de dommage.
- Contrôler régulièrement les rallonges et les remplacer en cas de dommage.
- Veiller à ce que les poignées soient sèches, propres et exemptes d'huile et de graisse.

14. **Tirer sur le connecteur pour le débrancher de la prise**
- En cas de non-utilisation de l'outil électrique, avant la maintenance,

15. **Ne jamais laisser une clé d'outil branchée**
- Avant toute mise en service, veiller à ce que les clés et outils de réglages aient été retirés.

16. **Éviter une mise en marche involontaire**
- S'assurer lors du branchement de la fiche dans la prise que l'interrupteur est éteint.

17. **Utiliser la rallonge pour l'extérieur**
- En extérieur, utiliser uniquement des câbles de rallonge autorisées et indiquées comme étant conformes à cet emploi.

18. **Être attentif**
- Faire attention à ce que l'on fait. Procéder de manière raisonnable. N'utilisez pas
- Ne pas utiliser l'outil électrique lorsque l'on n'est pas concentré.

19. **Vérifier si l'outil électrique présente des dommages**
- Avant de poursuivre l'utilisation de l'outil électrique, il convient de vérifier soigneusement que les dispositifs de protection et les pièces faciles à endommager fonctionnent parfaitement et conformément aux dispositions.
- Vérifier que les pièces mobiles fonctionnent parfaitement, ne sont pas coincées et ne sont pas endommagées. Toutes les pièces doivent être montées correctement et toutes les conditions doivent être remplies pour garantir un fonctionnement impeccable de l'outil électrique.
- Sauf indication contraire dans les instructions d'utilisation, les dispositifs de protection et pièces endommagés doivent être réparés ou remplacés conformément aux dispositions par un atelier spécialisé et agréé.

- Les commutateurs endommagés doivent être remplacés par un atelier de service clients.
- Ne pas utiliser d'outils électriques pour lesquels les fiches ne se branchent et ne se débranchent pas.

20. **ATTENTION !**

- Le recours à d'autres outils auxiliaires et accessoires peut entraîner un risque de blessures.

21. **Faire réparer l'outil électrique par un électricien spécialisé**

- Cet outil électrique est conforme aux dispositions de sécurité en vigueur. Les réparations ne doivent être menées à bien que par un électricien spécialisé qui utilisera des pièces de rechange d'origine. Sinon, l'utilisateur risque l'accident.

Consignes de sécurité supplémentaires

CONSIGNES DE SECURITE SPECIALES POUR LES FENDEUSES DE BOIS

Prudence !

Pièces mobiles. Ne pas toucher la zone de fendage.

AVERTISSEMENT :

L'utilisation de cet appareil puissant présente des dangers spécifiques. Veillez particulièrement à vous protéger et à protéger les personnes à proximité. Les dispositions de sécurité de base doivent toujours être observées afin de réduire le risque de blessure et les dangers.

LISEZ LA NOTICE D'UTILISATION AVANT LA MISE EN SERVICE.

- La machine doit être utilisée par un seul opérateur.
- N'essayez jamais de fendre des troncs dont les dimensions dépassent la capacité recommandée. Aucun clou ou fil ne doit se trouver dans les troncs, car ils peuvent être projetés et endommager la machine. La coupe de l'extrémité des troncs doit être plate et toutes les branches doivent avoir été retirées. Le bois doit toujours être fendu dans le sens du grain. Ne placez pas et ne fendez pas le bois de manière transversale par rapport à la fendeuse, car cela pourrait endommager la fendeuse.
- L'opérateur doit utiliser la commande de la machine à deux mains, sans utiliser un autre dispositif de remplacement de la commande.
- La machine doit uniquement être utilisée par des adultes qui ont lu la notice d'utilisation avant l'utilisation. Personne ne doit utiliser cette machine sans avoir lu le manuel.
- Ne fendez jamais deux troncs à la fois, car le bois pourrait être projeté, ce qui est dangereux.
- Ne rajoutez pas de bois et ne remplacez pas le bois pendant le fonctionnement, c'est très dangereux.
- Lors du fonctionnement de la machine, les personnes et les animaux doivent se trouver à l'extérieur d'un rayon minimal de 5 m autour de la fendeuse de bois.
- Ne modifiez pas les dispositifs de protection de la fendeuse de bois et ne travaillez jamais sans.
- Ne soumettez jamais la fendeuse de bois à une pression du vérin de plus de 5 secondes pour fendre du bois excessivement dur. L'huile en surchauffe sous pression peut endommager la machine. Arrêtez la machine et réessayez de fendre le tronc après l'avoir pivoté à 90°. Si vous ne pouvez toujours pas fendre le bois, cela signifie que le bois est trop dur pour la puissance de la machine et qu'il doit être retiré afin de ne pas endommager la fendeuse de bois.
- Ne laissez jamais la machine fonctionner sans surveillance. Arrêtez la machine et débranchez-la lorsque vous ne l'utilisez pas.
- N'utilisez pas la machine à proximité de gaz naturel, de conduits d'essence ou d'autres matériaux inflammables.
- N'ouvrez jamais le boîtier électrique ni le capot moteur. Si nécessaire, contactez un électricien spécialisé.
- Assurez-vous que la machine et le câble n'entrent jamais en contact avec de l'eau. Manipulez le câble d'alimentation avec précaution et ne tirez pas dessus brutalement pour le débrancher. Maintenez les câbles à l'écart de toute chaleur excessive, de l'huile et des objets tranchants.
- Veuillez respecter les températures lors des travaux. Les températures ambiantes très basses ou très élevées peuvent causer des dysfonctionnements.
- Les personnes qui utilisent l'appareil pour la première fois doivent recevoir une formation pratique à l'utilisation de la fendeuse de bois et être supervisées par un opérateur expérimenté.
- Avant tous travaux, vérifiez si toutes les fonctions de l'appareil fonctionnent bien
  - si tous les dispositifs liés à la sécurité fonctionnent bien (interrupteur de sécurité à deux mains, bouton d'arrêt et levier d'arrêt)
  - que l'appareil peut bien être arrêté
  - si l'appareil est bien réglé (support du tronc, griffes de retenue, hauteur de la cale de fendage)
  - Pour les travaux, éliminez tous les obstacles de la zone de travail (morceaux de bois p. ex.)

AVERTISSEMENTS SPECIAUX LORS DE L'UTILISATION DE LA FENDEUSE DE BOIS

L'utilisation de cet appareil puissant présente des dangers spécifiques. Veillez particulièrement à vous protéger et à protéger les personnes à proximité.

Système hydraulique

N'utilisez jamais l'appareil en présence d'un risque dû au liquide hydraulique. Contrôlez le système hydraulique pour détecter d'éventuelles fuites avant d'utiliser la fendeuse. Veillez à ce que l'appareil et la zone de travail soient propres et exempts de taches d'huile. Le liquide hydraulique présente des risques, car vous pouvez glisser et chuter, vos mains peuvent glisser lors de l'utilisation de la machine et le liquide hydraulique peut causer un incendie.

Sécurité électrique

N'utilisez jamais cet appareil en cas de danger électrique. N'utilisez jamais un appareil électrique dans un environnement humide. N'utilisez jamais cet appareil avec une conduite d'alimentation ou une rallonge inadaptée. N'utilisez jamais cet appareil si vous n'êtes pas raccordé à une prise correctement mise à la terre, qui fournit la puissance indiquée sur l'étiquette et qui est protégée par un fusible.

⚠ Attention !

Pendant son fonctionnement, cet outil électrique génère un champ électromagnétique. Ce champ peut dans certaines circonstances nuire aux implants médicaux actifs ou passifs. Pour réduire les risques de blessures graves voire mortelles, nous recommandons aux personnes porteuses d'implants médicaux de consulter leur médecin, ainsi que le fabricant de leur implant avant d'utiliser la machine.

Dangers mécaniques

Fendre le bois présente des dangers mécaniques particuliers. N'utilisez jamais cet appareil si vous ne portez pas des gants de protection conformes, des chaussures coquées et une protection oculaire autorisée. Faites attention aux éclats générés, évitez de vous blesser en vous piquant et de gripper l'appareil. N'essayez jamais de fendre des troncs trop longs ou trop courts, inadaptés à l'appareil. N'essayez jamais de fendre des troncs dans lesquels se trouvent des clous, des fils ou d'autres objets. Rangez la zone de travail ; le bois fendu et les copeaux de bois accumulés font de l'environnement de travail une zone dangereuse.

Ne continuez jamais de travailler dans un environnement de travail surchargé, dans lequel vous pouvez glisser, trébucher ou chuter. Maintenez les spectateurs à l'écart de l'appareil et ne laissez jamais les personnes non autorisées utiliser l'appareil.

Risques résiduels

Cet appareil a été construit en l'état actuel des connaissances techniques et des règles relevant des techniques de sécurité généralement reconnues. Son utilisation peut toutefois présenter des risques résiduels.

- Risque de blessures aux doigts et aux mains par l'outil de fendage si le bois n'est pas correctement guidé ou appuyé.
- Blessures causées par la pièce usinée qui voltige si elle n'est pas correctement maintenue ou guidée.
- Danger dû aux propriétés particulières du bois (branches, forme inégale, etc.)
- Danger pour la santé dû au courant en cas d'utilisation de ligne de raccordement électrique non conformes.
- Avant d'entreprendre une intervention de réglage ou de maintenance, retirez la fiche secteur.
- En outre, et ce malgré toutes les mesures préventives prises, des risques résiduels cachés peuvent demeurer.
- Les risques résiduels peuvent être réduits au minimum si les « Consignes de sécurité « et les instructions d'» Utilisation conforme «, ainsi que l'ensemble de la notice d'utilisation sont respectés.

Normes de prévention des accidents

La machine doit uniquement être utilisée par le personnel spécialisé, parfaitement familiarisé avec le contenu de ce manuel.

Avant la mise en service, vérifiez que les dispositifs de sécurité sont impeccables et parfaitement fonctionnels.

Avant la mise en service, familiarisez-vous également, conformément aux instructions d'utilisation, avec les mécanismes de commande de la machine.

Ne dépassez pas la puissance indiquée de la machine.

La machine doit uniquement être utilisée aux fins prévues.

Conformément aux dispositions du pays dans lequel la machine est utilisée, le personnel doit porter les vêtements de travail indiqués ici et ne pas porter de vêtements amples, de ceinture, de bague ou de chaîne. Les longs cheveux doivent être attachés si possible.

La zone de travail doit toujours, dans la mesure du possible, être bien rangée et propre et les outils, accessoires et clés doivent se trouver à proximité.

Lors du nettoyage et de la maintenance, la machine ne doit pas être raccordée au réseau d'électricité.
Il est strictement interdit d'utiliser la machine sans les dispositifs de sécurité ou si ceux-ci sont désactivés.
Il est strictement interdit de retirer ou de modifier les dispositifs de sécurité.

N'effectuez pas de maintenance ou de réglage avant d'avoir lu attentivement ce manuel.

Le plan de maintenance régulière prescrit ici doit être observé pour des raisons de sécurité aussi bien que pour garantir les performances de la machine.

Les étiquettes de sécurité doivent rester propres et lisibles et être observées afin d'éviter les accidents. Si les panneaux sont endommagés, égarés ou qu'ils concernent des pièces qui ont été remplacées, ils doivent être remplacés par des panneaux d'origine à demander auprès du fabricant et apposés à l'endroit prescrit.
En cas d'incendie, utilisez un extincteur pulvérulent. En raison des risques de court-circuit, les incendies sur l'installation ne doivent pas être éteints au jet d'eau.
Si le feu ne peut pas être éteint immédiatement, il faut surveiller les fuites de liquide.
En cas d'incendie prolongé, le réservoir d'huile et les conduites sous pression peuvent exploser : il faut donc veiller à ne pas entrer en contact avec les liquides qui s'échappent.

6. Caractéristiques techniques

	Compact 12t	Compact 15t
Dimension PxlxH mm	1160x960x1100 / 1650	
Hauteur de la table pivotante mm	320	
Hauteur de travail mm	920	
Longueur du bois cm	1070 / 750	
Puissance max. t*	12	15
Pression hydraulique MPa	23,3	25,6
Cylindrée cm	55,0	
Vitesse d'avance cm/s	5,2	5,2
Vitesse de recul cm/s	22	22
Quantité d'huile l	8,0	
Diamètre du bois min./max. cm	9 – 40	
Poids en kg	191	
Entraînement		
Moteur V/Hz	400/50	400/50
Puissance absorbée P1 kW	3,5	3,5
Puissance de sortie P2 kW	2,5	2,5
Courant absorbé A	14	
Résistance au court-circuit en kA	1	
Mode de fonctionnement	S6/40% / IP54	
Vitesse de rotation du moteur 1/min	2800	
Protection du moteur	oui	
Inverseur de phases	oui	

Sous réserve de modifications techniques !

* La force de fendage maximale dépend de la résistance du bois à fendre et peut varier en fonction de différents facteurs qui influent sur l'installation hydraulique.

7. Déballage

- Ouvrez l'emballage et sortez-en délicatement l'appareil.
- Retirez le matériau d'emballage, ainsi que les protections d'emballage et de transport (s'il y a lieu).
- Vérifiez que les fournitures sont complètes.
- Vérifiez que l'appareil et les accessoires n'ont pas été endommagés lors du transport. En cas de réclamations, le livreur doit en être informé immédiatement. Les réclamations ultérieures ne seront pas acceptées.
- Conservez si possible l'emballage jusqu'à la fin de la période de garantie.

- Familiarisez-vous avec l'appareil à l'aide de la notice d'utilisation avant de commencer à l'utiliser.
- N'utilisez que des pièces originales pour les accessoires ainsi que les pièces d'usure et de rechange. Vous trouverez les pièces de rechange chez votre distributeur spécialisé.
- Lors d'une commande, indiquez nos numéros d'articles ainsi que le type et l'année de fabrication de l'appareil.

⚠ AVERTISSEMENT !
Risque d'ingestion et d'étouffement !
Les matériaux d'emballage, les protections d'emballage et de transport ne sont pas des jouets. Les sachets en plastique, les films et les petites parties peuvent être avalés et provoquer un étouffement.

- Tenez les matériaux d'emballage, les protections d'emballage et de transport à l'écart des enfants.

8. Structure/avant mise en service

⚠ Attention !
Avant la mise en service, montez impérativement l'appareil en entier !

Pour des raisons techniques de conditionnement, votre fendeuse de bois scheppach n'est pas entièrement montée.

Montage des bras de commande, fig. 7
- Graissez légèrement la plaque coulissante (5d).
- Insérez le bras de commande (5) avec l'évidement dans le raccord transversal (5c).
- Insérez la vis à six pans M8x30, (5b) avec la rondelle par le haut, serrez avec la rondelle et l'écrou d'arrêt par le bas de manière à ce que le bras de commande puisse encore être déplacé.
- Montez le bras de commande gauche 5a de la même manière (5c) Fig. 8, introduisez la bascule de commutation supérieure dans l'évidement de la barre de commutation (5d) Fig. 1

Montez les roues, Fig. 5
- Faites passer l'essieu de roue (12a) dans les alésages.
- Montez une rondelle (12b), une roue (12) et une rondelle (12b) des deux côtés.
- Enfoncez un capuchon de protection (12c) des deux côtés.

Montez l'étrier de protection Fig. 8.
Placez les deux étriers de protection (9) dans le support, utilisez à gauche et à droite une rondelle et les vis à six pans M10x55 avec écrou à tête hexagonale (9a) et serrez-les.

Monter la roue porteuse Fig. 9
- Montez le support de roue à droite (24) et le support de roue à gauche (25) avec les vis à six pans M10x25 avec rondelle et écrou (25a) sur le support, ne serrez pas trop les vis encore.
- Placez la douille (26a) dans la roue porteuse (26) et placez à gauche et à droite les rondelles (26b) dessus.
- Prenez la roue porteuse montée et poussez-la entre les supports de roue mobiles et montez la vis à six pans M10x70 avec rondelle et écrou 26c puis serrez-la.
- Resserrez les 4 vis (25a) sur les supports de roues.

Monter le support Fig. 1
Montez le support (15) avec les vis à six pans M10x25 et la rondelle (15a) sur le socle.

Monter le crochet à chaîne Fig. 6
Montez le crochet à chaîne (22) avec les vis à six pans M12x35 avec rondelle et écrou (22a) sur le support de la colonne de fendage (3)

Monter l'outil de levage de troncs Fig. 5
- Montez l'outil de levage de troncs (19) avec la vis à six pans M12x70 avec rondelle et écrou (19a) sur le support du socle, l'écrou doit être du côté droit en direction des roues !
- Poussez le support de l'outil de levage de troncs (18) dans l'évidement et vissez la vis cylindrique M6 (18a) en haut dans le tuyau.
- Fixez la chaîne (20) avec la vis à six pans M10x30 avec rondelle et écrou (20a) à l'extérieur sur la bride. Serrez l'écrou afin que la chaîne puisse se déplacer librement. Attention ! La chaîne doit pouvoir être tournée facilement sur la vis !

Monter le levier à cran Fig. 2
- Placez le levier à cran (21) dans le support, utilisez à gauche et à droite une rondelle et les vis à six pans M10x55 avec écrou à tête hexagonale (21a) et serrez-les.
- Vérifiez le bon fonctionnement du cran (21b) !

9. Consignes de travail

Limitation de course pour les bois cours, fig. 12
- Mettez la cale de fendage dans la position souhaitée.
- Tirez le levier d'arrêt.
- Arrêtez le moteur.
- Desserrez la vis de fixation A.
- Guidez la barre de réglage de course B vers le haut jusqu'à ce qu'elle soit bloquée par la butée.
- Resserrez la vis de fixation A.
- Démarrez le moteur.
- Contrôlez la position supérieure.

10. Mise en service

⚠ Attention !
Avant la mise en service, montez impérativement l'appareil en entier !

Avant chaque utilisation, contrôlez le niveau d'huile, voir le chapitre « Maintenance « !

Installation
Préparez le lieu de travail sur lequel la machine va être utilisée. Faites en sorte de disposer de suffisamment de place pour permettre un fonctionnement sûr et sans problème.
La machine a été conçue pour fonctionner sur des surfaces planes et doit être installée de manière stable sur un sol plan et solide.

Contrôle fonctionnel
Procéder à un contrôle fonctionnel avant chaque utilisation.

- Action :
  - Poussez les deux poignées vers le bas.

- Résultat :
  - La cale de fendage s'abaisse - jusqu'à env. 10 cm au-dessus de la table.

- Action :
  - Relâchez une poignée.

- Résultat :
  - La cale de fendage reste dans la position sélectionnée.

- Action :
  - Relâcher les deux poignées

- Résultat :
  - La cale de fendage retourne en position supérieure.

Mise en service
Veillez à ce que la machine soit entièrement montée et de manière conforme aux prescriptions. Procédez à un contrôle avant chaque utilisation :
- vérifier que les câbles de raccordement ne présentent pas de zones défectueuses (fissures, coupures ou marques similaires),
- que la machine n'est pas endommagée,
- que toutes les vis sont bien serrées,
- que le système hydraulique ne présente pas de fuites et
- le niveau d'huile

Si la température ambiante est inférieure à 5 °C, la fendeuse doit fonctionner en marche à vide pendant 15 minutes pour que l'huile hydraulique puisse se réchauffer.

Purge, fig. 14
Purgez l'installation hydraulique avant de mettre la fendeuse en marche.
- Desserrez le capuchon d'aération (A) de quelques tours afin que l'air puisse s'échapper du réservoir d'huile.
- Laissez le capuchon ouvert pendant le fonctionnement.
- Avant de déplacer la fendeuse, fermez à nouveau le capuchon, sans quoi de l'huile pourrait s'échapper.

Si vous ne purgez pas l'installation hydraulique, l'air enfermé endommage les joints et donc la fendeuse !

Sécurité électrique
Raccordez l'outil électrique au secteur via une prise de courant de sécurité 16 A maximum. Nous recommandons de monter un dispositif de protection contre les courants de défaut avec un courant de déclenchement nominal ne dépassant pas 30 mA. Demandez conseil à un électricien.

Activation/désactivation, fig. 7
- Appuyer sur le bouton vert pour activer la machine.
- Appuyer sur le bouton rouge pour désactiver la machine.

Remarque :
Avant chaque utilisation, vérifiez le bon fonctionnement de l'unité d'activation/de désactivation en procédant à une activation, puis à une désactivation.

Sécurité contre le redémarrage en cas de coupure de courant (déclencheur de tension nulle)
En cas de coupure de courant, de débranchement involontaire de la fiche ou de fusible défectueux, l'appareil s'arrête automatiquement. Appuyez à nouveau sur le bouton vert de l'unité de commutation pour redémarrer l'appareil.

Fendage
- L'outil de levage de troncs (19) Fig. 13 doit se trouver dans la position supérieure encliquetée
- Placez le bois sur le socle (17) Fig. 1, maintenez-le à l'aide des deux griffes de retenue (4) situées sur les bras de commande (5, 5a) et placez le morceau de bois au centre de la cale de fendage (2), abaissez les deux leviers de commande (7). Dès que la cale de fendage (2) pénètre dans le bois, éloignez les bras de commande (5, 5a) d'env. 2 cm du bois en exerçant une pression régulière sur les leviers de commande (7). Vous empêcherez ainsi tout dommage aux griffes de retenue (4) !
- Abaissez la cale de fendage (2) jusqu'à ce que le bois soit fendu. Si le bois n'est pas entièrement fendu après la première course de fendage, relâchez lentement les deux leviers de commande (7) et déplacez prudemment la cale de fendage (2) avec le bois vers le haut jusqu'à atteindre la position finale. Ensuite, faites pivoter la table pivotante (8) Fig. 13 avec la main ou le pied jusqu'à ce que le crochet de verrouillage (10) Fig. 1 s'enclenche. Effectuez à présent une deuxième course de fendage jusqu'à ce que le bois soit entièrement fendu et retirez les bûches avant de refaire pivoter la table pivotante avec la main ou le pied.

Fonctionnement de l'outil de levage de troncs
Consignes générales concernant l'outil de levage de troncs :
- Pour des raisons de sécurité, la chaîne de l'outil de levage de troncs ne doit être suspendue au crochet de chaîne (22) que par le dernier maillon.
- Veillez à ce que personne ne se trouve dans la zone de travail de l'outil de levage de troncs.

Fonctionnement de l'outil de levage de troncs :
- Desserrez le levier à cran (21b) de l'outil de levage de troncs afin que le tube de levage puisse se déplacer librement.
- Abaissez le fendoir jusqu'à ce que le tube de levage de l'outil de levage de troncs repose entièrement sur le sol.
- Dans cette position, vous pouvez rouler le tronc à fendre sur le tube de levage. Le tronc doit se trouver entre les deux fixations.
- Tirez le levier d'arrêt (16) vers l'avant et laissez le fendoir remonter lentement.
- L'outil de levage de troncs se déplace vers le haut et positionne le tronc sur le socle.
- Alignez à présent le tronc au milieu de la cale de fendage et fendez-le. (voir la consigne de travail « Fendage «)
- Retirez ensuite le bois fendu. Vous pouvez alors fendre un nouveau tronc en suivant la procédure indiquée.

Prudence !
Ne pas stationner dans la zone de travail de l'outil de levage de troncs ! Risque de blessures !

Remise en place de l'outil de levage de troncs :
Si vous n'utilisez pas l'outil de levage de troncs, celui-ci sert de deuxième bras de protection. Pour ce faire, remontez le bras jusqu'à ce qu'il s'enclenche dans le levier à cran.

Position de transport de l'outil de levage de troncs :
Poussez manuellement l'outil de levage de troncs vers le haut jusqu'à ce qu'il s'enclenche.

Attention !
Gardez toujours le socle propre afin que la table pivotante avec crochet de verrouillage puisse bien s'enclencher.

- Fendre uniquement du bois scié droit.
- Fendez le bois à la verticale.
- Ne fendez jamais à l'horizontale ou à la transversale.
- Lors du fendage, portez des gants de protection adaptés.

Fin du travail
- Déplacez la cale de fendage en position inférieure.
- Tirez le levier d'arrêt (16) (Fig. 12)
- Arrêtez l'appareil et débranchez la fiche secteur.
- Fermez la vis de purge.
- Observez les consignes de maintenance générales.

Raccordement électrique
Le moteur électrique installé est prêt à fonctionner une fois raccordé. Le raccordement correspond aux dispositions de la VDE et DIN en vigueur.

Le branchement au secteur effectué par le client ainsi que la rallonge électrique utilisée doivent correspondre à ces prescriptions.
- Le produit remplit les exigences de la norme EN 61000-3-11 et est soumis à des conditions de raccordement spéciales. Autrement dit, il est interdit de l'utiliser aux points de raccordement de son propre choix.
- En cas de conditions secteur défavorables, le produit peut conduire à des variations de tension temporaires.
- Le produit est uniquement conçu pour un raccordement à des points
  a) Ne pas dépasser l'impédance réseau maximale autorisée « Z « = 0,382 Ω) ou
  b) présentant un courant de charge permanent admissible du secteur d'au moins 100 A par phase.
- En tant qu'utilisateur, vous devez vous assurer, si nécessaires après avoir consulté votre fournisseur d'énergie, que votre point de raccordement auquel vous souhaitez faire fonctionner le produit répond à l'une des deux exigences a) ou b) mentionnées.

Remarque importante
En cas de surcharge du moteur, ce dernier s'arrête de lui-même. Après un temps de refroidissement (d'une durée variable), le moteur peut être remis en marche.

Ligne de raccordement électrique défectueuse
Des détériorations de l'isolation sont souvent présentes sur les lignes de raccordement électriques.

Les causes peuvent en être :
- Des points de pression, si les lignes de raccordement passent par des fenêtres ou interstices de portes.
- Des pliures dues à une fixation ou à un cheminement incorrects des lignes de raccordement.
- Des points d'intersection si les lignes de raccordement se croisent.
- Des détériorations de l'isolation dues à un arrachement hors de la prise murale.
- Des fissures dues au vieillissement de l'isolation.

Des lignes de raccordement électriques endommagées de la sorte ne doivent pas être utilisées et, en raison de leur isolation défectueuse, sont mortellement dangereuses.
Vérifier régulièrement que les lignes de raccordement électriques ne sont pas endommagées. Assurez-vous que la ligne de raccordement ne soit pas raccordée au réseau lors de la vérification.

Les lignes de raccordement électriques doivent correspondre aux dispositions VDE et DIN en vigueur. N'utiliser que des lignes de raccordement dotées du signe H07RN.

L'indication de la désignation du type sur la ligne de raccordement est obligatoire.

Moteur triphasé 400 V / 50 Hz
Tension secteur 400 V / 50 Hz.
La prise secteur et la rallonge doivent être à 5 conducteurs = 3 P + N + SL. - (3/N/PE).

La prise secteur est sécurisée avec 16 A maximum.

En cas de raccordement au secteur ou de changement de site, le sens de rotation doit être contrôlé. Au besoin, la polarité doit être inversée.
Tournez le dispositif d'inversion de polarité (400 V) dans la prise de l'appareil. (fig. 15).

11. Nettoyage, maintenance et réparation

Attention !
Débranchez la fiche secteur avant tous travaux de nettoyage, de maintenance et de réparation.

Procédez aux travaux de transformation, de réglage et de nettoyage uniquement lorsque le moteur est à l'arrêt.

Les ouvriers expérimentés peuvent effectuer eux-mêmes de petites réparations sur la machine.

Les travaux de réparation et de maintenance sur l'installation électrique ne doivent être effectués que par des électriciens spécialisés.
Tous les équipements de protection et de sécurité doivent être immédiatement remontés à l'issue des travaux de réparation et de maintenance.

Nos recommandations sont les suivantes :
- Nettoyez la machine après chaque utilisation !
- Cale de fendage
  - La cale de fendage est une pièce d'usure et doit au besoin être aiguisé.
- Dispositif de protection à deux mains
  - Le dispositif de retenue et de commande combiné doit rester facile à déplacer. Lubrifier occasionnellement avec quelques gouttes d'huile.
- Pièces mobiles
  - Maintenez les guidages du fendoir propres. (Saleté, copeaux de bois, écorces, etc.)
  - Lubrifiez les rails de guidage avec de l'huile à pulvériser ou de la graisse
- Vérifiez le niveau d'huile du système hydraulique.
  - Contrôlez l'étanchéité et l'usure des raccords hydrauliques et des raccords vissés. Resserrez éventuellement Resserrer les raccords vissés.

Vérifier le niveau d'huile
L'installation hydraulique est un système fermé avec réservoir d'huile, pompe à huile et vanne de commande. Vérifiez régulièrement le niveau d'huile de lubrification avant chaque mise en service. Un niveau d'huile insuffisant peut endommager la pompe à huile.

Remarque :
Le niveau d'huile doit être contrôlé avec le couteau de fendage rentré. La jauge d'huile se trouve sous la fendeuse dans la vis de remplissage A (Fig. 8) et présente 2 rainures. Si le niveau d'huile se trouve au niveau de l'encoche inférieure, cela signifie que le niveau minimal d'huile est atteint. Si cette situation se produit, vous devez immédiatement faire l'appoint d'huile. L'encoche supérieure indique le niveau maximal d'huile.
La colonne de fendage doit être rentrée avant le contrôle. La machine doit être à plat.

Quand vidanger l'huile ?
Première vidange d'huile après 50 heures de fonctionnement, puis toutes les 500 heures de fonctionnement.

Vidange d'huile, Fig. 14
- Rentrez entièrement la colonne de fendage.
- Placez un récipient d'une contenance d'au moins 8 l sous la fendeuse.
- Desserrez le bouchon de purge A
- Ouvrez la vis de purge d'huile B pour que l'huile puisse s'écouler.
- Refermez la vis de purge d'huile et serrez-la fermement.
- Versez 8 l d'huile hydraulique neuve à l'aide d'un entonnoir propre.
- Revissez le bouchon de purge.

Éliminer l'huile usagée de façon conforme dans le point de collecte local des huiles usagées. Il est interdit de laisser s'écouler de l'huile usagée dans le sol ou de la mélanger avec les déchets.

Nous recommandons les huiles hydrauliques suivantes :
- Aral Vitam gf 22
- BP Energol HLP-HM 22
- Mobil DTE 11
- Shell Tellus 22
- ou des huiles similaires.

N'utilisez pas d'autres types d'huile !
L'utilisation d'autres huiles a une influence sur le fonctionnement du vérin hydraulique.

Étui de la fendeuse
L'étui de la fendeuse doit être légèrement lubrifié avant la mise en service. Cette opération doit être répétée toutes les 5 heures de fonctionnement. Apposer un peu de graisse ou d'huile de pulvérisation. L'étui ne doit pas devenir sec.

Installation hydraulique
L'installation hydraulique est un système fermé avec réservoir d'huile, pompe à huile et vanne de commande
Le système complet côté usine ne doit être ni modifié ni transformé.

Contrôler régulièrement le niveau d'huile.
Un niveau d'huile insuffisant endommage la pompe à huile.
Contrôlez régulièrement l'étanchéité des raccords hydrauliques et des vissages – resserrez-les au besoin.

Avant de débuter les opérations de maintenance ou de contrôle, nettoyer l'espace de travail et préparer un outillage approprié en bon état.

Les intervalles indiqués ici s'appliquent à des conditions d'utilisation normales. Si la machine est utilisée de manière intensive, ces intervalles sont raccourcis en conséquence.
Nettoyer les revêtements de la machine, les caches et le levier de commande avec un chiffon doux, sec ou légèrement imbibé de produit de nettoyage neutre. Ne pas utiliser de solvants comme de l'alcool ou de l'essence qui pourraient agresser les surfaces.
Tenir les huiles et lubrifiants hors de la portée du personnel non autorisé. Lire soigneusement et observer impérativement les instructions sur les récipients. Éviter tout contact avec la peau et bien rincer après utilisation.

Raccords et réparations
Les raccordements et réparations sur l'équipement électrique ne doivent être effectués que par un électricien spécialisé.

Pour toute question, veuillez indiquer les données suivantes :
- Type de courant du moteur
- Données figurant sur la plaque signalétique de la machine
- Données figurant sur la plaque signalétique du moteur

Informations de service
Notez que, pour ce produit, les composants suivants sont soumis à une usure naturelle ou due à l'utilisation et que les composants suivants sont nécessaires en tant que consommables.
Pièces d'usure* : Cale de fendage

* ne sont pas des composants obligatoires de la livraison !

Les pièces de rechange et accessoires sont disponibles auprès de notre centre de services. Pour ce faire, scannez le QR Code figurant sur la page d'accueil.

12. Transport

Transport manuel, fig. 10
Pour transporter la fendeuse de bois, placez la cale de fendage (3) en position inférieure. À l'aide de la poignée (1) située sur la colonne de fendage, basculez la fendeuse jusqu'à ce que la machine repose sur la roue porteuse (26) et puisse être déplacée.

Transport avec une grue Fig. 11
Fixez la sangle à gauche du support de l'étrier de protection supérieur et à droite du support du levier à cran, puis soulevez prudemment la machine !
ne soulevez jamais l'outil par la cale de fendage !

13. Stockage

Lors du stockage, respectez les conditions suivantes :
- Endroit sec et abrité
- Humidité max. 80 %
- Plage de températures -20 °C à +60 °C

Le fonctionnement de la machine doit se faire dans les conditions environnementales suivantes :

	minimales	maximales	recommandées
Température	5 C°	40 C°	16 C°
Humidité		95 %	70 %

Conservez l'outil dans l'emballage d'origine.
Recouvrez l'outil afin de le protéger de la poussière ou de l'humidité. Conservez la notice d'utilisation à proximité de l'outil.

14. Élimination et recyclage

L'appareil est livré sous emballage afin d'être protégé des dommages liés au transport. Cet emballage est une matière première qui est donc réutilisable ou recyclable.

L'appareil et ses accessoires sont composés de plusieurs matériaux tels que, par exemple, du métal et du plastique. Éliminez les éléments défectueux en les plaçant dans les déchets spéciaux. Renseignez vous auprès de votre négociant spécialisé ou auprès de l'administration de votre commune !

La machine ne contient pas de substances nocives pour la santé et l'environnement, car elle a été construite avec des matériaux complètement recyclables ou pouvant être mis au rebut normalement.
Pour la mise au rebut, s'adresser à des entreprises spécialisées ou à un personnel qualifié, connaissant les risques éventuels, ayant lu et suivi à la lettre les présentes notices d'utilisation.

Lorsque la machine arrive en fin de vie, procédez de la manière suivante en observant toutes les normes de prévention des accidents indiquées ci-après :

- couper l'alimentation (électrique ou PTO),
- retirer tous les câbles et les déposer dans un point de collecte spécialisé, en observant les dispositions nationales en vigueur.
- Videz le réservoir d'huile, déposez l'huile dans des récipients étanches auprès d'un point de collecte en observant les dispositions en vigueur dans le pays.
- Déposer toutes les autres pièces de la machine dans une déchèterie, en observant les dispositions nationales en vigueur.

Les appareils usés ne doivent pas être jetés avec les ordures ménagères !

Ce symbole signifie que le produit ne peut pas être jeté avec les ordures ménagères, conformément à la « Directive sur les déchets d'équipements électriques et électroniques (2012/19/UE) « et aux lois nationales. Ce produit doit être déposé dans un point de collecte prévu à cet effet. Cela peut être effectué en rendant l'appareil lors de l'achat d'un produit similaire ou en le déposant auprès d'un point de collecte habilité à recycler les appareils électriques et électroniques usés. Une manipulation incorrecte des appareils usés peut avoir des effets négatifs sur l'environnement et la santé en raison des matières dangereuses souvent contenues dans les appareils électriques et électroniques usés. Une mise au rebut correcte du produit vous permet en outre de participer à une utilisation efficace des ressources naturelles. Les informations relatives aux points de collecte pour appareils usés sont disponibles auprès de la mairie, des services de collecte locaux, de tout point habilité à éliminer les appareils électriques et électroniques usés ainsi qu'auprès de votre service de collecte des déchets.

15. Dépannage

Le tableau suivant indique les symptômes d'erreur et décrit les solutions possibles si votre machine ne fonctionne pas correctement. Si vous n'arrivez pas à localiser et éliminer le problème de cette manière, adressez-vous à l'atelier de service après-vente.

Panne	Cause possible	Solution	Niveaux de danger
La pompe hydraulique ne démarre pas	Tension inexistante	Vérifier que les conduites sont alimentées	Risque d'électrocution Cette étape doit être effectuée par un électricien responsable de la maintenance.
	Coupure de l'interrupteur thermique du moteur	Enclencher à nouveau l'interrupteur thermique situé à l'intérieur du carter de moteur	
La colonne ne se déplace pas vers le bas	Niveau d'huile insuffisant	Contrôler le niveau d'huile et faire l'appoint	Risque d'encrassement Cette étape doit être effectuée par le machiniste.
	Un des leviers n'est pas raccordé	Contrôler la fixation des leviers	Risque de coupures Cette étape doit être effectuée par le machiniste.
	Rails encrassés	Nettoyer la colonne	
Le moteur démarre, mais la colonne ne se déplace pas vers le bas	Mauvais sens de rotation du moteur sur courant triphasé	Vérifier le sens de rotation du moteur et le régler	

Maintenance et réparations

Le personnel spécialisé doit effectuer toutes opérations de maintenance en observant précisément ces instructions d'utilisation. Avant toute maintenance, toutes les mesures de précaution doivent être appliquées, le moteur doit être arrêté et l'alimentation électrique coupée (débrancher le connecteur). Apposez un panneau sur la machine afin d'expliquer la situation : « Machine hors service pour maintenance. il est interdit à toute personne non autorisée de stationner à proximité de la machine et de la mettre en marche. «

Spiegazione dei simboli sull‘apparecchio

L‘utilizzo di simboli in questo manuale serve ad attirare la vostra attenzione sui possibili rischi. I simboli di sicurezza e le spiegazioni che li accompagnano devono essere perfettamente compresi. Le avvertenze in quanto tali non eliminano i rischi e non possono sostituire le misure atte a prevenire gli infortuni.

	Leggere il manuale prima della messa in funzione
	Usare scarpe antinfortunistiche
	Utilizzare guanti da lavoro
	Utilizzare protezioni per l‘udito
	Utilizzare degli occhiali protettivi
	Utilizzare un elmetto di sicurezza
	Vietato l‘accesso ai non autorizzati
	Divieto di fumare nell‘area di lavoro
	Non fare scorrere olio idraulico sul fondo. Smaltire l’olio esausto correttamente (presso il punto di raccolta degli oli usati in loco). È vietato disperdere l’olio usato sul suolo o insieme ai rifiuti urbani.
	È vietato rimuovere o modificare i dispositivi di sicurezza e protezione.
	Solo l’operatore può sostare nell‘area di lavoro della macchina. Tenere lontano le persone non coinvolte nonché gli animali domestici e utili dalla zona di pericolo (5 m di distanza minima).
	Non rimuovere i tronchi inceppati con le mani.
	Attenzione! Prima di eseguire i lavori di riparazione, manutenzione e pulizia, spegnere il motore e tirare la spina elettrica.

	Pericolo di taglio e schiacciamento; non toccare mai le aree pericolose se il fenditoio si muove.
	Alta tensione, pericolo di vita!
	La macchina può essere utilizzata solo da una persona!
	Allentare di circa 2 giri la vite di sfiato prima di iniziare i lavori. Chiudere prima del trasporto.
	Cautela! Attrezzi in movimento!
	Non trasportare l'apparecchio in orizzontale!
	Senso di rotazione motore
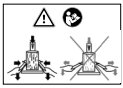	Fissare la legna con entrambi i bracci di comando Una volta penetrato nella legna il fenditoio, aprire leggermente i bracci di comando. Tuttavia, non completamente.

Indice: **Pagina:**

1. Introduzione 68
2. Descrizione dell‘apparecchio 68
3. Contenuto della fornitura 68
4. Impiego conforme alla destinazione d‘uso 69
5. Indicazioni di sicurezza 69
6. Dati tecnici 74
7. Disimballaggio 74
8. Allestimento / Prima della messa in funzione 75
9. Istruzioni di lavoro 76
10. Messa in funzione 76
11. Pulizia, manutenzione e riparazione 78
12. Trasporto 80
13. Stoccaggio 80
14. Smaltimento e riciclaggio 80
15. Risoluzione dei guasti 81

1. Introduzione

Produttore:
Scheppach GmbH
Günzburger Straße 69
D-89335 Ichenhausen

Egregio cliente,
Le auguriamo un piacevole utilizzo del Suo nuovo apparecchio.

Avvertenza:
Sulla base della legge attualmente in vigore sulla responsabilità per prodotti difettosi, il produttore del presente apparecchio non risponde dei danni all'apparecchio in questione o derivanti da esso in caso di:

- manipolazione impropria,
- mancato rispetto delle istruzioni per l'uso,
- Riparazioni da parte di terzi, personale tecnico non autorizzato
- Installazione e sostituzione di pezzi di ricambio non originali
- utilizzo non conforme
- Guasti all'impianto elettrico dovuti alla mancata osservanza delle norme elettriche e delle disposizioni VDE 0100, DIN 57113 / VDE 0113

Da osservare:
Prima del montaggio e della messa in funzione, leggere tutto il testo delle istruzioni per l'uso.
Le presenti istruzioni per l'uso le consentono di conoscere l'apparecchio di sfruttare le sue possibilità d'impiego conformi.
Le istruzioni per l'uso contengono avvertenze importanti su come utilizzare l'apparecchio in modo sicuro, corretto ed economico e su come evitare i pericoli, risparmiare sui costi di riparazione, ridurre i tempi di inattività e aumentare l'affidabilità e la durata di vita dell'apparecchio.
Oltre alle disposizioni di sicurezza contenute nelle qui presenti istruzioni per l'uso, è necessario altresì osservare le norme in vigore nel proprio Paese per l'apparecchio.
Conservare le istruzioni per l'uso vicino all'apparecchio, protette da sporcizia e umidità in una copertina di plastica. Esse devono essere lette e rispettate attentamente da tutti gli operatori prima di iniziare il lavoro.
Possono lavorare sull'apparecchio solo persone che sono state istruite sull'uso dell'apparecchio e che sono state informate dei rischi a esso associati.
L'età minima richiesta per gli operatori deve essere assolutamente rispettata.
Oltre alle indicazioni di sicurezza contenute nelle presenti istruzioni per l'uso e alle disposizioni speciali in vigore nel proprio Paese, devono essere rispettate le regole tecniche generalmente riconosciute per l'utilizzo di macchine simili.
Si declina ogni responsabilità in caso di incidenti o danni dovuti al mancato rispetto delle presenti istruzioni per l'uso e delle indicazioni di sicurezza.

2. Descrizione dell'apparecchio Fig. 1-4

1. Maniglia
2. Cuneo spaccalegna
3. Colonna spaccalegna
4. Graffa di ritenuta
5. Braccio di comando destra
5a. Braccio di comando sinistra
6. Impugnatura
7. Leva di comando
8. Tavola orientabile
9. Staffa di protezione
10. Gancio di blocco
11. Valvola di sfiato
12. Ruote
13. Interruttori e spine
14. Motore
15. Sostegno
16. Leva di arresto
17. Piastra di base
18. Sostegno dell'alzatronchi
19. Alzatronchi
20. Catena
21. Leva di arresto
22. Gancio a catena
23. Battuta di arresto magnetica
24. Portaruota destro
25. Portaruota sinistro
26. Ruota di supporto

3. Contenuto della fornitura

- Spaccalegna idraulico
- Minuteria/sacchetto degli accessori
- Istruzioni per l'uso

4. Impiego conforme alla destinazione d‘uso

La macchina è conforme alla Direttiva Macchine CE attualmente in vigore.

- Lo spaccalegna idraulico può essere utilizzato solo per il funzionamento fisso, la legna può essere tagliata solo in verticale in direzione delle fibre. Dimensioni del legno da spaccare:
  - Lunghezza della legna 75 - 107 cm
  - ø min./max. 9 – 45 cm
- Non spaccare mai il legno in orizzontale o contro il senso delle fibre.
- Le disposizioni di sicurezza, lavoro e manutenzione del produttore e le misure indicate nei Dati tecnici devono essere rispettate.
- Le disposizioni antinfortunistiche pertinenti e le altre regole tecniche di sicurezza generalmente riconosciute devono essere rispettate.
- La macchina può essere utilizzata, sottoposta a manutenzione o riparata soltanto da persone che hanno familiarità con essa e sono state istruite sui pericoli. Modifiche arbitrarie alla macchina escludono la responsabilità del produttore per i danni che ne derivano.
- La macchina può essere utilizzata soltanto con accessori e utensili originali del produttore.
- Qualsiasi uso diverso risulta non conforme alla destinazione d‘uso. Il produttore non si assume alcuna responsabilita per i danni risultanti da tale uso. Il rischio e esclusivamente a carico dell‘utilizzatore.

Utilizzare la macchina solo in modo conforme all‘uso previsto. Un uso diverso o che oltrepassi quello previsto è da considerarsi non conforme. L‘utente/l‘operatore, e non il fabbricante, è unico responsabile dei danni o delle lesioni provocati da un uso non conforme.
L‘osservanza delle indicazioni di sicurezza, nonché il rispetto delle istruzioni di montaggio e delle indicazioni operative contenute nelle istruzioni per l‘uso sono fondamentali al fine di un utilizzo del dispositivo conforme alla destinazione d‘uso.
Il personale addetto all‘uso e alla manutenzione della macchina deve possedere una certa dimestichezza con la stessa ed essere a conoscenza dei possibili pericoli.
Occorre inoltre attenersi scrupolosamente alle norme antinfortunistiche in vigore.
Rispettare le altre norme generali nel campo della medicina del lavoro e della tecnica di sicurezza.

Modifiche alla macchina escludono completamente la responsabilità del produttore per i danni che ne derivano.
La macchina può essere utilizzata soltanto con componenti e accessori originali del produttore.
Le disposizioni relative alla sicurezza, al lavoro e alla manutenzione del produttore e le misure indicate nei Dati tecnici devono essere rispettate.

Si prega di osservare che i nostri apparecchi non sono destinati a un uso commerciale, artigianale o industriale. Non ci si assume alcuna responsabilità se l‘apparecchio è impiegato nel quadro di un‘attività commerciale, artigianale, industriale o simili.

Indicazione
Prima della messa in funzione della macchina, prendere dimestichezza con l’uso della leva a due mani! Leggere attentamente il manuale d‘uso.

Avvertenze supplementari senza simboli:

- Non rimuovere l‘alloggiamento

Nel presente manuale di istruzioni i punti riguardanti la sicurezza sono contrassegnati dal seguente simbolo: ⚠

5. Indicazioni di sicurezza

Indicazioni di sicurezza generali

AVVISO: Quando si utilizzano attrezzi elettrici, occorre seguire le precauzioni di sicurezza di base per ridurre il rischio di incendi, scariche elettriche e lesioni personali.
Leggere tutte le istruzioni prima di iniziare a lavorare con questo utensile.

- Osservare tutte le avvertenze di sicurezza e le indicazioni di pericolo presenti sulla macchina.
- Mantenere leggibili tutte le avvertenze di sicurezza e le indicazioni di pericolo presenti sulla macchina.
- Non è consentito smontare o rendere inutilizzabili i dispositivi di sicurezza presenti sulla macchina.
- Controllare i cavi di alimentazione. Non utilizzare cavi difettosi.
- Prima della messa in funzione, controllare il corretto funzionamento del comando a due mani.
- L‘operatore deve avere almeno 18 anni. Gli apprendisti devono avere almeno 16 anni, ma possono lavorare alla macchina solo sotto la sorveglianza di un‘altra persona.

- Mentre si lavora indossare dei guanti da lavoro.
- Cautela durante il lavoro: Pericolo di lesioni alle dita e alle mani dovuto all'utensile spaccatore.
- Quando si spaccano pezzi pesanti o poco maneggevoli, utilizzare degli ausili adeguati per sostenerli.
- Eseguire i lavori di trasformazione, installazione e pulizia nonché la manutenzione e la risoluzione dei guasti solo a motore spento. **Scollegare la spina elettrica!**
- L'installazione, le riparazioni e gli interventi di manutenzione
  all'impianto elettrico possono essere eseguiti soltanto da personale specializzato.
- Una volta terminati gli interventi di riparazione e manutenzione, rimontare immediatamente tutti i dispositivi di sicurezza e protezione.
- Quando si abbandona la postazione di lavoro, spegnere il motore. **Scollegare la spina elettrica!**

Indicazioni di sicurezza supplementari per spaccalegna

- Lo spaccalegna può essere utilizzato solo da una singola persona.
- Indossare dei dispositivi di protezione (occhiali protettivi/visiera, guanti, otoprotettori, calzature di sicurezza) per proteggersi da potenziali lesioni.
- Non spaccare mai tronchi che contengono chiodi, fili metallici o altri oggetti.
- La legna già spaccata e i trucioli di legno creano una zona di lavoro pericolosa. Sussiste il pericolo di inciampo, scivolamento o caduta. Mantenere l'area di lavoro sempre in ordine.
- Non mettere mai le mani su parti in movimento della macchina quando la stessa è accesa.
- Spaccare solo legna con una lunghezza massima di 107 cm.
- Verificare le linee e i tubi flessibili idraulici prima di iniziare i lavori
- Verificare i dispositivi di protezione e le funzioni della macchina
- Non mettere le mani nell'area di spaccatura
- In caso di legna inceppata, spegnere la macchina e rimuovere con cautela la legna.

1. Prima di usare la macchina, occorre leggere completamente il manuale per l'uso e la manutenzione.
2. Occorre sempre indossare calzature di sicurezza per garantire la protezione contro il rischio di caduta di un tronco su un piede.
3. Occorre sempre indossare guanti da lavoro che proteggono le mani dai trucioli e dalle schegge che si formano durante le operazioni.
4. Occorre sempre indossare occhiali protettivi oppure una visiera che proteggono gli occhi dai trucioli e dalle schegge che si formano durante le operazioni.
5. È vietato rimuovere o modificare i dispositivi di protezione o di sicurezza.
6. A parte l'operatore, è vietato sostare nel raggio di lavoro della macchina. Nessun'altra persona né gli animali possono sostare all'interno di un raggio di 5 metri attorno alla macchina.
7. È vietato scaricare l'olio esausto nell'ambiente. L'olio deve essere smaltito in modo corretto in conformità alle disposizioni di legge del Paese in cui l'operatore opera.
8. Pericolo di taglio o schiacciamento delle mani: non toccare mai le aree pericolose mentre l'utensile spaccatore è in movimento.
9. Avviso: fare sempre attenzione ai movimenti dell'alzatronchi.
10. Avviso: non rimuovere mai a mano un tronco impigliato nell'utensile spaccatore.
11. Avviso: Prima di eseguire qualsiasi lavoro di manutenzione descritto in questo manuale, scollegare la spina elettrica.
12. Avviso: Tensione come indicato sulla piastrina indicatrice.

ATTENZIONE! Quando si utilizzano elettroutensili adottare le seguenti misure di sicurezza basilari per la protezione contro le scosse elettriche, le lesioni o il pericolo di incendio.
Leggere tutte le avvertenze prima di utilizzare il presente elettroutensile e conservare con cura le avvertenze di sicurezza.

1. **Lavorare in sicurezza**

- Mantenere in ordine la zona di lavoro
- Disordine nell'area di lavoro può causare infortuni.

2. **Tenere in considerazione gli influssi ambientali**

- Non esporre gli attrezzi elettrici alla pioggia.
- Non utilizzare attrezzi elettrici in ambienti umidi o bagnati.
- Provvedere a una buona illuminazione della zona di lavoro.
- Non utilizzare gli elettroutensile in luoghi esposti a rischio di incendio o esplosione.

3. **Proteggersi da scosse elettriche**
- Evitare il contatto del corpo con componenti messi a terra (per esempio tubi, radiatori, piastre elettriche, refrigeratori).

4. **Tenere le altre persone a distanza**
- Non lasciare che altre persone, in particolare bambini, tocchino l'attrezzo elettrico o il cavo. Tenere queste persone lontane dalla zona di lavoro.

5. **Conservare gli attrezzi elettrici non utilizzati in modo sicuro**
- Gli attrezzi elettrici inutilizzati devono essere depositati in un luogo asciutto, alto o comunque chiuso, fuori dalla portata di bambini.

6. **Non sovraccaricare l'attrezzo elettrico**
- Funzionano meglio e in modo più sicuro nel campo di potenza indicato.

7. **Utilizzare il giusto attrezzo elettrico**
- Non utilizzare macchine poco potenti per lavori impegnativi.
- Non utilizzare l'attrezzo elettrico per scopi non previsti.
- Ad esempio non utilizzare seghe circolari manuali per tagliare rami di alberi o tronchi di legno.

8. **Indossare abbigliamento adeguato**
- Non indossare abbigliamento largo o gioielli perché potrebbero essere catturati da componenti in movimento.
- Durante i lavori all'aperto si raccomandano calzature antiscivolo.
- In caso di capelli lunghi, indossare una retina per raccogliere i capelli.

9. **Utilizzare i dispositivi di protezione**
- Indossare degli occhiali protettivi.
- Quando si eseguono lavori che producono polvere, è necessario indossare una mascherina di protezione delle vie respiratorie.

10. **Non utilizzare il cavo per scopi a cui non è destinato**
- Non utilizzare il cavo per estrarre la spina dalla presa di corrente. Proteggere il cavo da calore, olio e spigoli appuntiti.

11. **Bloccare il pezzo da lavorare**
- Utilizzare dispositivi di bloccaggio per tenere fermo il pezzo.
- In questo modo viene mantenuto in modo più sicuro che con le mani.

12. **Evitare posizioni del corpo anomale**
- Accertarsi che la posizione sia sicura e mantenere sempre l'equilibrio.

13. **Prendersi cura degli attrezzi elettrici con diligenza**
- Mantenere gli utensili di taglio affilati e puliti al fine di lavorare in modo migliore e più sicuro.
- Attenersi alle avvertenze per la lubrificazione e la sostituzione dell'attrezzo.
- Controllare regolarmente la linea di allacciamento dell'attrezzo elettrico e farlo sostituire da un esperto in caso di danneggiamento.
- Verificare regolarmente i cordoni di prolunga e sostituirli qualora fossero danneggiati.
- Mantenere le impugnature asciutte, pulite e libere da olio e grasso.

14. **Estrarre la spina dalla presa**
- Quando l'attrezzo elettrico non è in uso, prima della manutenzione.

15. **Non lasciare inserite alcuna chiave dell'attrezzo**
- Verificare prima dell'accensione che la chiave e gli attrezzi di regolazione siano stati rimossi.

16. **Evitare l'avviamento inavvertito**
- Accertarsi che l'interruttore sia spento quando si inserisce la spina nella presa.

17. **Utilizzare il cavo di prolunga per la zona esterna**
- All'aperto utilizzare solo cavi di prolunga consentiti e opportunamente contrassegnati a tale scopo.

18. **Prestare attenzione**
- Fare attenzione a cosa si sta facendo. Attenersi alle regole di buonsenso durante il lavoro. Non utilizzare
- Non usare l'attrezzo elettrico in caso di mancata concentrazione.

19. **Verificare che l'attrezzo elettrico non sia danneggiato**
- Prima di utilizzare l'attrezzo elettrico, controllare scrupolosamente che i dispositivi di protezione o le parti leggermente danneggiate funzionino correttamente.
- Controllare che le parti mobili funzionino correttamente e non si blocchino, e che non siano danneggiate. Tutti i componenti devono essere montati correttamente e tutte le condizioni devono essere soddisfatte al fine di garantire un esercizio perfetto dell'elettroutensile.
- Dispositivi di protezione e componenti danneggiati devono essere riparati o sostituiti in modo conforme da un'officina specializzata riconosciuta, salvo diversamente indicato nel manuale d'uso.
- Gli interruttori danneggiati devono essere sostituiti presso un'officina di assistenza.

- Non utilizzare attrezzi elettrici il cui l'interruttore non può essere acceso o spento.

20. **ATTENZIONE!**

- L'utilizzo di altri utensili e accessori può implicare un pericolo di lesioni.

21. **Far riparare l'elettroutensile da un tecnico elettricista qualificato**

- Il presente utensile elettrico è conforme alle disposizioni di sicurezza pertinenti. Le riparazioni devono essere effettuate solo da un esperto elettricista utilizzando pezzi di ricambio originali, altrimenti si rischiano infortuni dell'utilizzatore.

Ulteriori indicazioni di sicurezza

INDICAZIONI DI SICUREZZA SPECIALI PER SPACCALEGNA

Cautela!

Parti mobili della macchina. Non mettere le mani nell'area di spaccatura.

AVVISO:

L'uso di questo apparecchio ad alto rendimento può causare particolari pericoli. Accertarsi in particolare di proteggere se stessi e le altre persone nelle vicinanze. Le avvertenze di sicurezza di base devono essere sempre rispettate per ridurre il rischio di lesioni e pericoli.

LEGGERE LE ISTRUZIONI PER L'USO PRIMA DELLA MESSA IN FUNZIONE.

- La macchina può essere azionata solo da un operatore.
- Non cercare mai di tagliare tronchi più grandi della capacità di presa del tronco consigliata. I tronchi non devono contenere chiodi o fili metallici che possono volare via o danneggiare la macchina. I tronchi devono essere tagliati in piano all'estremità e tutti i rami devono essere rimossi dal tronco. Tagliare il tronco sempre in direzione della sua venatura. Non inserire e tagliare il tronco in obliquo rispetto alla spaccatrice poiché altrimenti la spaccatrice potrebbe danneggiarsi.
- L'operatore deve azionare il comando della macchina con entrambe le mani senza utilizzare nessun altro dispositivo per sostituire il comando.
- La macchina può essere azionata solo da un adulto che ha letto le istruzioni per l'uso prima dell'uso. Nessuno può utilizzare questa macchina senza aver prima letto il manuale.
- Non tagliare mai contemporaneamente due tronchi in un unico ciclo di lavoro poiché la legna potrebbe volare via, il che è pericoloso.
- Non aggiungere o sostituire mai la legna durante il funzionamento poiché è molto pericoloso.
- Quando la macchina è in funzione, le persone e gli animali devono essere tenuti ad un raggio di almeno 5 metri dallo spaccalegna.
- Non modificare mai i dispositivi di protezione dello spaccalegna né lavorare sena di essi.
- Non usare mai la pressione del cilindro per forzare lo spaccalegna a spaccare legno eccessivamente duro per più di 5 secondi. L'olio surriscaldato può danneggiare la macchina sotto pressione. Arrestare la macchina e cercare di tagliare il tronco di nuovo dopo aver ruotato il tronco di 90°. Se non è ancora possibile spaccare il legno, significa che la durezza del legno supera la capacità della macchina e deve essere scartato affinché lo spaccalegna non venga danneggiato.
- Non lasciare mai la macchina in funzione incustodita. Arrestare la macchina e staccarla dalla rete quando non si lavora.
- Non azionare la macchina nelle vicinanze di gas naturale, benzina o altri materiali infiammabili.
- Non aprire mai la scatola di distribuzione o il rivestimento del motore. Se necessario, contattare un elettricista qualificato.
- Accertarsi che la macchina e i cavi non entrino mai in contatto con l'acqua. Maneggiare con cura il cavo di alimentazione e non tirare o strappare il cavo di rete con forza per staccarlo. Tenere lontani i cavi da calore eccessivo, olio e oggetti appuntiti.
- Prestare attenzione alle condizioni di temperatura durante il lavoro. Temperature ambiente estremamente basse ed estremamente alte possono causare malfunzionamenti.
- I primi utilizzatori devono ricevere una formazione pratica nell'uso dello spaccalegna da parte di personale esperto e svolgere i lavori prima sotto la loro sorveglianza.
- Prima dei lavori, controllare che tutte le funzioni dell'apparecchio funzionino correttamente
  - se tutti i dispositivi tecnici di sicurezza funzionano correttamente (interruttore di sicurezza a due mani, interruttore di spegnimento e leva di arresto)
  - Se l'apparecchio può essere spento regolarmente
  - se l'apparecchio è regolato correttamente (base del tronco, graffe di ritenuta, altezza del cuneo spaccalegna)
  - Durante i lavori, tenere sempre l'area di lavoro libera da ostacoli (ad es. tondelli)

AVVISI SPECIALI DURANTE IL FUNZIONAMENTO DELLO SPACCALEGNA

Durante il funzionamento di questo apparecchio ad alto rendimento possono insorgere particolari pericoli. Accertarsi in particolare di proteggere se stessi e le altre persone nelle vicinanze.

Sistema idraulico

Non azionare mai questo apparecchio se sussiste un pericolo dovuto al liquido idraulico. Prima di utilizzare la spaccatrice, controllare l'eventuale presenza di perdite nel sistema idraulico. Accertarsi che l'apparecchio e la relativa area di lavoro siano puliti e privi di macchie d'olio. Il liquido idraulico può causare pericoli poiché vi si potrebbe scivolare o cadere sopra, le mani potrebbero scivolare durante l'uso della macchina oppure potrebbe insorgere il pericolo di incendio.

Sicurezza elettrica

Non azionare mai questo apparecchio in caso di potenziale pericolo elettrico. Non azionare mai un apparecchio elettrico in condizioni di bagnato. Non azionare mai questo apparecchio con un cavo di alimentazione o un cordone di prolunga non adatti. Non azionare mai questo apparecchio se non si è collegati a una presa adeguatamente messa a terra che fornisca la potenza indicata sull'etichetta e che sia protetta da un fusibile.

⚠ Attenzione!

Questo attrezzo elettrico genera un campo magnetico durante l'esercizio. Tale campo può danneggiare impianti medici attivi o passivi in particolari condizioni. Per ridurre il rischio di lesioni serie o mortali, si raccomanda alle persone con impianti medici di consultare il proprio medico e il produttore dell'impianto medico prima di utilizzare la macchina.

Pericoli meccanici

I tagli di legna provocano pericoli meccanici particolari. Non azionare mai questo apparecchio se non si indossano guanti protettivi, calzature con puntale in acciaio e una protezione per gli occhi omologata. Prudenza per le schegge che si formano; evitare lesioni da punta e un possibile trascinamento dell'apparecchio. Non cercare mai di tagliare tronchi troppo lunghi o troppo corti che non si adeguano esattamente all'apparecchio. Non cercare mai di tagliare tronchi che contengono chiodi, fili metallici o altri oggetti. Durante i lavori, tenere in ordine; la legna e i trucioli di legno tagliati che si accumulano possono generare una situazione di lavoro pericolosa.

Non continuare mai a lavorare in un'area di lavoro strapiena in cui è possibile scivolare, inciampare o cadere. Tenere lontani i curiosi dall'apparecchio e non permettere mai alle persone non autorizzate di usare l'apparecchio.

Rischi residui

La macchina è stata costruita secondo lo stato attuale della tecnica e conformemente alle regole di tecnica di sicurezza riconosciute. Tuttavia, durante il suo impiego, si possono presentare rischi residui.

- Pericolo di lesioni per dita e mani a causa dell'utensile da taglio in caso di guida impropria o appoggio non corretto del legno.
- Lesioni dovute al lancio di pezzi da lavorare in caso di supporto o guida impropri.
- Pericolo a causa di particolari caratteristiche del legno (rami, forma irregolare ecc.)
- Pericolo di lesioni dovuti a elettricità a causa dell'utilizzo di cavi di alimentazione elettrica inadeguati.
- Prima di effettuare qualsiasi lavoro di regolazione o di manutenzione, scollegare la spina elettrica.
- Inoltre, nonostante tutte le misure precauzionali adottate, possono comunque venirsi a creare dei rischi residui non evidenti.
- I rischi residui possono essere minimizzati se si rispettano complessivamente le "Indicazioni di sicurezza", l'"Utilizzo conforme" e le istruzioni per l'uso.

Norme antinfortunistiche

La macchina può essere usata solo da personale specializzato che ha piena dimestichezza con il contenuto del presente manuale.

Prima della messa in funzione, occorre controllare l'integrità e la perfetta funzionalità dei dispositivi di sicurezza.

Prima della messa in funzione, occorre inoltre prendere dimestichezza, sulla base del manuale d'uso seguente, con i meccanismi di comando della macchina.

La produttività indicata della macchina non deve essere superata. La macchina non deve essere mai usata per uno scopo diverso da quello previsto.

Sulla base delle leggi del Paese in cui la macchina viene usata, il personale deve indossare l'abbigliamento di lavoro anche qui specificato, per cui non si devono indossare abiti larghi e svolazzanti, cinture, anelli e collane; i capelli lunghi devono essere raccolti il più possibile.

Il posto di lavoro deve sempre essere il più ordinato e pulito possibile e gli utensili, gli accessori e le chiavi per dadi devono essere a portata di mano.

Durante la pulizia o la manutenzione della macchina, la rete elettrica non deve mai essere collegata.
È strettamente vietato azionare la macchina senza i dispositivi di sicurezza oppure con i meccanismi di sicurezza spenti.
È strettamente vietato rimuovere o modificare i dispositivi di sicurezza.

Prima della lettura integrale del presente manuale, non bisogna eseguire interventi di manutenzione o regolazione.

Lo schema qui riportato per la manutenzione ordinaria deve essere rispettato sia per ragioni di sicurezza che per garantire un funzionamento della macchina efficace ed efficiente.

Le etichette di sicurezza devono essere sempre pulite e leggibili nonché rigorosamente rispettate per evitare incidenti; qualora le etichette risultino danneggiate o assenti oppure se appartengono a parti sostituite, devono essere sostituite con etichette nuove, originali, che possono essere richieste al fabbricante e che vanno applicate nel luogo prescritto.
In caso di incendio devono essere utilizzati agenti estinguenti a polvere. Gli incendi all'impianto non possono essere estinti con getto d'acqua a causa del rischio di cortocircuito.
Se non è possibile estinguere immediatamente l'incendio, prestare attenzione ai liquidi fuoriusciti.
In caso di incendio prolungato, il serbatoio dell'olio o le tubazioni sotto pressione possono esplodere: bisogna quindi fare attenzione a non entrare in contatto con i liquidi fuoriusciti.

6. Dati tecnici

	Compact 12t	Compact 15t
Dimensioni PxLxH mm	1160x960x1100 / 1650	
Altezza tavola orientabile mm	320	
Altezza di lavoro mm	920	
Lunghezza legna cm	1070 / 750	
Max. potenza t*	12	15
Pressione idraulica MPa	23,3	25,6
Corsa del cilindro cm	55,0	
Velocità di avanzamento cm/s	5,2	5,2
Velocità di ritorno cm/s	22	22
Quantità di olio l	8,0	
Diametro della legna min./max. cm	9 – 40	
Peso kg	191	
Azionamento		
Motore V/Hz	400/50	400/50
Potenza assorbita P1 kW	3,5	3,5
Potenza resa P2 kW	2,5	2,5
Corrente assorbita A	14	
Resistenza ai corto circuiti kA	1	
Modalità operativa	S6/40% / IP54	
Numero di giri del motore giri/min	2800	
Protezione motore	sì	
Invertitore di fase	sì	

Con riserva di modifiche tecniche!

* La forza di spaccatura massima raggiungibile dipende dalla resistenza del prodotto da spaccare e può variare a causa di fattori di influenza variabili sull'impianto idraulico.

7. Disimballaggio

- Aprire l'imballaggio ed estrarre con cautela l'apparecchio.
- Rimuovere il materiale di imballaggio nonché le staffe di sicurezza per il trasporto e l'imballaggio (se presenti).
- Controllare se il contenuto della fornitura è completo.
- Controllare l'apparecchio e gli accessori per rilevare l'eventuale presenza di danni dovuti al trasporto. In caso di reclami informare immediatamente la ditta trasportatrice. Non si accettano reclami successivi.

- Ove possibile, conservare l'imballaggio fino alla scadenza della garanzia.
- Prima dell'impiego familiarizzare con il prodotto con l'ausilio delle istruzioni per l'uso.
- Utilizzare solo pezzi originali per quanto riguarda accessori e pezzi di ricambio o soggetti ad usura. È possibile acquistare i pezzi di ricambio presso il proprio rivenditore specializzato.
- In caso di ordinazioni, indicare i nostri codici di articoli, il tipo e l'anno di costruzione del prodotto.

⚠ AVVISO!
Pericolo di ingerimento e soffocamento!
Il materiale d'imballaggio e i dispositivi di sicurezza per l'imballaggio e per il trasporto non sono giocattoli per bambini. Sacchetti di plastica, pellicole e piccole parti possono essere ingeriti e causare il soffocamento.

- Tenere il materiale d'imballaggio e i dispositivi di sicurezza per l'imballaggio e per il trasporto lontano dalla portata dei bambini.

8. Allestimento / Prima della messa in funzione

⚠ Attenzione!
Prima della messa in funzione è obbligatorio montare completamente l'apparecchio!

Per motivi tecnici legati all'imballaggio, lo spaccalegna scheppach non è montato completamente.

Montare i bracci di comando, Fig. 7
- Ingrassare leggermente la piastra di scorrimento (5d).
- Inserire il braccio di comando (5) con la tacca nel collegamento trasversale (5c).
- Inserire la vite a testa esagonale M8x30, (5b) con la rondella dall'alto, stringere con la rondella e il dado di sicurezza dal basso in modo tale che il braccio di comando possa ancora essere mosso.
- Montare il braccio di comando sinistro 5a nello stesso modo (5c) Fig. 8, inoltre guidare il bilanciere superiore di commutazione attraverso la tacca dell'asta di commutazione (5d) Fig. 1

Montare le ruote, Fig. 5
- Inserire l'asse della ruota (12a) attraverso i fori.
- Montare una rondella (12b), una ruota (12), una rondella (12b) su ciascuno dei due lati.
- Premere il tappo di sicurezza (12c) su entrambi i lati.

Montare la staffa di protezione Fig. 8.
Inserire entrambe le staffe di protezione (9) nel supporto, utilizzare una rondella a sinistra e a destra e le viti a testa esagonale M10x55 con dado esagonale (9a) e stringerle.

Montare la ruota di sostegno Fig. 9
- Montare il portaruota destro (24) e il portaruota sinistro (25) sui supporti servendosi delle viti a testa esagonale M10x25 con rondella e dado (25a), ma non stringere ancora le viti.
- Inserire la boccola (26a) nella ruota di sostegno (26) e posizionare le rondelle (26b) a sinistra e a destra.
- Prendere la ruota di sostegno montata e farla scorrere tra i portaruota mobili e montare la vite a testa esagonale M10x70 con rondella e dado 26c stringendola.
- Stringere tutte e 4 le viti (25a) sui portaruota.

Montare il sostegno Fig. 1
Montare il sostegno (15) sulla piastra di base con le viti a testa esagonale M10x25 e la rondella (15a).

Montare il gancio a catena Fig. 6
Montare il gancio a catena (22) sul supporto della colonna spaccalegna (3) con le viti a testa esagonale M12x35 con rondella e dado (22a)

Montare l'alzatronchi Fig. 5
- Montare l'alzatronchi (19) con la vite a testa esagonale M12x70 con rondella e dado (19a) sul supporto della piastra di base; il dado deve trovarsi sul lato destro in direzione delle ruote!
- Far scorrere il sostegno dell'alzatronchi (18) nella tacca e avvitare la vite cilindrica M6 (18a) nella parte superiore del tubo.
- Fissare la catena (20) con la vite a testa esagonale M10x30 con rondella e dado (20a) all'esterno del coprigiunto; avvitare il dado solo quanto basta affinché la catena possa muoversi liberamente. Attenzione! La catena deve poter ruotare con scorrevolezza e completamente sulla vite!

Montare la leva di arresto Fig. 2
- Inserire entrambe la leve di arresto (21) nel supporto, utilizzare una rondella a sinistra e a destra e le viti a testa esagonale M10x55 con dado esagonale (21a) e stringerle.
- Controllare la scorrevolezza dell'innesto (21b)!

9. Istruzioni di lavoro

Limitazione corsa per legna corta, Fig. 12
- Portare il cuneo spaccalegna nella posizione desiderata.
- Tirare la leva di arresto.
- Spegnere il motore.
- Allentare la vite di bloccaggio A.
- Portare in alto la barra di regolazione della corsa B fino a quando non si arresta sulla battuta di arresto.
- Serrare nuovamente la vite di bloccaggio A.
- Accendere il motore.
- Verificare la posizione superiore.

10. Messa in funzione

⚠ Attenzione!
Prima della messa in funzione è obbligatorio montare completamente l'apparecchio!

Prima d ogni uso, occorre eseguire un controllo del livello dell'olio, vedere il capitolo "Manutenzione"!

Installazione
Preparare l'area di lavoro nella quale si deve posizionare la macchina. Creare spazio sufficiente per permettere un lavoro sicuro e privo di problemi.
La macchina è concepita per la lavorazione su superfici piane e deve essere posizionata su un fondo piano, stabile e resistente.

Controllo di funzionamento
Prima di ogni utilizzo si deve effettuare una verifica del funzionamento.

- Azione:
  - Spingere verso il basso entrambe le impugnature.

- Risultato:
  - Il cuneo spaccalegna si abbassa, fino a circa 10 cm sopra la tavola.

- Azione:
  - Rilasciare un'impugnatura alla volta.

- Risultato:
  - Il cuneo spaccalegna rimane fermo nella posizione scelta.

- Azione:
  - Rilasciare entrambe le impugnature

- Risultato:
  - Il cuneo spaccalegna ritorna nella posizione superiore.

Messa in funzione
Accertarsi che la macchina sia montata al completo e nel rispetto delle norme. Prima di ogni impiego controllare:
- le linee di allacciamento, verificando l'eventuale presenza di punti difettosi (crepe, tagli e altri difetti simili),
- la macchina, verificando la presenza di danni,
- se tutte le viti sono serrate bene,
- se l'impianto idraulico ha punti non a tenuta e
- il livello dell'olio

Se la temperatura ambiente è inferiore a 5°C, la spaccatrice deve essere fatta funzionare con marcia al minimo per 15 minuti per permettere all'olio idraulico di riscaldarsi.

Sfiato, Fig. 14
Sfiatare l'impianto idraulico prima di mettere in funzione la spaccatrice.
- Allentare di qualche giro la valvola di sfiato (A) per permettere all'aria di uscire dal serbatoio dell'olio.
- Lasciare aperta lo sportello durante il funzionamento.
- Prima di spostare la spaccatrice, chiudere di nuovo lo sportello per evitare la fuoriuscita di olio.

Se l'impianto idraulico non viene sfiatato, l'aria in ingresso danneggia le guarnizioni e quindi la spaccatrice!

Sicurezza elettrica
Collegare l'attrezzo elettrico alla corrente di rete tramite una presa Schuko con protezione massima del fusibile di 16A. Consigliamo il montaggio di un dispositivo di protezione differenziale con una corrente di intervento nominale non superiore a 30mA. Chiedere consiglio a un installatore elettricista.

Accensione/spegnimento, Fig. 7
- Premere il pulsante verde per l'accensione.
- Premere il pulsante rosso per lo spegnimento.

Avvertenza:
Prima di ogni uso, verificare la funzione dell'unità di accensione-spegnimento, accendendo e spegnendo di nuovo una volta.

Protezione contro il riavvio in caso di mancanza di corrente (dispositivo di sgancio a tensione zero)
In caso di interruzione di corrente, di rimozione involontaria della spina oppure di un fusibile difettoso, l'apparecchio si spegne in automatico. Per la riaccensione, premere di nuovo il pulsante verde sull'unità di commutazione.

Colonne
- L'alzatronchi (19) Fig. 13 deve trovarsi in alto nella posizione di innesto superiore
- Posizionare la legna sulla piastra di base (17) Fig. 1 e con le due graffe di ritenuta (4) tenerla ferma sui bracci di comando (5, 5a); posizionare il tondello al centro del cuneo spaccalegna (2), premere verso il basso entrambe le leva di comando (7) e, non appena il cuneo spaccalegna (2) penetra nella legna, allontanare i bracci di comando (5, 5a) di circa 2 cm dalla legna, premendo allo stesso tempo la leva di comando (7) verso il basso. In questo modo si evita un danneggiamento delle graffa di ritenuta (4)!
- Spostare verso il basso il cuneo spaccalegna (2) fino a quando la legna non si spacca; nel caso in cui la legna non si spacchi completamente dopo la prima corsa di spacco, rilasciare lentamente le due leve di comando (7) e spostare con prudenza il cuneo spaccalegna (2) con la legna verso l'alto fino alla posizione finale. Dopodiché ruotare verso l'interno la tavola rotante (8) Fig. 13 con la mano o il piede fino a quando il gancio di blocco (10) Fig.1 non si innesta. A questo punto, effettuare una seconda corsa di spacco fino a quando la legna non si spacca completamente, rimuovere il ceppo e poi ruotare di nuovo verso l'esterno la tavola orientabile con il piede o la mano.

Funzionamento del sollevatore tronchi
Indicazioni generali sul sollevatore tronchi
- Per ragioni di sicurezza, la catena dell'alzatronchi deve essere agganciata al gancio della catena (22) solo con l'ultimo elemento.
- Fare attenzione che nessuna persona sosti nell'area di lavoro del sollevatore tronchi.

Funzionamento del sollevatore tronchi
- Allentare la leva di arresto (21b) dell'alzatronchi in modo che il tubo di sollevamento possa muoversi liberamente.
- Portare la lama di taglio verso il basso finché il tubo di sollevamento del sollevatore tronchi poggia completamente sul pavimento.
- In questa posizione si può far rotolare il tronco da tagliare sul tubo di sollevamento. I tronco deve trovarsi nell'area compresa tra i due punti di fissaggio.
- Tirare la leva di arresto (16) in avanti e lasciare che il fenditoio si muova lentamente verso l'alto.
- L'alzatronchi si muove verso l'alto e mette il tronco nella piastra di base.
- Ora orientare il tronco verso al centro del coltello divisore e tagliarlo. (Vedere indicazione di lavoro "Taglio")
- Quindi rimuovere il legno tagliato e un nuovo tronco può essere tagliato nella maniera descritta.

Cautela!
Non sostare nella zona di lavoro del sollevatore tronchi! Pericolo di lesioni!

Riposizionamento dell'alzatronchi:
In caso di inutilizzo dell'alzatronchi questo viene utilizzato come secondo braccio di protezione. Inoltre il braccio viene posizionato in alto finché si innesta nella leva di arresto.

Posizione di trasporto del sollevatore tronchi
Portare il sollevatore tronchi manualmente verso l'alto finché si innesta.

Attenzione!
Tenere la piastra di base sempre pulita affinché la tavola orientabile con gancio di blocco possa innestarsi in modo sicuro.

- Spaccare solo legno segato longitudinalmente.
- Spaccare la lagna in verticale.
- Non tagliare mai in direzione orizzontale o obliqua.
- Durante il taglio del legno indossare una protezione delle mani adatta.

Finedel lavoro
- Portare il cuneo spaccalegna nella posizione inferiore.
- Tirare la leva di arresto (16) (Fig. 12)
- Spegnere l'apparecchio e scollegare la spina elettrica.

- Chiudere la vite di sfiato.
- Rispettare le istruzioni di manutenzione generali.

Allacciamento elettrico
Il motore elettrico installato è collegato e pronto per l'esercizio. L'allacciamento è conforme alle disposizioni VDE e DIN pertinenti.

L'allacciamento alla rete del cliente e il cavo di prolunga utilizzato devono essere conformi a tali norme.
- Il prodotto soddisfa i requisiti della EN 61000-3-11 ed è soggetto a condizioni speciali per l'allacciamento. Ciò significa che non ne è consentito l'uso con collegamento a punti scelti a proprio piacimento.
- In caso di condizioni di rete sfavorevoli, il prodotto può portare a temporanee oscillazioni di tensione.
- Il prodotto è concepito esclusivamente per essere utilizzato in punti di collegamento che
  a) non superino un'impedenza di rete massima ammissibile "Z" (Zmax. = 0,382 Ω) da non superare, oppure
  b) che abbiano una resistenza di corrente continua della rete almeno di 100 A per fase.
- In qualità di utilizzatore, ove necessario dopo aver parlato con il proprio ente di fornitura di energia elettrica, è necessario assicurare che il punto di collegamento in cui si desidera azionare il prodotto soddisfi uno dei due requisiti sopra riportati a) o b).

Avvertenza importante
In caso di sovraccarico il motore si disinserisce automaticamente. Dopo un tempo di raffreddamento (di durata diversa) è possibile inserire nuovamente il motore.

Cavo di alimentazione elettrica difettoso
Sui cavi di alimentazione elettrica si verificano spesso danni all'isolamento.

Le cause possono essere le seguenti:
- Schiacciature, laddove i cavi di alimentazione vengono fatti passare attraverso finestre o interstizi di porte.
- Piegature a causa del fissaggio o della conduzione dei cavi stessi eseguiti in modo non appropriato.
- Tagli causati dal transito sui cavi di alimentazione.
- Danni all'isolamento causati dalle operazioni di distacco dalla presa a parete.
- Cricche a causa dell'invecchiamento dell'isolamento.

Tali cavi di alimentazione elettrica difettosi non possono essere utilizzati e rappresentano un pericolo mortale a causa dei danni all'isolamento.

Controllare regolarmente che i cavi di alimentazione elettrica non siano danneggiati. Assicurarsi che, durante tale controllo, il cavo di alimentazione non sia collegato alla rete elettrica.

I cavi di alimentazione elettrica devono essere conformi alle disposizioni VDE e DIN pertinenti. Utilizzare soltanto i cavi di alimentazione con la dicitura H07RN.

La stampa della denominazione del modello sul cavo di alimentazione è obbligatoria.

Motore trifase 400 V / 50 Hz
Tensione di rete 400 volt / 50 Hz.
L'allacciamento alla rete e il cordone di prolunga devono essere a 5 fili = 3 P + N + SL. - (3/N/PE).

L'allacciamento alla rete viene protetto con un massimo di 16 A.

Quando si effettua l'allacciamento alla rete o si cambia luogo, occorre controllare la direzione di rotazione. All'occorrenza, occorre cambiare la polarità.
Ruotare il dispositivo di inversione di polarità (400 V) nella presa dell'apparecchio. (Fig. 15).

11. Pulizia, manutenzione e riparazione

Attenzione!
Scollegare la spina elettrica prima di tutti gli interventi di pulizia, manutenzione e riparazione.

Effettuare i lavori di conversione, regolazione e pulizia solo a motore spento.

Gli operati specializzati possono eseguire autonomamente piccole riparazioni sulla macchina.

Fare svolgere i lavori di riparazione e manutenzione sull'impianto elettrico soltanto da elettricisti specializzati.
Una volta terminati gli interventi di riparazione e manutenzione, rimontare immediatamente tutti i dispositivi di sicurezza e protezione.
Consigliamo:
- Pulire a fondo la macchina dopo ogni uso!
- Cuneo spaccalegna
  - Il cuneo spaccalegna è un pezzo di usura che dovrebbe essere riaffilato all'occorrenza.

- Dispositivo di protezione a due mani
  - Il dispositivo di arresto e comando combinato deve rimanere facile da azionare. Se necessario, lubrificare con alcune gocce di olio.
- Componenti mobili
  - Mantenere pulite le guide del fenditoio. (Sporco, trucioli di legno, corteccia, ecc.)
  - Lubrificare le guide di scorrimento con olio spray o grasso
- Controllare il livello dell'olio nel sistema idraulico.
  - Controllare la tenuta e l'usura dei collegamenti idraulici e dei collegamenti a vite. Eventualmente Serrare i collegamenti a vite.

Controllare il livello d'olio

L'impianto idraulico è un sistema chiuso con serbatoio dell'olio, pompa dell'olio e valvola di controllo. Verificare regolarmente il livello dell'olio prima di ogni messa in funzione. Un livello dell'olio troppo basso può danneggiare la pompa.

Avvertenza:

Il livello dell'olio deve essere controllato con lama di taglio rientrata. L'astina dell'olio si trova sotto la tavola di spacco nel tappo di rifornimento A (Fig. 8) ed è dotato di 2 tacche. Se il livello dell'olio si trova sulla tacca inferiore, ciò significa che il livello dell'olio è al minimo. In questo caso, rabboccare immediatamente con olio. La tacca superiore mostra il livello massimo dell'olio.
La colonna di taglio deve essere rientrata prima della verifica, la macchina deve essere in posizione piana.

Quando cambio l'olio?

Primo cambio dell'olio dopo 50 ore di funzionamento, poi sempre ogni 500 ore di funzionamento.

Cambio dell'olio, Fig. 14

- Fare rientrare completamente la colonna spaccalegna.
- Posizionare un contenitore con almeno 8 l di capacità sotto la spaccatrice.
- Allentare la valvola di sfiato A
- Aprire il tappo di scarico B affinché l'olio possa fuoriuscire.
- Richiudere il tappo di scarico e serrarlo bene.
- Rabboccare di nuovo con 8 l di olio idraulico nuovo, usando un imbuto pulito.
- Svitare nuovamente la valvola di sfiato.

Smaltire in modo regolare l'olio esausto nei punti di racconta locali di olio usato. È vietato disperdere olio usato sul suolo o insieme ai rifiuti urbani.

Si consigliano i seguenti oli idraulici:

- Aral Vitam gf 22
- BP Energol HLP-HM 22
- Mobil DTE 11
- Shell Tellus 22
- o oli analoghi.

Non utilizzare altri tipi di olio!

L'uso di altri tipi di olio può compromettere il funzionamento del cilindro idraulico.

Longherone della spaccatrice

Il longherone della spaccatrice deve essere leggermente lubrificato con grasso prima della messa in funzione. Questa procedura deve essere ripetuta ogni 5 ore di servizio. Applicare un po' di grasso od olio spray. Il longherone non deve funzionare a secco.

Impianto idraulico

L'impianto idraulico è un sistema chiuso con serbatoio dell'olio, pompa dell'olio e valvola di controllo
Il sistema reso completo in fabbrica non deve essere modificato o manipolato.

Controllare regolarmente il livello dell'olio.

Un livello dell'olio troppo basso danneggia la pompa dell'olio.
Controllare regolarmente la tenuta degli allacciamenti idraulici e dei collegamenti a vite – serrare all'occorrenza.

Prima di intraprendere interventi di manutenzione o di controllo, si deve pulire l'area di lavoro e tenere a portata di mano utensili adatti in buono stato.
Gli intervalli qui indicati si riferiscono a condizioni di utilizzo normali; se la macchina è dunque sollecitata in modo maggiore, tali tempi si riducono di conseguenza.
Pulire i rivestimenti della macchina, le mascherine e la leva di comando con un panno morbido e asciutto o inumidito leggermente con un detergente neutro, senza usare solventi, come alcool e benzina, in quanto possono intaccare le superfici.
Tenere oli e grassi lubrificanti fuori dalla portata di personale non autorizzato; leggere con attenzione e seguire attentamente le istruzioni riportate sui contenitori; evitare il contatto diretto con la pelle e risciacquare bene dopo l'uso.

Allacciamenti e riparazioni
Gli allacciamenti e le riparazioni all'impianto elettrico possono essere eseguiti soltanto da un elettricista qualificato.

In caso di domande indicare i seguenti dati:
- Tipo di corrente del motore
- Dati della piastrina indicatrice della macchina
- Dati della piastrina indicatrice del motore

Informazioni sulle riparazioni
Occorre notare che in questo prodotto i seguenti componenti sono soggetti a naturale usura o usura legata all'uso e sono richiesti i seguenti pezzi come materiali di consumo.
Pezzi soggetti a usura*: Cuneo spaccalegna

* non necessariamente compreso nell'ambito della fornitura!

I pezzi di ricambio e gli accessori sono reperibili presso il nostro Service Center. Scansionare a tal fine il codice QR che si trova in prima pagina.

12. Trasporto

Trasporto manuale, Fig. 10
Per trasportare lo spaccalegna, occorre spostare completamente verso il basso il cuneo spaccalegna (3). Inclinare la spaccatrice con l'impugnatura (1) sulla colonna spaccalegna finché la macchina non poggia sulla ruota di sostegno (26) e può quindi essere allontanata.

Trasporto con gru Fig. 11
Fissare la cinghia a sinistra sul supporto della staffa di protezione superiore e a destra sul supporto della leva di arresto, e sollevare la macchina con cautela!
Non sollevare mai il cuneo spaccalegna!

13. Stoccaggio

Rispettare le seguenti condizioni durante lo stoccaggio:
- luogo di stoccaggio asciutto e coperto
- max. umidità 80 %
- intervallo di temperatura da -20 °C a +60 °C

La macchina deve funzionare alle seguenti condizioni:

	minimo	massimo	consigliato
Temperatura	5 C°	40 C°	16 C°
Umidità		95 %	70 %

Conservare l'attrezzo nel suo imballaggio originale. Coprire l'attrezzo per proteggerlo da polvere o umidità. Conservare le istruzioni per l'uso nei pressi dell'attrezzo.

14. Smaltimento e riciclaggio

Il presente dispositivo è imballato in modo da evitare danni di trasporto. L'imballaggio è realizzato con una materia prima e può quindi essere riutilizzato o riciclato.

L'apparecchio e i relativi accessori sono composti da diversi materiale, come ad es. metallo e plastica. Portare i componenti difettosi presso un centro di smaltimento per rifiuti speciali. Chiedere informazioni ad un negozio specializzato o presso l'amministrazione comunale!

La macchina non contiene alcuna sostanza nociva per la salute o per l'ambiente, in quanto è stata costruita con materiali completamente riciclabili o materiali da smaltire secondo le modalità consuete.
Per lo smaltimento rivolgersi ad aziende specializzate o a personale specializzato qualificato che conosca i possibili rischi, abbia letto le qui presenti istruzioni per l'uso e le osservi scrupolosamente.

Al termine della vita utile della macchina, procedere in questo modo, osservando tutte le norme antinfortunistiche indicate:
- Interrompere l'alimentazione energetica (elettrica o PTO).
- Rimuovere tutti i cavi elettrici e consegnarli ad un centro di raccolta specializzato, attenendosi alle disposizioni in vigore nel rispettivo Paese.
- Svuotare il serbatoio dell'olio, versare l'olio in contenitori ermetici in un centro di raccolta, attenendosi alle disposizioni in vigore nel rispettivo Paese.
- Consegnare tutti gli altri componenti della macchina ad un punto di raccolta rottami, attenendosi alle disposizioni in vigore nel rispettivo Paese.

Non smaltire i dispositivi usati insieme ai rifiuti domestici!

Questo simbolo indica che il prodotto non deve essere smaltito con i rifiuti domestici come da direttiva per gli strumenti elettrici ed elettronici usati (2012/19/UE) e in base alle leggi nazionali. Questo prodotto deve essere consegnato presso un apposito centro di raccolta.
Questo può essere eseguito per es. restituendo il prodotto vecchio all'atto dell'acquisto di un prodotto simile o consegnandolo presso un centro di raccolta autorizzato al riciclaggio di strumenti elettrici ed elettronici usati.

La manipolazione impropria di rifiuti di apparecchiature può ripercuotersi negativamente sull'ambiente e sulla salute umana a causa di sostanze potenzialmente pericolose spesso contenute nei rifiuti di apparecchiature.
Uno smaltimento corretto del prodotto contribuisce inoltre a sfruttare in modo efficiente le risorse. Le informazioni sui centri di raccolta per dispositivi usati sono reperibili presso la propria amministrazione comunale, l'azienda municipalizzata per la nettezza urbana, un centro autorizzato allo smaltimento di strumenti elettrici ed elettronici usati o presso il servizio di nettezza urbana.

15. Risoluzione dei guasti

La seguente tabella indica dei sintomi di malfunzionamento e descrive come porvi rimedio qualora la macchina non funzionasse correttamente. Se non si riesce a localizzare e risolvere il problema, rivolgersi all'officina del servizio assistenza.

Guasto	Possibile causa	Soluzione	Livello di pericolo
La pompa idraulico non si mette in moto	La tensione è assente	Controllare se ai cavi arriva corrente	Pericolo di scossa elettrica Questo ciclo di lavoro deve essere eseguito da un elettricista esperto in manutenzione.
	Il termointerruttore del motore si è spento	Riattivare il termointerruttore nell'area interna dell'alloggiamento del motore	
La colonna non si muove verso il basso	Livello dell'olio basso	Controllare e rabboccare il livello dell'olio	Pericolo di imbrattamento Questo ciclo di lavoro può essere eseguito dall'operatore della macchina.
	Una delle leve non è collegata	Controllare il fissaggio delle leva	Pericolo di taglio Questo ciclo di lavoro può essere eseguito dall'operatore della macchina.
	Sporco nelle guide	Pulire la colonna	
Il motore si avvia, ma la colonna non si muove verso il basso	Senso di rotazione errato del motore con corrente trifase	Controllare e cambiare il senso di rotazione del motore	

Manutenzione e riparazioni
Tutti gli interventi di manutenzione devono essere eseguiti rispettando rigorosamente il presente manuale d'uso da personale specializzato. Prima di ogni intervento di manutenzione occorre applicare tutte le misure precauzionali, spegnere il motore e interrompere l'alimentazione di corrente (scollegare la spina). Applicare un cartello sulla macchina che spieghi la situazione di guasto: "Macchina fuori servizio per manutenzione. Ai non autorizzato è vietato sostare presso la macchina e metterla in funzione."

Verklaring van de symbolen op het apparaat

Het gebruik van symbolen in deze handleiding is bedoeld om uw aandacht te vestigen op eventuele risico's. De veiligheidssymbolen en de bijbehorende uitleg moeten goed worden begrepen. De waarschuwingen zelf voorkomen geen risico's en kunnen de juiste maatregelen betreffende ongevallenpreventie niet vervangen.

	Lees voor ingebruikname de handleiding
	Draag veiligheidsschoenen
	Draag werkhandschoenen
	Gehoorbescherming gebruiken
	Veiligheidsbril gebruiken
	Veiligheidshelm gebruiken
	Toegangsverbod voor onbevoegden
	Verboden te roken in de werkomgeving
	Geen hydraulische olie op de grond laten lopen. Lever de verbruikte olie conform de voorschriften in (plaatselijk afvalverwerkingsstation voor verbruikte olie). Het is verboden om verbruikte olie in de grond af te voeren of bij het afval te gooien.
	Het is verboden om beschermingsinrichtingen en veiligheidsvoorzieningen te verwijderen of te wijzigen.
	Alleen de operator mag zich in het werkomgeving van de machine ophouden. Onbevoegden alsook huis- en voor landbouwdoeleinden gehouden dieren uit de gevarenzone (minimumafstand 5 m) houden.
	Verwijder de vastgeklemde stammen niet met uw handen.
	Let op! Zet voor aanvang van de reparatie-, onderhouds- en reinigingswerkzaamheden de motor uit en koppel de stekker los.

	Gevaar op snijletsel en beknelling; raak nooit gevaarlijke bereiken aan, als het splijtmes in beweging is.
	Hoogspanning, levensgevaar!
	Machine mag uitsluitend door één persoon worden bediend!
	Ontluchtingsschroef voor aanvang van de werkzaamheden circa 2 omwentelingen losdraaien. Voor transport sluiten.
	Voorzichtig! Bewegende gereedschappen!
	Apparaat niet liggend transporteren!
	Draairichting motor
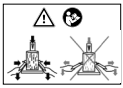	Fixeer het hout met beide bedieningsarmen Nadat het splijtmes in het hout is binnengedrongen, opent u de bedieningsarmen iets. Maar niet volledig.

Inhoudsopgave: **Pagina:**

1. Inleiding ... 85
2. Beschrijving van het apparaat ... 85
3. Meegeleverd ... 85
4. Beoogd gebruik ... 86
5. Veiligheidsvoorschriften ... 86
6. Technische gegevens ... 91
7. Uitpakken ... 92
8. Montage / Voor ingebruikname ... 92
9. Werkinstructies ... 93
10. In gebruik nemen ... 93
11. Reiniging, onderhoud en reparatie ... 95
12. Transport ... 97
13. Opslag ... 97
14. Afvalverwerking en hergebruik ... 97
15. Verhelpen van storingen ... 98

1. Inleiding

Fabrikant:
Scheppach GmbH
Günzburger Straße 69
D-89335 Ichenhausen

Geachte klant,
Wij wensen u veel plezier en succes bij het werken met uw nieuwe apparaat.

Aanwijzing:
De fabrikant van dit apparaat is volgens de van kracht zijnde wet inzake productaansprakelijkheid niet aansprakelijk voor schade die aan dit apparaat of door dit apparaat ontstaan bij:

- ondeskundige behandeling,
- Het niet in acht nemen van de gebruikshandleiding
- reparaties door derden, niet geautoriseerde vakmensen
- inbouw en vervanging van niet-originele reserveonderdelen
- Niet-beoogd gebruik
- Uitvallen van de elektrische installatie bij het niet in acht nemen van de elektrische voorschriften en VDE-voorschriften 0100, DIN 57113 / VDE 0113

Let op:
Lees voor de montage en voor de inbedrijfstelling de complete tekst van de gebruikshandleiding door.
De gebruikshandleiding is bedoeld om het gemakkelijker te maken, uw apparaat te leren kennen en de beoogde toepassingsmogelijkheden van het apparaat te benutten.
De gebruikshandleiding bevat belangrijke aanwijzingen, hoe u met het apparaat veilig, vakkundig en economisch werkt en hoe u gevaren vermijdt, reparatiekosten uitspaart, uitvaltijden vermindert en de betrouwbaarheid en levensduur van het apparaat verhoogt.
Aanvullend op de veiligheidsbepalingen van deze gebruikshandleiding moet u absoluut de voor de werking van het apparaat geldende voorschriften van uw land in acht nemen.
Bewaar de gebruikshandleiding bij het product in een plastic hoes, beschermd tegen vuil en vocht. De gebruikshandleiding moet door elke bediener van de machine voor aanvang van de werkzaamheden worden gelezen en zorgvuldig worden nageleefd.

Aan het apparaat mogen alleen personen werken, die voor het gebruik van het apparaat geïnstrueerd en over de daarmee verbonden gevaren geïnformeerd zijn. De vereiste minimumleeftijd moet aangehouden worden.
Naast de in deze gebruikshandleiding opgenomen veiligheidsvoorschriften en de bijzondere voorschriften van uw land moet u de algemeen erkende technische voorschriften in acht nemen voor de werking van machines van hetzelfde type.
Wij kunnen niet aansprakelijk worden gesteld voor ongevallen of schade, veroorzaakt door niet-naleving van deze handleiding of de veiligheidsvoorschriften.

2. Beschrijving van het apparaat afb. 1-4

1. handgreep
2. Splijtwig
3. Spleetkolom
4. bevestigingsklauw
5. Bedieningsarm rechts
5a. Bedieningsarm links
6. Greepbeveiliging
7. Bedieningshendel
8. Zwenktafel
9. Beschermbeugel
10. Vergrendelingshaak
11. Ontluchtingsdop
12. Wielen
13. Schakelaar en stekker
14. Motor
15. Steunen
16. Stophefboom
17. grondplaat
18. Hefhaaksteun
19. Hefhaak
20. ketting
21. vergrendelhendel
22. Kettinghaak
23. Magneetaanslag
24. Wielhouder rechts
25. Wielhouder links
26. Steunwiel

3. Meegeleverd

- Hydraulische houtsplijter
- kleine delen/accessoiretas
- Gebruikshandleiding

4. Beoogd gebruik

De machine voldoet aan de geldende EG-machinerichtlijn.

- De hydraulische houtsplijter is alleen voor staand bedrijf inzetbaar, houtblokken mogen uitsluitend in vezelrichting worden gespleten. De afmetingen van het te splijten houtblokken:
  - Houtlengte 75 - 107 cm
  - ø min./max. 9 – 45 cm
- Splijt hout nooit liggend of tegen de vezelrichting in.
- De veiligheids-, werk- en onderhoudsvoorschriften van de fabrikant alsook de in de technische gegevens aangegeven afmetingen moeten in acht worden genomen.
- De desbetreffende ongevallenpreventievoorschriften alsook de overige algemene erkende veiligheidstechnische voorschriften moeten in acht worden genomen.
- De machine mag alleen door personen worden gebruikt, onderhouden en worden gerepareerd, die bekend zijn met deze werkzaamheden en op de hoogte zijn van de gevaren. Zelf aangebrachte wijzigingen aan de machine sluiten een aansprakelijkheid van de fabrikant voor hieruit voortvloeiende schade uit.
- De machine mag uitsluitend met de originele accessoires en originele gereedschappen van de fabrikant worden gebruikt.
- Ieder daarboven uitgaand gebruik geldt als niet volgens de voorschriften. Voor hieruit voortvloeiende schade kan de fabrikant niet aansprakelijk worden gesteld, het risico hiervoor ligt volledig bij de gebruiker.

De machine mag uitsluitend voor het voorgeschreven doel worden gebruikt. Elk ander of verdergaand gebruik is niet volgens de voorschriften. De gebruiker/bediener en niet de fabrikant is aansprakelijk voor ontstane schade of elke vorm van letsel.
Ook de naleving van de veiligheidsvoorschriften, de montagehandleiding en de aanwijzingen in de gebruikshandleiding maken deel uit van het beoogd gebruik.
Personen die de machine bedienen of die onderhoud aan de machine verrichten, moeten hiermee bekend zijn en op de hoogte zijn van de mogelijke gevaren.
Bovendien moeten de van kracht zijnde voorschriften ter voorkoming van ongevallen strikt worden nageleefd.
Andere algemene arbo-, gezondheids- en veiligheidsvoorschriften moeten in acht worden genomen.

De fabrikant is niet aansprakelijk voor wijzigingen die aan de machine worden aangebracht en de hieruit voortvloeiende schade.
De machine mag uitsluitend met de originele onderdelen en originele accessoires van de fabrikant worden gebruikt.
De veiligheids-, werk- en onderhoudsvoorschriften van de fabrikant alsook de in de technische gegevens aangegeven afmetingen moeten in acht worden genomen.

Let erop dat onze apparaten volgens het beoogd gebruik niet voor bedrijfsmatige, ambachtelijke of industriële toepassingen zijn ontworpen. Wij aanvaarden geen aansprakelijkheid wanneer het apparaat in bedrijfsmatige, ambachtelijke of industriële ondernemingen of bij soortgelijke werkzaamheden wordt ingezet.

Aanwijzing
Maak uzelf voor ingebruikname van de machine vertrouwd met de tweehandsbediening! De gebruikshandleiding zorgvuldig lezen.

Aanvullende instructies zonder symbolen:

- Behuizing niet verwijderen

In deze gebruikshandleiding hebben wij punten die uw veiligheid betreffen van dit teken voorzien: ⚠

5. Veiligheidsvoorschriften

Algemene veiligheidsvoorschriften

WAARSCHUWING: Als u elektrisch gereedschap gebruikt, moet u de onderstaande veiligheidsinstructies in acht nemen om het risico op brand, elektrische schok en persoonlijk letsel te beperken.
Lees alle aanwijzingen voordat u met dit gereedschap gaat werken.

- Neem alle veiligheidsinformatie op de machine in acht.
- Alle veiligheids- en gevareninstructies op de machine moeten altijd volledig en in leesbare staat worden gehouden.
- De veiligheidsinrichtingen van de machine mogen niet worden gedemonteerd of onbruikbaar worden gemaakt.
- Netaansluitleidingen controleren. Geen defecte aansluitingen gebruiken.
- Controleer voor ingebruikname de juiste werking van de tweehandsbediening.

- De bedieningspersoon moet ten minste 18 jaar zijn. Stagiaires moeten ten minste 16 jaar zijn, en mogen echter uitsluitend onder toezicht werken.
- Draag tijdens de werkzaamheden werkhandschoenen.
- Wees voorzichtig tijdens de werkzaamheden: Gevaar voor letsel voor vingers en handen door het splijtgereedschap.
- Voor het splijten van zware of onhandige onderdelen moeten de juiste hulpmiddelen worden gebruikt om te ondersteunen.
- Ombouw-, instel- en reinigingswerkzaamheden, alsook onderhoud en het verhelpen van storingen uitsluitend bij een uitgeschakelde motor uitvoeren. **Netstekker loskoppelen!**
- Installaties, reinigings- en onderhoudswerkzaamheden aan de elektrische installatie mogen uitsluitend door vaklieden worden uitgevoerd.
- Alle beschermings- en veiligheidsvoorzieningen moeten direct worden teruggeplaatst nadat de reparatie- of onderhoudswerkzaamheden zijn voltooid.
- Bij het verlaten van de werkplek altijd de motor uitschakelen. **Netstekker loskoppelen!**

Aanvullende veiligheidsvoorschriften voor houtsplijters

- De houtsplijter mag uitsluitend door één persoon worden bediend.
- Draag een beschermende uitrusting (veiligheidsbril-/-vizier, handschoenen, gehoorbescherming, veiligheidsschoenen) om zich te beschermen tegen mogelijk letsel.
- Nooit stammen splijten, die spijkers, draad of andere voorwerpen bevatten.
- Reeds gespleten hout en houtspaanders zorgen voor een gevaarlijke werkomgeving. Er bestaat gevaar op struikelen, uitglijden of vallen. Houd de werkplek altijd in onberispelijke staat.
- Nooit bij een ingeschakelde machine de handen op bewegende onderdelen leggen.
- Splijt uitsluitend hout met een maximum lengte van 107 cm.
- Controleer vóór aanvang hydraulische leidingen en slangen
- Controleer veiligheidsvoorzieningen en de werking van de machine
- Niet in het spleetbereik grijpen
- Bij vastgeklemd hout de machine uitschakelen en voorzichtig het hout verwijderen.

1. Alvorens de machine te gebruiken, moet de gebruiks- en onderhoudshandleiding volledig worden gelezen.
2. Er moeten altijd veiligheidsschoenen worden gedragen om bescherming te bieden tegen het risico dat stammen op de voet vallen.
3. Er moeten altijd werkhandschoenen worden gedragen om de handen te beschermen tegen spaanders en houtsplinters die tijdens de werkzaamheden kunnen ontstaan.
4. Er moeten altijd veiligheidsbrillen of -vizieren worden gedragen om de ogen te beschermen tegen spaanders en houtsplinters die tijdens de werkzaamheden kunnen ontstaan.
5. Het is verboden om beschermingsinrichtingen of veiligheidsvoorzieningen te verwijderen of te wijzigen.
6. Alleen de operator mag zich in het werkbereik van de machine ophouden. Binnen een straal van 5 meter van de machine mogen zich geen andere personen of dieren ophouden.
7. Het afvoeren van afgewerkte olie in het milieu moet worden vermeden. De olie moet worden verwijderd in overeenstemming met de wettelijke voorschriften van het land waar de machine in bedrijf is.
8. Gevaar op snijletsel en beknelling van de handen: raak nooit gevaarlijke bereiken aan, als het splijtgereedschap in beweging is.
9. Waarschuwing: altijd op de bewegingen van de hefhaak letten.
10. Waarschuwing: verwijder nooit met de hand een stam die vastzit in splijtgereedschap.
11. Waarschuwing: Trek de netstekker uit het stopcontact voordat u onderhoudswerkzaamheden uitvoert die in deze handleiding worden beschreven.
12. Waarschuwing: Spanning zoals op het typeplaatje aangegeven.

LET OP! Bij gebruik van elektrische apparaten dient u de volgende fundamentele veiligheidsmaatregelen te nemen ter bescherming tegen elektrische schokken, letsel en brandgevaar.
Lees alle voorschriften alvorens dit elektrische apparaat te gebruiken en bewaar de veiligheidsvoorschriften.

1. **Veilig werken**

- Houd uw werkomgeving schoon en netjes
- Een rommelige werkomgeving kan ongevallen met zich meebrengen.

2. **Houd rekening met omgevingsinvloeden**
- Stel het elektrische gereedschap niet bloot aan regen.
- Gebruik het elektrische gereedschap niet in een vochtige of natte omgeving.
- Zorg voor goede verlichting op de werkplek.
- Gebruik het elektrische gereedschap niet op plaatsen waar sprake is van brand- of explosiegevaar.

3. **Bescherm uzelf tegen een elektrische schok**
- Let op dat uw lichaam geen contact maakt met geaarde onderdelen (bijv. buizen, radiatoren, elektrische haarden, koelapparatuur).

4. **Buiten bereik van personen houden**
- Laat andere personen, met name kinderen, het elektrische gereedschap of de kabel niet aanraken. Let op dat deze personen buiten de werkomgeving verblijven.

5. **Berg het ongebruikte elektrische gereedschap goed op**
- Elektrisch gereedschap dat niet wordt gebruikt, moet op een droge, hooggelegen, afgesloten plaats, buiten het bereik van kinderen, worden bewaard.

6. **Zorg dat het elektrisch apparaat niet overbelast raakt**
- U kunt beter en veiliger werken binnen het aangegeven vermogensbereik.

7. **Gebruik het juiste elektrische gereedschap**
- Gebruik geen machines met gering vermogen voor zware werkzaamheden.
- Gebruik het elektrisch gereedschap niet voor dergelijke doeleinden, waarvoor het niet bestemd is.
- Gebruik bijvoorbeeld geen handcirkelzaag voor het zagen van boomtakken of houtblokken.

8. **Draag geschikte kleding**
- Draag geen wijde kleding of sieraden, deze kunnen door bewegende delen worden vastgegrepen.
- Bij werkzaamheden in de buitenlucht, adviseren wij antislip schoeisel.
- Draag bij lang haar een haarnetje.

9. **Maak gebruik van de beschermende uitrusting**
- Draag een veiligheidsbril.
- Gebruik een stofmasker bij werkzaamheden waarbij stof vrijkomt.

10. **Gebruik de kabel niet voor doeleinden, waarvoor het niet bestemd is**
- Gebruik de kabel niet om de stekker uit het stopcontact te trekken. Bescherm de kabel tegen hitte, olie en scherpe kanten.

11. **Beveilig het werkstuk**
- Gebruik spanvoorzieningen om het werkstuk vast te houden.
- Het werkstuk wordt dan beter vastgehouden dan met de hand.

12. **Vermijd een onnatuurlijk lichaamshouding**
- Zorg ervoor dat u stevig en stabiel staat.

13. **Onderhoud zorgvuldig uw gereedschap**
- Houd het snijgereedschap scherp en schoon om beter en veiliger te kunnen werken.
- Neem altijd de instructies betreffende de smering en het verwisselen van het gereedschap in acht.
- Controleer regelmatig het netsnoer van het elektrisch gereedschap en laat deze bij beschadiging door een erkende specialist vervangen.
- Controleer regelmatig de verlengsnoeren en vervang deze als ze zijn beschadigd.
- Houd handgrepen droog, schoon en vrij van olie en vet.

14. **Neem de stekker uit het stopcontact**
- Als u het elektrisch gereedschap niet gebruikt, voordat u onderhoud uitvoert.

15. **Laat geen gereedschapssleutel steken**
- Controleer voor het inschakelen of de sleutel en het instelgereedschap zijn verwijderd.

16. **Voorkom onbedoelde inschakeling**
- Controleer of de schakelaar is uitgeschakeld wanneer u de stekker in het stopcontact steekt.

17. **Gebruik een verlengsnoer voor gebruik buitenshuis**
- Gebruik buitenshuis uitsluitend verlengsnoeren die hiervoor zijn goedgekeurd en die als zodanig zijn gelabeld.

18. **Blijf steeds alert**
- Ga voorzichtig te werk. Gebruik uw gezond verstand tijdens de werkzaamheden. Gebruik de
- Elektrisch apparaat niet, wanneer u niet geconcentreerd bent.

19. **Controleer het elektrisch gereedschap op eventuele beschadigingen**
- Voor verder gebruik van het elektrisch gereedschap moeten veiligheidsvoorzieningen of licht beschadigde onderdelen zorgvuldig op probleemloze en beoogde werking worden gecontroleerd.
- Controleer of de bewegende delen probleemloos functioneren en niet vastklemmen of onderdelen beschadigd zijn. Alle onderdelen moeten juist zijn gemonteerd en aan alle voorwaarden voldoen om het probleemloos gebruik van het elektrisch gereedschap te kunnen waarborgen.

- Beschadigde veiligheidsvoorzieningen en onderdelen moeten door een gespecialiseerde werkplaats volgens de voorschriften worden gerepareerd en vervangen, voor zover niets anders in de gebruikshandleiding is aangegeven.
- Beschadigde schakelaars moeten direct bij een erkende klantenservicewerkplaats worden vervangen.
- Gebruik geen elektrisch gereedschap waarbij de schakelaar niet kan worden in- of uitgeschakeld.

20. **LET OP!**

- Bij gebruik van andere inzetstukken en accessoires bestaat gevaar voor persoonlijk letsel.

21. **Laat de machine repareren door een erkend elektricien**

- Dit elektrisch apparaat voldoet aan de van toepassing zijnde geldende voorschriften. Reparaties mogen uitsluitend door een elektricien worden uitgevoerd. Daarbij moeten de originele reserveonderdelen worden gebruikt, anders kunnen ongevallen voor de gebruiker ontstaan.

Aanvullende veiligheidsvoorschriften

SPECIALE VEILIGHEIDSVOORSCHRIFTEN VOOR HOUTSPLIJTERS

Voorzichtig!

Bewegende machineonderdelen. Niet in het spleetbereik grijpen.

WAARSCHUWING:

Het gebruik van dit krachtige apparaat kan specifieke gevaren veroorzaken. Wees extra voorzichtig om uzelf en de personen in uw omgeving veilig te houden. Basisveiligheidsmaatregelen moeten altijd in acht worden genomen om het risico op letsel en gevaar te verminderen.

LEES DE GEBRUIKSHANDLEIDING VOOR INGEBRUIKNAME.

- De machine mag alleen door een operator worden gebruikt.
- Probeer nooit stammen te splijten die groter zijn dan de aanbevolen stamopnamecapaciteit. De stammen mogen geen spijkers of draden bevatten die eruit kunnen vliegen of de machine kunnen beschadigen. De stammen moeten aan het einde vlak worden afgezaagd en alle takken moeten van de stam worden verwijderd. Splijt het hout altijd in de richting van de nerf. Breng het hout niet dwars in de kloofmachine om te splijten, aangezien dit de houtklover kan beschadigen.
- De operator moet de machinebesturing met beide handen bedienen zonder een ander inrichting te gebruiken als vervanging van de besturing.
- De machine mag uitsluitend door volwassenen worden gebruikt die voor het gebruik de gebruikshandleiding hebben gelezen. Niemand mag deze machine gebruiken, zonder de handleiding te hebben gelezen.
- Splijt nooit twee stammen tegelijk in één bewerking, want er kan hout uitvliegen, wat gevaarlijk is.
- Nooit hout toevoegen of vervangen tijdens het gebruik, dit is zeer gevaarlijk.
- Tijdens de werking van de machine moeten personen en dieren binnen een straal van ten minste 5 meter uit de buurt van de houtsplijter worden gehouden.
- Nooit wijzigingen aan brengen aan de veiligheidsvoorzieningen van de houtsplijter en niet verwijderen tijdens de werkzaamheden.
- Forceer de houtsplijter nooit langer dan 5 seconden met cilinderdruk om te hard hout te splijten. Oververhitte olie kan onder druk de machine beschadigen. Stop de machine en probeer na het draaien van de stam met 90° de stam opnieuw te splijten. Als het hout nog steeds niet kan worden gespleten, betekent dit dat de hardheid van het hout de capaciteit van de machine te boven gaat en dat het moet worden gesorteerd zodat de houtsplijter niet wordt beschadigd.
- Nooit de draaiende machine onbewaakt laten. Stop de machine en koppel deze los van de stroomvoorziening als u niet aan het werk bent.
- De machine mag niet in bedrijf zijn in de omgeving van aardgas, benzinegoten of andere brandbare materialen.
- Open nooit de schakelkast of de motorafdekking. Zo nodig contact opnemen met een gekwalificeerde elektricien.
- Zorg dat de machine en de kabel nooit met water in aanraking komen. Ga voorzichtig om met de stroomkabel en trek of ruk niet aan het netsnoer om deze los te koppelen. De kabel uit de buurt houden van overmatige hitte, olie en scherpe voorwerpen.
- Neem de temperatuurverhoudingen bij de werkzaamheden in acht. Extreem lage en extreem hoge omgevingstemperaturen kunnen tot functiestoringen leiden.
- Gebruikers die voor het eerst met de houtsplijter werken, moeten praktische instructies krijgen van een ervaren operator en eerst onder toezicht oefenen met de werkzaamheden.

- Controleer voor de werkzaamheden of alle functies van het apparaat conform de voorschriften functioneren
  - of alle veiligheidsvoorzieningen naar behoren werken (tweehands-veiligheidsschakelaar, noodstopschakelaar e stophefboom)
  - of het apparaat conform de voorschriften kan worden uitgeschakeld
  - of het apparaat correct is ingesteld (stambed, bevestigingsklauwen, hoogte van de splijtwig)
  - Houd bij de werkzaamheden de werkomgeving vrij van obstakels (bijv. stukken hout)

SPECIALE WAARSCHUWINGEN TIJDENS HET BEDRIJF VAN DE HOUTSPLIJTER

Bij gebruik van dit krachtige apparaat kan specifieke gevaren optreden. Wees extra voorzichtig om uzelf en de personen in uw omgeving veilig te houden.

Hydrauliek

Gebruik dit apparaat nooit als er gevaar is voor hydraulische vloeistof. Voor gebruik van de houtklover deze op lekkage in de hydrauliek controleren. Controleer of het apparaat en uw werkomgeving schoon en vrij van olievlekken zijn. Hydraulische vloeistof kan gevaar opleveren: u kunt uitglijden en vallen, uw handen kunnen uitglijden bij het gebruik van de machine of er kan brandgevaar ontstaan.

Elektrische veiligheid

Gebruik dit apparaat nooit in de nabijheid van een elektrisch gevaar. Gebruik nooit een elektrische apparaat onder vochtige omstandigheden. Gebruik dit apparaat nooit met een ongeschikt netsnoer of verlengsnoer. Gebruik dit apparaat nooit, tenzij het is aangesloten op een correct geaarde aansluiting die de stroom levert volgens het etiket en beveiligd is met een zekering.

⚠ Let op!

Dit elektrisch apparaat genereert een elektromagnetisch veld als het is ingeschakeld. Dit veld kan onder bepaalde omstandigheden interfereren met actieve of passieve medische implantaten. Om het risico op ernstig of dodelijk letsel te beperken, raden we personen met medische implantaten aan om hun arts en de fabrikant van het medische implantaat te raadplegen voordat de machine wordt gebruikt.

Mechanische gevaren

Houtsplijten veroorzaakt bijzondere mechanische gevaren. Bedien dit apparaat nooit zonder veiligheidshandschoenen, schoenen met stalen neuzen en goedgekeurde oogbescherming. Pas op voor splinters die kunnen ontstaan; voorkom verwondingen door doorboring en mogelijk vastlopen van het apparaat. Probeer nooit te lange of te kleine stammen te splijten, die niet goed in het apparaat passen. Probeer nooit stammen te splijten, die spijkers, draad of andere voorwerpen bevatten. Bij werkzaamheden opruimen; gespleten hout en houtspaanders kunnen een gevaarlijke werkomgeving vormen. Nooit in een rommelige werkomgeving werken waar u kunt uitglijden, struikelen of vallen. Zorg dat toeschouwers uit de buurt blijven van het apparaat en laat nooit onbevoegde personen het apparaat bedienen.

Restrisico‘s

De machine is ontwikkeld volgens de huidige stand van de techniek en de erkende veiligheidsvoorschriften. Toch kan tijdens de werkzaamheden sprake zijn van enkele restrisico’s.

- Gevaar voor letsel aan vingers en handen door splijtgereedschap bij ondeskundige geleiding of ondersteuning van het hout.
- Letsel door een wegslingerend werkstuk bij ondeskundige bediening of ondeskundige geleiding.
- Gevaar door bijzondere eigenschappen van het hout (takken, ongelijkmatige vorm, enz.)
- Gevaar voor de gezondheid, veroorzaakt door elektriciteit bij gebruik van onjuiste snoeren.
- Trek de stekker uit het stopcontact voordat u instel- of onderhoudswerkzaamheden uitvoert.
- Bovendien kunnen er ondanks alle getroffen voorzieningen verborgen restrisico’s bestaan.
- Restrisico’s kunnen worden geminimaliseerd als de “veiligheidsvoorschriften” en het “gebruik conform de voorschriften”, alsook de gebruikshandleiding in acht worden genomen.

Ongevallenpreventievoorschriften

De machine mag alleen worden bediend door vakpersoneel, dat bekend is met de inhoud van deze handleiding.

Voor de ingebruikname moet worden gecontroleerd of er niks beschadigd is, en of de veiligheidsinstallaties perfect functioneren.

Voor ingebruikname moet men bovendien vertrouwd raken met de besturingsmechanismen van de machine, aan de hand van de gebruiksaanwijzing.
Het aangegeven vermogen van de machine mag niet worden overschreden. De machine mag in geen geval gebruikt worden voor iets anders dan waarvoor zij gemaakt is.
Overeenkomstig de wetten van het land waarin de machine wordt gebruikt, moet het personeel de werkkleding dragen die hier vermeld is, waarbij men geen wijde, wapperende kledingstukken, riemen, ringen en kettingen mag dragen. Lang haar dient, indien mogelijk, bij elkaar worden gehouden.
De werkplek moet, indien mogelijk, altijd netjes en schoon zijn en het gereedschap, de onderdelen en de schroevendraaier binnen handbereik liggen.

Bij reiniging of onderhoud mag de machine in geen geval aangesloten zijn op het stroomnet.
Het is ten strengste verboden de machine te laten werken zonder veiligheidsinstallaties of bij uitgeschakelde veiligheidsmechanismen. Het is ten strengste verboden de veiligheidsinstallaties te verwijderen of te veranderen.

Voordat men het handboek zorgvuldig heeft gelezen, mag men geen onderhouds- of instellingsmaatregelen aanbrengen.

Zowel uit veiligheidsredenen als voor een productieve werking van de machine moet men zich houden aan dit schema voor regelmatig onderhoud.

De veiligheidsetiketten moeten altijd schoon en leesbaar zijn en nauwkeurig worden opgevolgd, om ongelukken te vermijden; indien de bordjes zijn beschadigd of verloren zijn geraakt, of tot onderdelen behoren die worden vervangen, moeten ze door nieuwe, bij de fabrikant aan te vragen originele bordjes worden vervangen en op de voorgeschreven plaatsen worden aangebracht.
Bij brand moeten poederachtige brandblusmiddelen worden gebruikt. Brand in de installatie mag vanwege gevaar op kortsluiting niet worden geblust met waterstralen.
Indien het vuur niet meteen kan worden geblust, moet men letten op weglekkende vloeistoffen.
Bij een langere brand kunnen de olietank of de leidingen die onder druk staan exploderen: daarom moet men erop letten, dat men niet in aanraking komt met de weglekkende vloeistoffen.

6. Technische gegevens

	Compact 12t	Compact 15t
Maten DxBxH mm	1160x960x1100 / 1650	
Hoogte zwenktafel mm	320	
Werkhoogte mm	920	
Houtlengte cm	1070 / 750	
max. vermogen t*	12	15
Hydraulische druk MPa	23,3	25,6
Cilinderslag cm	55,0	
Aanvoersnelheid cm/s	5,2	5,2
Terugloopsnelheid cm/s	22	22
Oliehoeveelheid l	8,0	
Houtdiameter min./ max. cm	9 – 40	
Gewicht kg	191	
Aandrijving		
Motor V/Hz	400/50	400/50
Opgenomen vermogen P1 kW	3,5	3,5
Afgegeven vermogen P2 kW	2,5	2,5
Opnamestroom A	14	
Kortsluitweerstand kA	1	
Bedrijfsmodus	S6/40% / IP54	
Motortoerental 1/min	2800	
Motorbeveiliging	Ja	
Fasenomvormer	Ja	

Technische wijzigingen voorbehouden!

* De maximale bereikbare splijtkracht is afhankelijk van de weerstand van het te splijten product en kan door variabele invloedgroottes afwijken van de hydraulische installatie.

7. Uitpakken

- Open de verpakking en haal het apparaat er voorzichtig uit.
- Verwijder het verpakkingsmateriaal evenals de verpakkings- en transportbeveiligingen (indien voorhanden).
- Controleer of de inhoud van de levering volledig is.
- Controleer het apparaat en de hulpstukken op transportschade. Bij klachten moet direct contact worden opgenomen met de expediteur. Reclamaties op een later tijdstip worden niet erkend.
- Bewaar de verpakking indien mogelijk tot na het verstrijken van de garantietijd.
- Maak u voor aanvang van de werkzaamheden bekend met het product aan de hand van de gebruikshandleiding.
- Gebruik bij accessoires alsook slijtage- en reserveonderdelen uitsluitend originele onderdelen. Reserveonderdelen zijn verkrijgbaar bij de leverancier.
- Geef bij bestellingen onze artikelnummers alsook type en bouwjaar van het product aan.

⚠ WAARSCHUWING!
Gevaar op inslikken en verstikking!
Verpakkingsmateriaal, verpakkings- en transportbeveiligingen zijn geen speelgoed. Kunststofzakken, folie en kleine onderdelen kunnen worden ingeslikt en tot verstikking leiden.

- Zorg dat verpakkingsmateriaal, verpakkings en transportbeveiligingen buiten het bereik van kinderen worden gehouden.

8. Montage / Voor ingebruikname

⚠ Let op!
Het apparaat moet voor de ingebruikname volledig zijn gemonteerd!

Om verpakkingstechnische redenen is uw scheppach houtsplijter niet volledig gemonteerd.

Bedieningsarmen monteren, afb. 7
- Vet de glijplaat (5d) lichtjes in.
- Bedieningsarm (5) met de uitsparing in de dwarsverbinding (5c) brengen.
- Plaats de zeskantbout M8 x 30, (5b) met ring van bovenaf, draai vast met ring en borgmoer van onderaf zodat de bedieningsarm nog kan worden bewogen.
- Monteer de linker bedieningsarm 5a op dezelfde manier (5c) afb. 8, breng bovendien de bovenste tuimelschakelaar door de uitsparing van de schakelstang (5d) afb. 1

Waaiers monteren, afb. 5
- Wielas (12a) door de boorgaten steken.
- Monteer aan beide zijden een ring (12b), waaier (12) en ring (12b).
- Beveiligingskap (12c) aan beide zijden aandrukken.

Beschermbeugel monteren afb. 8.
Steek de beide beschermbeugels (9) de houder, gebruik links en rechts een ring en de zeskantbouten M10x55 met zeskantmoer (9a) en haal deze aan.

Steunwiel monteren afb. 9
- Monteer de wielhouder rechts (24) en de wielhouder links (25) aan de houders met de zeskantbouten M10x25 met ring en moer (25a), draai de bouten nog niet vast.
- Plaats de bus (26a) in het steunwiel (26) en zet links en rechts de ringen (26b) er op.
- Neem het gemonteerde steunwiel en schuif het tussen de beweegbare wielhouders en monteer de zeskantbout M10x70 met ring en moer 26c en draai deze vast.
- Draai alle 4 schroeven (25a) op de wielhouders weer vast.

Steun monteren afb. 1
Monteer de steun (15) met de zeskantbouten M10x25 en ring (15a) op de grondplaat.

Kettinghaak monteren afb. 6
Monteer de kettinghaak (22) met de zeskantbout M12x35 met schijf en moer (22a) op de houder op de spleetkolom (3)

Hefhaak monteren afb. 5
- Monteer de hefhaak (19) met de zeskantbout M12x70 met ring en moer (19a) op de houder van de grondplaat, de moer moet zich aan de rechterzijde in de richting van de wielen bevinden!
- Schuif de hefhaaksteun (18) in de uitsparing, en schroef de cilinderschroef M6 (18a) boven in de buis.
- Bevestig de ketting (20) met de zeskantbout M10x30 met ring en moer (20a) buiten op de strip, de moer er zo ver opschroeven dat de ketting zich vrij kan bewegen. Let op! De ketting moet op de schroef volledig en soepel kunnen worden gedraaid!

Vergrendelhendel monteren afb. 2
- Steek de vergrendelhendel (21) in de houder, gebruik links en rechts een ring en de zeskantbouten M10x55 met zeskantmoer (21a) en haal deze aan.
- Controleer het soepel lopen van de grendel (21b)!

9. Werkinstructies

Hefbegrenzing bij korthout, afb. 12
- Splijtwig naar de gewenste positie brengen.
- Stophefboom vastzetten.
- Motor uitzetten.
- De vastzetschroef A losdraaien.
- De hef-stelstang B omhoog brengen, tot deze bij de aanslag wordt gestopt.
- De vastzetschroef A weer aanhalen.
- Motor inschakelen.
- Bovenste positie controleren.

10. In gebruik nemen

⚠ Let op!
Het apparaat moet voor de ingebruikname volledig zijn gemonteerd!

Voor elk gebruik moet het oliepeil worden gecontroleerd, zie het hoofdstuk "Onderhoud"!

Opstellen
Bereid de werkplek waar de machine moet staan voor. Creëer voldoende ruimte om een veilig en storingsvrij werken mogelijk te maken.
De machine is vervaardigd voor het werken op vlakke oppervlakken en moet stabiel op een vlakke, stabiele ondergrond worden opgesteld.

Controle van de werking
Voor elk gebruik moet de werking worden gecontroleerd.

- Actie:
  - Beide handgrepen omlaag drukken.

- Resultaat:
  - Splijtwig gaat omlaag - tot ca. 10 cm boven de tafel.

- Actie:
  - Telkens een handgreep loslaten.

- Resultaat:
  - Splijtwig blijft in de geselecteerde positie staan.

- Actie:
  - Loslaten van beide handgrepen

- Resultaat:
  - Splijtwig keert terug in de bovenste positie.

Ingebruikname
Controleer of de machine volledig en conform de voorschriften is gemonteerd. Controleer vóór elk gebruik:
- de aansluitingen op defecte punten (scheuren, sneden en dergelijke),
- de machine op eventuele beschadigingen,
- of alle schroeven goed zijn aangehaald,
- de hydraulica op lekkage en
- het oliepeil

Als de omgevingstemperatuur lager is dan 5 °C moet de houtklover 15 minuten stationair draaien zodat de hydraulische olie kan verwarmen.

Ontluchten, afb. 14
Ontlucht de hydraulische installatie voordat u de houtklover in gebruik neemt.
- Draai de ontluchtingsdop (A) enkele slagen, zodat er lucht uit de olietank kan ontsnappen.
- Laat de dop open tijdens het gebruik.
- Sluit de dop weer voordat u de houtklover gaat gebruiken, omdat er anders olie kan gaan lekken.

Wanneer de hydraulische installatie niet wordt ontlucht, beschadigt de ingesloten lucht de afdichtingen en hierdoor tevens de houtklover!

Elektrische veiligheid
Sluit het elektrische apparaat aan op de stroomvoorziening middels een stopcontact met een maximale zekering van 16A. Wij adviseren het inbouwen van een aardlekschakelaar met een nominale uitschakelstroom van niet meer dan 30A. Laat u hierbij adviseren door een installateur.

In-/uitschakelen, afb. 7
- Druk op de groene knop voor inschakelen.
- Druk op de rode knop voor uitschakelen.

Aanwijzing:
Controleer voor elk gebruik de werking van de in-/uitschakeleenheid door eenmalig in- en uitschakelen.

Beveiliging bij opnieuw starten bij stroomonderbreking (nulspannings-trigger)
Bij stroomuitval, onvoorzien lostrekken van de stekker of defecte beveiliging, schakelt het apparaat automatisch uit. Voor het herinschakelen drukt u nogmaals op de groene knop op de schakeleenheid.

Splijten
- De hefhaak (19) afb. 13 moet zich in de hierboven vergrendelde positie bevinden
- Plaats het hout op de grondplaat (17) afb. 1 en houd het vast met de beide bevestigingsklauwen (4) op de bedieningsarmen (5, 5a), plaats het stuk hout centraal op de splijtwig (2), druk de bedieningshendels (7) naar beneden, zodra de splijtwig (2) het hout binnendringt, de bedieningsarmen (5, 5a) ca. 2 cm van het hout af bewegen, terwijl u gelijktijdig de bedieningshendels (7) naar beneden drukt. Hierdoor wordt een beschadiging aan de bevestigingsklauwen (4) voorkomen!
- Beweeg de splijtwig (2) naar beneden tot het hout gespleten is; als het hout bij de eerste splijtslag niet volledig gespleten is, laat u de beide bedieningshendels (7) langzaam los en beweegt u de splijtwig (2) met hout voorzichtig naar boven tot in de eindstand. Daarna zwenktafel (8) afb. afb. 13 met de hand of voet inzwenken tot de vergrendelingshaak (10) afb. 1 vastklikt. Voer nu een tweede splijtslag uit tot het hout volledig gespleten is en verwijder de blokken, zwenk vervolgens de zwenktafel weer weg met uw voet of hand.

Gebruik van de hefhaak
Algemene aanwijzingen voor de hefhaak:
- De ketting van de hefhaak mag om veiligheidsredenen uitsluitend met de laatste schakel in de kettinghaak (22) worden gehangen.
- Let op dat er zich geen personen in het werkomgeving van de hefhaak ophouden.

Gebruik van de hefhaak:
- Draai de vergrendelhendel (21b) van de hefhaak los, zodat de hefbuis zich vrij kan bewegen.
- Breng het splijtmes zo ver omlaag dat de hefbuis van de hefhaak volledig op de grond ligt.
- In deze positie kunt u de te splijten houten stam op de hefbuis rollen. De houten stam moet in het bereik tussen de beide fixaties liggen.
- Trek de stophendel (16) naar voren en laat het splijtmes langzaam omhoog komen.
- De hefhaak beweegt zich omhoog en zet de stam op de grondplaat.
- Lijn nu de houten stam uit ten opzichte van het midden van de splijtwig en splijt deze. (zie werkinstructies “Splijten”)
- Vervolgens verwijdert u het gespleten hout en kan een nieuwe houten stam op de beschreven wijze worden gespleten.

Voorzichtig!
Niet in de werkomgeving van de hefhaak staan! Gevaar voor letsel!

Terugzetten van de hefhaak:
Als de hefhaak niet wordt gebruikt, wordt deze als tweede beschermarm gebruikt. Hiertoe wordt de arm omhoog gebracht tot deze in de vergrendelhendel vastklikt.

Transportstand van de hefhaak:
Breng de hefhaak met de hand omhoog tot deze vastklikt.

Let op!
Houd de grondplaat altijd schoon zodat de zwenktafel met de vergrendelingshaak weer goed kan vastklikken.

- Splijt alleen houtblokken die recht zijn afgezaagd.
- Splijt het hout verticaal.
- Splijt nooit liggend of dwars.
- Draag tijdens het houtsplijten geschikte handschoenen.

Beëindiging van de werkzaamheden
- Breng de splijtwig in de onderste positie.
- Trek de stophefboom (16) (afb. 12)
- Schakel het apparaat uit en trek de stekker los.
- Sluit de ontluchtingsplug.
- Neem de algemene onderhoudsinstructies in acht.

Elektrische aansluiting
De geïnstalleerde elektromotor is bedrijfsklaar aangesloten. De aansluiting voldoet aan de relevante VDE- en DIN-voorschriften.

De netaansluiting van de klant en het gebruikte verlengsnoer moeten eveneens aan deze voorschriften voldoen.

- Het product voldoet aan de eisen van EN 61000-3-11 en valt onder speciale aansluitingsvoorwaarden. Dit betekent dat gebruik op een willekeurig vrij te kiezen aansluitpunt niet toegestaan is.
- Het product kan tijdelijke spanningsschommelingen veroorzaken bij ongunstige condities van het elektriciteitsnet.
- Het product is uitsluitend voorzien voor het gebruik op aansluitpunten, die
  a) een maximaal toelaatbare netimpedantie “Z” (Zmax. = 0,382 Ω) mag niet worden overschreden, of
  b) een duurstroombelastbaarheid van het netwerk van ten minste 100 A per fase hebben.
- Als gebruiker moet u ervoor zorgen, indien nodig in overleg met uw energiebedrijf, dat uw aansluitpunt, waarmee u uw product gebruiken wilt, aan een van beide genoemde eisen a) of b) voldoet.

Belangrijke aanwijzing
Bij overbelasting van de motor schakelt deze zelfstandig uit. Na een afkoeltijd (deze tijd is verschillend) kan de motor weer worden ingeschakeld.

Defecte elektrische aansluitkabel
Bij elektrische aansluitkabels treedt vaak schade aan de isolatie op.

Mogelijke oorzaken zijn:
- Drukpunten, als aansluitkabels door venster- of deuropeningen worden geleid.
- Knikken door een onvakkundige bevestiging of geleiding van het netsnoer.
- Snijplekken omdat over het netsnoer is gereden.
- Beschadigde isolatie omdat de stekker uit de wandcontactdoos is getrokken.
- Scheuren door veroudering van de isolatie.

Dergelijke defecte elektrische aansluitkabels mogen niet worden gebruikt en zijn levensgevaarlijk als de isolatie is beschadigd.
Controleer de elektrische aansluitkabels regelmatig op schade. Let erop dat bij het controleren het netsnoer niet op het stroomnet is aangesloten.

Elektrische aansluitkabels moeten aan de relevante VDE- en DIN-voorschriften voldoen. Gebruik uitsluitend netsnoeren met de aanduiding H07RN.

Op de aansluitkabel moet de type-aanduiding vermeld staan.

Draaistroommotor 400 V / 50 Hz
Netspanning 400 Volt / 50 Hz.
Netaansluiting en het verlengsnoer moeten 5-aderig zijn = 3 P + N + SL. - (3/N/PE).

De netaansluiting wordt met maximaal 16 Amp beveiligd.

Bij netaansluiting op het stroomnet of verplaatsing moet de draairichting worden gecontroleerd. Zo nodig moet de polariteit worden verwisseld.
Ompoling (400 V) in apparaatstekker draaien. (afb. 15).

11. Reiniging, onderhoud en reparatie

Let op!
Trek voor alle reinigings-, onderhouds- en reparatiewerkzaamheden altijd de stekker uit het stopcontact.

Voer ombouw-, instel- en reinigingswerkzaamheden alleen uit als de motor is uitgeschakeld.

Een ervaren vakman kan zelf kleine reparaties aan de machine uitvoeren.

Reparatie- en onderhoudswerkzaamheden aan de elektrische installatie alleen uitvoeren door elektrotechniciens.
Alle beschermings- en veiligheidsvoorzieningen moeten direct worden teruggeplaatst nadat de reparatie- of onderhoudswerkzaamheden zijn voltooid.

Wij adviseren:
- Reinig de machine grondig na elk gebruik!
- Splijtwig
  - De splijtwig is een slijtdeel dat zo nodig moet worden geslepen of moet worden vervangen.
- Tweehands-veiligheidsvoorziening
  - De gecombineerde houd- en stuurinrichting moet gemakkelijk te bedienen blijven. Smeer deze af en toe in met wat druppels olie.
- Beweegbare delen
  - Geleidingen van de het splijtmes schoon houden. (vuil, houtspanen, schors, enz.)
  - Geleiderails met spuitolie of vet insmeren
- Hydraulisch oliepeil controleren.
  - Hydraulische aansluitingen en schroefverbindingen op dichtheid en slijtage controleren. Evt. de schroefverbindingen aanhalen.

Oliepeil controleren
De hydraulische installatie is een gesloten systeem met olietank, oliepomp en stuurventiel. Controleer regelmatig voor elke ingebruikname het smeeroliepeil. Te laag oliepeil kan de oliepomp beschadigen.

Aanwijzing:
Het oliepeil moet bij ingeschoven splijtmes worden gecontroleerd. De oliepeilstok bevindt zich onder de splijttafel in de vulplug A (afb. 8) en is voorzien van 2 inkepingen. Indien het oliepeil zich bij de onderste markering bevindt, is het minimale oliepeil bereikt. Als dit het geval is, moet er direct olie worden bijgevuld. De bovenste markering geeft het maximale oliepeil weer.
De spleetkolom moet voor controle zijn ingeschoven, de machine moet vlak staan.

Wanneer ververs ik olie?
Ververs de olie voor de eerste keer na 50 bedrijfsuren, vervolgens elke 500 bedrijfsuren.

Olieverversing, afb. 14
- Schuif de spleetkolom volledig in.
- Plaats een reservoir met ten minste 8 liter inhoud onder de houtklover.
- Draai de ontluchtingsdop A los
- Open de aftapschroef B zodat de olie kan weglopen.
- Sluit de aftapschroef weer en haal deze goed aan.
- Vul 8 l nieuwe hydraulische olie bij met behulp van een schone trechter.
- Schroef de ontluchtingsdop weer vast.

Lever de verbruikte olie conform de voorschriften in bij het plaatselijk afvalverwerkingsstation voor verbruikte olie. Het is verboden om verbruikte olien in de grond af te voeren of bij het afval te gooien.

Wij adviseren de volgende hydrauliekoliën:
- Aral Vitam gf 22
- BP Energol HLP-HM 22
- Mobil DTE 11
- Shell Tellus 22
- of gelijkwaardig.

Gebruik geen andere oliesoorten!
Het gebruik van andere olie beïnvloedt de werking van de hydraulische cilinder.

De steel van de splijtmachine
De steel van de splijtmachine moet voor de ingebruikname iets worden ingevet. Deze werkwijze moet elke 5 bedrijfsuren worden herhaald. Vet- of spuitolie licht aanbrengen. De steel mag niet drooglopen.

Hydraulische installatie
De hydraulische installatie is een gesloten systeem met olietank, oliepomp en stuurventiel
Het in de fabriek voltooide systeem mag niet worden gewijzigd of gemanipuleerd.

Het oliepeil regelmatig controleren.
Te laag oliepeil beschadigt de oliepomp.
Hydrauliekaansluitingen en schroefverbinding regelmatig op lekkage controleren - evt. aanhalen.

Voor aanvang van de onderhouds- of controlemaatregelen moet de werkomgeving worden gereinigd en het gereedschap in juiste toestand worden gehouden.
De hier aangegeven intervallen hebben betrekking op normaal gebruik. Als de machine zwaarder wordt belast, worden deze tijden overeenkomstig korter.
Reinig de machinebekleding, afschermingen en hefbomen met een zachte, droge of licht met neutraal reinigingsmiddel bevochtigde doek. Gebruik geen oplosmiddelen zoals alcohol of benzine, aangezien deze de oppervlakken kunnen aantasten.
Houd olie en smeervet buiten bereik van onbevoegd personeel; lees de aanwijzingen op de verpakking nauwkeurig en volg deze nauwgezet op; vermijd direct contact met de huid en spoel na gebruik goed af.

Aansluitingen en reparaties
Aansluitingen en reparaties van de elektrische apparatuur mogen uitsluitend door een elektromonteur worden uitgevoerd.

Vermeld in geval van vragen de volgende gegevens:
- Stroomtype van de motor
- Gegevens van het typeplaatje van de machine
- Gegevens van het typeplaatje van de motor

Service-informatie
Let op dat bij dit product de volgende delen onderhevig zijn aan gebruiksmatige of natuurlijke slijtage, resp. de volgende delen als verbruiksmateriaal wordt gebruikt.
Slijtdelen*: Splijtwig

* niet persé in de leveringsomvang opgenomen!

Neem in het geval van reserveonderdelen en accessoires contact op met ons servicecentrum. Scan hiervoor de QR code op de voorpagina.

12. Transport

Transport met de hand, afb. 10
Om de houtsplijter te transporteren, moet de splijtwig (3) volledig omlaag worden gebracht. De houtklover met handgreep (1) op de spleetkolom kantelen, tot de machine zich op het steunwiel (26) kantelt en kan worden voortbewogen.

Transport met kraan afb. 11
Bevestig de band links aan beide zijden van de bovenste beschermbeugel en rechts op de houder van de vergrendelhendel, en til de machine voorzichtig op! Nooit aan het splijtwig heffen!

13. Opslag

Bij opslag moeten de volgende voorwaarden in acht worden genomen:
- droge, overdekte opslaglocatie
- max. vochtigheid 80%
- Temperatuurbereik -20 °C tot +60 °C

De machine moet onder de volgende omgevingsomstandigheden werken:

	minimaal	maximaal	aanbevolen
Temperatuur	5 °C	40 °C	16 °C
Vochtigheid		95 %	70 %

Bewaar het gereedschap in de originele verpakking. Dek het gereedschap af om het te beschermen tegen stof of vocht. Bewaar de gebruikshandleiding bij het gereedschap.

14. Afvalverwerking en hergebruik

Het apparaat zit in een verpakking om transportschade te voorkomen. Deze verpakking is vervaardigd van grondstoffen en kan worden hergebruikt of worden gerecycled.

Het apparaat en de accessoires ervan bestaan uit verschillende soorten materiaal, zoals metaal en kunststoffen. Verwijder defecte componenten als speciaal afval. Informeer hiernaar bij uw speciaalzaak of bij de gemeente!

De machine bevat geen stoffen die schadelijk zijn voor de gezondheid of voor het milieu, aangezien ze is gebouwd uit volledig herbruikbaar materiaal of materiaal dat op de normale manier verwijderd kan worden.
Voor verwijdering dient men contact op te nemen met gespecialiseerde bedrijven of gekwalificeerd vakpersoneel dat de mogelijke risico's kent, de aanwezige gebruikshandleidingen heeft gelezen en deze nauwkeurig heeft opgevolgd.

Als de machine is verbruikt, ga u met inachtneming van alle aangegeven ongevallenpreventievoorschriften als volgt te werk:
- Onderbreek de energietoevoer (elektrisch of PTO),
- Verwijder alle stroomkabels en lever ze in bij een gespecialiseerd verzamelpunt, overeenkomstig de geldende nationale voorschriften.
- Maak de olietank leeg, geef de olie in dichte containers af bij een verzamelpunt, overeenkomstig de geldende nationale voorschriften.
- Breng alle overige machineonderdelen naar een inzamelstation voor schroot, overeenkomstig de geldende nationale voorschriften.

Oude apparatuur mag niet bij het huisafval worden gegooid!

Dit symbool geeft aan dat dit product conform de richtlijn inzake verbruikte elektrische en elektronische apparatuur (2012/19/EU) en nationale wettelijke bepalingen niet bij het huishoudelijk vuil mag worden gegooid. Dit product moet bij een hiervoor bestemde verzamelpunt worden afgegeven.

Dit kan bijv. door teruggave bij de aanschaf van een soortgelijk product of door inlevering bij een erkend verzamelpunt voor het recyclen van verbruikte elektrische en elektronische apparatuur. Het onjuist handelen van oude apparatuur kan door mogelijke gevaarlijke stoffen, die veelal in verbruikte elektrische en elektronische apparatuur zijn verwerkt, negatieve effecten op het milieu en de gezondheid van de mens hebben. Door een juiste afvoer van dit product levert u bovendien een bijdrage aan een effectief gebruik van natuurlijke ressources. Informatie inzake inzamelpunten voor verbruikte apparatuur kunt u opvragen bij de gemeente, de publieke afvalverwerker, een erkend afvalverwerkingsstation voor het afvoeren van verbruikte elektrische en elektronische apparatuur of uw afvalverwerkingsstation.

15. Verhelpen van storingen

De volgende tabel toont storingssymptomen en beschrijft hoe u deze op kunt lossen, als uw machine niet goed werkt. Als u het probleem hiermee niet kunt vinden en kan oplossen, neem dan contact op met uw service-werkplaats.

Storing	Mogelijke oorzaak	Oplossing	Gevaarniveau
De hydraulische pomp start niet	Spanning ontbreekt	Controleer of de leidingen voorzien worden van stroom	Gevaar op een elektrische schok Deze stap mag uitsluitend door een elektromonteur worden uitgevoerd.
	De thermoschakelaar van de motor heeft zichzelf uitgeschakeld	Thermoschakelaar wordt na afkoeling van de motor weer ingeschakeld	
De kolom beweegt niet omlaag	Laag oliepeil	Oliepeil controleren en bijvullen	Gevaar op vervuiling Deze handeling mag uitsluitend door een gebruiker van de machine worden uitgevoerd.
	Een van de hendels is niet aangesloten	Controleer de bevestiging van de hendel	Gevaar op snijletsel Deze handeling mag uitsluitend door een gebruiker van de machine worden uitgevoerd.
	Vuil in de rails	De kolom reinigen	
Motor start, maar de kolom beweegt niet omlaag	Onjuiste draairichting van de motor bij draaistroom	Draairichting van de motor controleren en omzetten	

Onderhoud en reparaties

Alle onderhoudsmaatregelen moeten met zorgvuldige inachtneming van de aanwezige gebruiksaanwijzingen worden uitgevoerd door vakkundig personeel. Voor elke onderhoudsmaatregel moeten alle mogelijke voorzorgsmaatregelen worden getroffen, moet de motor uitgeschakeld worden en moet de stroomvoorziening onderbroken worden (stekker eruit trekken). Plaats op de machine een bordje waarop de uitval wordt aangekondigd: “Machine wegens onderhoud buiten werking. Het is verboden voor onbevoegden, zich bij de machine te bevinden en deze in werking te stellen.”

Explicación de los símbolos en el aparato

Este manual utiliza símbolos para llamar su atención sobre los posibles riesgos. Los símbolos de seguridad y explicaciones que acompañan a estos deben ser comprendidos perfectamente. Las propias advertencias no descartan ningún riesgo y no deben ser sustitutivas de unas medidas correctas para prevenir accidentes.

	Antes de realizar la puesta en marcha, leer el manual
	Utilizar calzado de protección
	Usar guantes de trabajo
	Utilizar protección auditiva
	Utilizar gafas de protección
	Utilizar casco protector
	Acceso prohibido para personas no autorizadas
	Prohibido fumar en la zona de trabajo
	No dejar que el aceite hidráulico caiga al suelo. Deseche el aceite viejo apropiadamente (punto de recogida de aceite local). Está estrictamente prohibido verter el aceite usado en el suelo o mezclarlo con residuos.
	Está prohibido retirar o modificar los dispositivos de protección y seguridad.
	Solo el operador puede permanecer en la zona de trabajo de la máquina. Mantenga alejados de la zona de peligro a personas ajenas, a animales domésticos y al ganado (5 m de distancia mínima).
	No retire los troncos atascados con las manos.
	¡Atención! Antes de realizar trabajos de reparación, mantenimiento y limpieza, parar el motor y desenchufar la clavija de conexión de la red.

	Peligro de corte y aplastamiento; no tocar nunca zonas peligrosas cuando la cuchilla de hendir esté en movimiento.
	Alta tensión: ¡peligro de muerte!
	¡La máquina debe manejarla una única persona!
	Antes de empezar a trabajar, aflojar el tornillo de purga de aire unas 2 vueltas. Cerrar antes del transporte.
	¡Precaución! ¡Herramientas móviles!
	¡No transportar el aparato en posición horizontal!
	Sentido de giro del motor
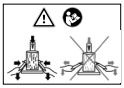	Fije la madera con los dos brazos de manejo Una vez que la cuchilla de hendir haya penetrado en la madera, abra ligeramente los brazos de manejo. Aunque no del todo.

Índice de contenidos: Página:

1. Introducción 102
2. Descripción del aparato 102
3. Volumen de suministro 102
4. Uso previsto 103
5. Indicaciones de seguridad 103
6. Datos técnicos 108
7. Desembalaje 108
8. Montaje / antes de la puesta en marcha 109
9. Indicaciones de trabajo 110
10. Ponerlo en funcionamiento 110
11. Limpieza, mantenimiento y reparación 113
12. Transporte 114
13. Almacenamiento 114
14. Eliminación y reciclaje 115
15. Solución de averías 116

1. Introducción

Fabricante:
Scheppach GmbH
Günzburger Straße 69
D-89335 Ichenhausen (Alemania)

Estimado cliente:
Le deseamos éxito y disfrute al trabajar con su nuevo aparato.

Nota:
El fabricante de este aparato, de acuerdo con la legislación alemana de responsabilidad sobre productos, no se hace responsable de los daños originados en este aparato o causados por éste en los siguientes casos:

- Manejo incorrecto
- inobservancia del manual de instrucciones,
- reparaciones efectuadas por personal técnico no autorizado ajeno a nuestra empresa,
- montaje y sustitución de piezas de repuesto no originales,
- empleo no conforme al previsto
- fallos de la instalación eléctrica en caso de incumplimiento de las normas eléctricas y disposiciones VDE 0100, DIN 57113 / VDE 0113

Observe lo siguiente:
Lea antes del montaje y de la puesta en marcha el texto completo del presente manual de instrucciones.
El presente manual de instrucciones tiene como fin facilitarle los conocimientos necesarios sobre su aparato y que pueda aprovechar sus posibilidades de uso conforme a las previstas.
El manual de instrucciones incluye importantes indicaciones sobre cómo debe trabajar con el aparato de forma segura, competente y rentable y cómo puede evitar peligros, ahorrar costes por reparaciones, reducir los tiempos de inactividad y aumentar la fiabilidad y la vida útil del aparato.
Además de las normas de seguridad incluidas en este manual de instrucciones, deberá observar estrictamente las prescripciones vigentes en su país para el funcionamiento del aparato.
Conserve el manual de instrucciones en una funda de plástico, protegido del polvo y de la humedad, con el aparato. Este deberá leerse y observarse con atención por cada persona empleada antes de comenzar a trabajar por primera vez.
En el aparato solo deben trabajar personas instruidas en su manejo y familiarizadas con los peligros que este conlleva. Debe respetarse la edad laboral mínima.
Además de las indicaciones de seguridad incluidas en el presente manual de instrucciones y las prescripciones especiales vigentes en su país, deberán observarse las normas técnicas generalmente reconocidas para el funcionamiento de máquinas de estructura similar.
Declinamos cualquier responsabilidad de posibles accidentes o daños que puedan producirse por no obedecer las presentes instrucciones e indicaciones de seguridad.

2. Descripción del aparato fig. 1-4

1. Asidero
2. Cuña abridora
3. Columna de hendir
4. Uña de sujeción
5. Brazo de manejo derecho

5a. Brazo de manejo izquierdo

6. Protección de asidero
7. Palanca de mando
8. Mesa giratoria
9. Estribo protector
10. Gancho de bloqueo
11. Tapón con orificio de ventilación
12. Ruedas
13. Interruptor y clavija
14. Motor
15. Apoyo
16. Palanca de parada
17. Placa base
18. Apoyo de elevador de troncos
19. Elevador de troncos
20. Cadena
21. Palanca de encaje
22. Gancho de cadena
23. Tope magnético
24. Soporte de rueda derecho
25. Soporte de rueda izquierdo
26. Rueda de apoyo

3. Volumen de suministro

- Cortador de madera hidráulico
- Bolsa de piezas pequeñas/accesorios
- Manual de instrucciones

4. Uso previsto

La máquina cumple la directiva de máquinas CE.

- El cortador de madera hidráulico solo está pensado para el uso de pie; la madera solo debe cortarse de pie en la dirección de la veta. Las dimensiones de la madera a cortar:
  - Longitud de pieza de madera 75 - 107 cm
  - ø mín./máx. 9 – 45 cm
- No cortar nunca la madera en posición horizontal ni en sentido contrario a las vetas.
- Se deben respetar las normas de seguridad, trabajo y mantenimiento establecidas por el fabricante, así como las dimensiones indicadas en los datos técnicos.
- Deben observarse las prescripciones de prevención de accidentes aplicables y demás reglas técnicas de seguridad especiales reconocidas con carácter general.
- La máquina únicamente debe ser utilizada, mantenida o reparada por personal familiarizado con ella e instruido acerca de los peligros potenciales durante su uso. En caso de modificación arbitraria de la máquina, el fabricante no asume responsabilidad alguna por los daños derivados.
- La máquina solo se debe usar con accesorios y herramientas originales del fabricante.
- Cualquier otro uso se considerará uso indebido. El fabricante no se responsabiliza de los daños resultantes y el usuario será el único responsable ante los posibles riesgos.

La máquina únicamente debe utilizarse para el fin previsto. Se considerará inapropiado cualquier uso que vaya más allá. Los daños o lesiones de cualquier tipo producidos a consecuencia de lo anterior serán responsabilidad del usuario/operario, no del fabricante.
El cumplimiento de las indicaciones de seguridad también forma parte del uso conforme al previsto, al igual que el manual de montaje y las instrucciones de funcionamiento en el manual de instrucciones.
Las personas que se ocupen del manejo y mantenimiento de la máquina, deben familiarizarse con la misma y estar informadas sobre los posibles peligros.
Asimismo, también deben cumplirse de manera estricta las normas vigentes en prevención de accidentes.
También deben cumplirse las normas generales en materia de sanidad laboral y de técnicas de seguridad.
Si el usuario hiciera modificaciones en la máquina, el fabricante no se responsabilizará de ningún daño que ello pueda causar.

La máquina debe usarse únicamente con piezas y accesorios originales del fabricante.
Deben observarse las prescripciones de seguridad, trabajo y mantenimiento del fabricante, así como las dimensiones indicadas en los Datos técnicos.

Recuerde que nuestros aparatos no están diseñados para usos comerciales, artesanales ni industriales. No concedemos ningún tipo de garantía si se utiliza el aparato en empresas comerciales, artesanales o industriales, ni en actividades de características similares.

Nota
Antes de poner en marcha la máquina, ¡hay que familiarizarse con el manejo de la palanca a dos manos! Leer con atención las instrucciones de uso.

Indicaciones adicionales sin símbolos:

- No retirar la carcasa

En estas instrucciones de servicio hemos marcado con el siguiente signo aquellos puntos que afectan a su seguridad: ⚠

5. Indicaciones de seguridad

Indicaciones generales de seguridad

ADVERTENCIA: Cuando utilice herramientas eléctricas, siga las siguientes precauciones básicas de seguridad para reducir el riesgo de incendio, descarga eléctrica y lesiones personales.
Lea todas las instrucciones antes de comenzar a trabajar con esta herramienta.

- Observe todas las indicaciones de seguridad y peligro de la máquina.
- Todas las indicaciones de seguridad y peligro colocadas en la máquina se deben mantener íntegras y legibles.
- Los dispositivos de seguridad de la máquina no deben desmontarse ni inutilizarse.
- Compruebe los cables de conexión a la red. No utilice cables de conexión defectuosos.
- Compruebe el correcto funcionamiento del mando para dos manos antes de la puesta en marcha.
- Los operadores deben tener una edad mínima de 18 años. El personal en formación debe tener una edad mínima de 16 años, pero no podrá trabajar en la máquina sin la supervisión de un trabajador experimentado.

- Póngase guantes de trabajo de protección al trabajar.
- Precaución durante el trabajo: Peligro de lesiones en dedos y manos por la herramienta de corte.
- Para rajar piezas pesadas o poco manejables, emplear los medios auxiliares adecuados para efectuar el apoyo.
- Realizar los trabajos de reequipamiento, ajuste, limpieza, mantenimiento y reparación de averías únicamente con el motor apagado. **¡Desenchufar la clavija de red!**
- Las instalaciones, reparaciones y trabajos de mantenimiento en la instalación eléctrica deben realizarlos únicamente técnicos especialistas.
- Todos los dispositivos de protección y seguridad deben volver a montarse tras concluir los trabajos de reparación y mantenimiento.
- Al abandonar el lugar de trabajo, desconecte el motor. **¡Desenchufar la clavija de red!**

Indicaciones de seguridad adicionales para el cortador de madera

- Solo una persona debe manejar el cortador de madera.
- Lleve un equipo de protección (gafas de protección/ visera de protección, guantes, protección auditiva y calzado de seguridad) para protegerse de posibles lesiones.
- No corte nunca troncos que desprendan clavos, alambres u otros objetos.
- Los trozos de madera ya cortada y las virutas de madera crean un entorno de trabajo peligroso. Existe peligro de tropiezo, resbalamiento o caída. Mantenga siempre ordenada la zona de trabajo.
- No coloque nunca las manos en las piezas móviles de la máquina cuando esta se encuentre encendida.
- Corte únicamente piezas de madera de una longitud máxima de 107 cm.
- Compruebe antes de comenzar los trabajos las mangueras y conducciones hidráulicas
- Compruebe los dispositivos de protección y las funciones de la máquina
- No introducir las manos en el área de corte
- Si se atasca la madera, desconectar la máquina y retirar la pieza de madera con cuidado.

1. Antes de utilizar la máquina, hay que leer completamente el manual de uso y mantenimiento.
2. Hay que llevar siempre calzado de seguridad para proteger los pies de cualquier tronco que pueda caer.
3. Hay que llevar siempre guantes de trabajo que protejan las manos de virutas y astillas que se generan durante los trabajos.
4. Hay que llevar siempre gafas de protección o una visera para proteger los ojos de virutas y astillas que puedan producirse durante el trabajo.
5. Está prohibido retirar o modificar los dispositivos de protección o seguridad.
6. Únicamente puede estar en el radio de trabajo de la máquina el operario de la misma. No debe haber ninguna persona ni animal dentro de un radio de 5 metros de la máquina.
7. Está prohibido verter aceite usado en el medio ambiente. El aceite debe eliminarse de acuerdo con las disposiciones legales del país en el que se realiza la operación.
8. Peligro de corte o aplastamiento de las manos: no tocar nunca zonas peligrosas mientras la herramienta de corte está en movimiento.
9. Advertencia: prestar siempre atención a los movimientos del elevador de troncos.
10. Advertencia: no retirar nunca con la mano un tronco que se haya quedado atrapado en la herramienta de corte.
11. Advertencia: Antes de llevar a cabo cualquier trabajo de mantenimiento que se describa en este manual, desconectar la clavija de conexión de la red.
12. Advertencia: Tensión como se indica en la placa de características.

¡ATENCIÓN! Durante el uso de herramientas eléctricas deben tenerse en cuenta las siguientes medidas elementales de seguridad para la protección contra descargas eléctricas, el peligro de incendio y el riesgo de sufrir lesiones.
Lea todas las indicaciones antes de usar esta herramienta eléctrica y conserve las indicaciones de seguridad.

1. **Trabajo seguro**

- Mantenga su zona de trabajo en orden
- El desorden puede provocar accidentes en la zona de trabajo.

2. **Tenga en cuenta las influencias que afectan al entorno**

- No exponga herramientas eléctricas a la lluvia.
- No utilice herramientas eléctricas en ambientes húmedos ni mojados.

- Procure una buena iluminación de la zona de trabajo.
- No utilice herramientas eléctricas en lugares donde haya riesgo de incendio o explosión.

3. **Protéjase contra descargas eléctricas**

- Evite el contacto del cuerpo con piezas unidas a tierra (p. ej. tubos, radiadores, cocinas eléctricas, refrigeradores).

4. **No deje que se acerquen otras personas**

- No permita que otras personas, especialmente niños, toquen la herramienta eléctrica o el cable. Manténgalos apartados de su zona de trabajo.

5. **Guarde las herramientas eléctricas sin usar en un lugar seguro**

- Herramientas eléctricas sin usar deben almacenarse en un lugar seco, elevado o cerrado, fuera del alcance de los niños.

6. **No sobrecargue su herramienta eléctrica**

- Trabajará mejor y con mayor seguridad en el rango especificado de potencia.

7. **Utilice la herramienta eléctrica correcta**

- No utilice máquinas de baja potencia para trabajos difíciles.
- No utilice la herramienta eléctrica para fines para los que no está prevista.
- No utilice por ejemplo una sierra circular de mano para cortar ramas de los árboles o leña.

8. **Lleve unas prendas de trabajo adecuadas**

- No vista ropa ancha o joyería; podrían quedarse atrapadas entre piezas móviles.
- Al trabajar al aire libre se recomienda el uso de calzado antideslizante.
- En caso de tener el cabello largo, utilice una red para el pelo.

9. **Utilice equipo de protección**

- Use gafas de protección.
- Para trabajos que generen polvo, utilice una mascarilla respiratoria.

10. **No utilice el cable para propósitos para los que no está previsto**

- No utilice el cable para retirar la clavija de la toma de enchufe. Proteja el cable contra el calor, el aceite y los cantos afilados.

11. **Asegure la pieza de trabajo**

- Utilice dispositivos de sujeción para fijar la pieza de trabajo.
- Se sujetará de un modo más seguro que con su mano.

12. **Evite las posturas anormales**

- Proporcione una buena estabilidad y mantenga siempre el equilibrio.

13. **Cuide su herramienta con esmero**

- Mantenga las herramientas de corte afiladas y limpias para poder trabajar mejor y de un modo más seguro.
- Siga las instrucciones relativas a la lubricación y el intercambio de herramientas.
- Controle con regularidad la línea de conexión de la herramienta eléctrica y renuévela en caso de avería por un profesional reconocido.
- Controle regularmente las líneas de extensión y sustitúyalas cuando estén dañadas.
- Mantenga las empuñaduras secas, limpias y sin aceite ni grasa.

14. **Retire la clavija de la toma de enchufe**

- Si no se utiliza la herramienta eléctrica, antes de realizar el mantenimiento.

15. **No deje introducida ninguna llave de herramienta**

- Compruebe antes de la conexión que se hayan retirado la llave y las herramientas de ajuste.

16. **Evite una puesta en servicio sin vigilancia**

- Asegúrese de que el interruptor se encuentre desconectado al conectar la clavija en la toma de enchufe.

17. **Utilice cables alargadores en el exterior**

- Utilice al aire libre solo cables alargadores autorizados y caracterizados para ello.

18. **Sea especialmente cuidadoso**

- Preste atención a lo que hace. Trabaje de manera sensata. Utilice el
- No emplee la herramienta eléctrica si no está totalmente concentrado.

19. **Compruebe posibles daños en la herramienta eléctrica**

- Antes de continuar usando la herramienta eléctrica, se debe comprobar cuidadosamente la funcionalidad óptima y especificada de los dispositivos de seguridad o de las piezas ligeramente dañadas.
- Compruebe que las piezas móviles funcionan sin problemas, que no se atascan y que no hay piezas dañadas. Todas las piezas deben montarse correctamente y cumplir todos los requisitos para garantizar el funcionamiento impecable de la herramienta eléctrica.
- Los dispositivos de protección y piezas dañados deben repararse o sustituirse correctamente en un taller especializado reconocido en tanto no se indique lo contrario en las instrucciones de uso.
- Los interruptores dañados deben sustituirse en un taller de servicio al cliente.

- No utilice herramientas eléctricas en las que no se pueda conectar o desconectar el interruptor.

20. **¡ATENCIÓN!**

- El uso de otras herramientas intercambiables y de otros accesorios puede entrañar para usted peligro de lesiones.

21. **Encárguele la reparación de su herramienta eléctrica a un experto electricista**

- Esta herramienta eléctrica cumple las normas de seguridad vigentes. Las reparaciones deben estar a cargo de un experto electricista que use piezas de recambio originales; de lo contrario pueden producirse accidentes para el usuario.

Indicaciones de seguridad adicionales

INDICACIONES DE SEGURIDAD ESPECIALES PARA CORTADOR DE MADERA

¡Precaución!

Piezas móviles de la máquina. No introducir las manos en el área de corte.

ADVERTENCIA:

El uso de este aparato de gran potencia puede causar peligros especiales. Tenga especial cuidado de protegerse a sí mismo y a las personas que le rodeen. Siempre hay que seguir medidas básicas de seguridad para reducir el riesgo de lesiones y peligros.

LEA LAS INSTRUCCIONES DE MANEJO ANTES DE LA PUESTA EN MARCHA.

- La máquina solo debe manejarla un operario.
- No intente cortar nunca troncos que sean más grandes que la capacidad de alojamiento de troncos recomendada. Los troncos no deben tener clavos ni cables que puedan salir volando o dañar la máquina. El extremo de los troncos debe cortarse plano y deben retirarse todas las ramas del tronco. Cortar siempre la madera en la dirección de la veta. No colocar y cortar la madera en posición transversal al divisor, ya que esto puede dañar el divisor.
- El operario debe manejar el mando de la máquina con las dos manos, sin utilizar ningún dispositivo sustitutivo.
- La máquina solo deben utilizarla adultos que hayan leído el manual de instrucciones previamente. No se debe utilizar la máquina sin haber leído previamente el manual.
- No cortar nunca simultáneamente dos troncos de una pasada, ya que la madera puede salir despedida, lo que es peligroso.
- No añadir ni sustituir nunca la madera durante el funcionamiento, ya que es muy peligroso.
- Durante el funcionamiento de la máquina, hay que mantener alejadas a personas y animales a un radio mínimo de 5 metros alrededor del cortador de madera.
- No modificar nunca los dispositivos de protección del cortador de madera ni trabajar sin ellos.
- No forzar nunca el cortador de madera para partir madera excesivamente dura con la presión del cilindro durante más de 5 segundos. El aceite sobrecalentado bajo presión puede dañar la máquina. Detener la máquina y, después de girar el tronco 90°, volver a intentar dividirlo. En caso de que la madera siga sin poderse dividir, esto significa que la dureza de la madera sobrepasa la capacidad operativa de la máquina y que la madera debe descartarse para que el cortador de madera no se estropee.
- No dejar nunca la máquina en marcha sin vigilancia. Detener la máquina y desconectarla de la red cuando no la esté usando.
- No utilizar la máquina cerca de gas natural, conductos de gasolina u otros materiales inflamables.
- No abrir nunca la caja de distribución ni la cubierta del motor. En caso necesario, contactar con un electricista cualificado.
- Asegurarse de que la máquina y el cable no entren nunca en contacto con el agua. Manipular el cable de alimentación con cuidado y no tirar del cable de red eléctrica para desenchufarlo. Mantener los cables alejados del calor excesivo, aceites y objetos puntiagudos.
- Tenga en cuenta las condiciones de temperatura al trabajar. Las temperaturas ambiente extremadamente bajas o altas pueden provocar problemas de funcionamiento.
- Los nuevos usuarios deben recibir instrucción práctica en el uso del cortador de madera por parte de un operario experimentado y practicar primero el trabajo bajo supervisión.
- Compruebe que todas las funciones del aparato funcionen correctamente antes de comenzar a trabajar
  - si todos los dispositivos técnicos de seguridad funcionan correctamente (dispositivo de conmutación de seguridad con dos manos, interruptor de seguridad y palanca de parada)
  - que el aparato pueda apagarse correctamente
  - que el aparato esté correctamente ajustado (apoyo del tronco, uñas de sujeción y altura de la cuña abridora)
  - Mantenga siempre el área de trabajo libre de obstáculos (por ejemplo trozos de madera) durante los trabajos

ADVERTENCIAS ESPECIALES DURANTE EL FUNCIONAMIENTO DEL CORTADOR DE MADERA
Durante el funcionamiento de este aparato de gran potencia pueden producirse peligros especiales. Tenga especial cuidado de protegerse a sí mismo y a las personas que le rodeen.

Sistema hidráulico
No utilizar nunca este aparato, en caso de que haya peligro debido a fluidos hidráulicos. Antes de utilizar el divisor, comprobar la presencia de fugas en el sistema hidráulico. Asegúrese de que el aparato y su zona de trabajo estén libres de manchas de aceite. Los fluidos hidráulicos pueden comportar riesgos, como patinar y caer, que las manos resbalen al utilizar la máquina o que se produzca un incendio.

Seguridad eléctrica
No utilizar nunca este aparato en caso de riesgo eléctrico. No utilizar nunca un aparato eléctrico en condiciones húmedas. No utilizar nunca este aparato con un cable de alimentación o un cable alargador inadecuado. No poner nunca en funcionamiento este aparato en caso de no estar conectado a una toma de tierra adecuada que proporcione la energía necesaria según la etiqueta y esté protegida por un fusible.

⚠ ¡Atención!
Esta herramienta eléctrica produce un campo electromagnético mientras funciona. Este campo puede perjudicar bajo circunstancias concretas implantes médicos activos o pasivos. Con el fin de reducir el peligro de lesiones graves o mortales, recomendamos a las personas con implantes médicos que consulten tanto a su médico como al fabricante del implante médico antes de manejar la máquina.

Peligros mecánicos
El corte de madera comporta especiales peligros mecánicos. No utilizar nunca este aparato, en caso de no llevar guantes de protección adecuados, zapatos con puntas de acero y una protección ocular autorizada. Cuidado con las astillas que puedan aparecer, evite los pinchazos y el posible agarrotamiento del aparato. No intentar cortar nunca troncos demasiado largos o demasiado pequeños que no encajen en el aparato. No intentar cortar nunca troncos que tengan clavos, cables u otros objetos. Al trabajar, mantenerlo todo ordenado; la madera cortada acumulada y las virutas de madera pueden originar un ambiente de trabajo peligroso.
No trabajar nunca en un ambiente de trabajo abarrotado en el que pueda resbalar, tropezar o caer. Mantenga a curiosos alejados del aparato y no deje nunca que personas no autorizadas lo utilicen.

Riesgos residuales
La máquina se ha construido de acuerdo con los últimos avances tecnológicos y observando las reglas técnicas de seguridad de aplicación reconocida. Aun así pueden emanar determinados riesgos residuales durante el trabajo.

- Peligro de lesiones en dedos y manos debido a la herramienta de corte, en caso de guiarse o apoyarse esta incorrectamente.
- Lesiones debido a piezas de trabajo proyectadas en caso de sujeción o guiado incorrectos.
- Peligro debido a las características especiales de la madera (ramas, forma desigual, etc.)
- Si no se utilizan las líneas de conexión eléctricas apropiadas, existe riesgo para la salud.
- Antes de realizar trabajos de ajuste o de mantenimiento, desenchufe la clavija de conexión de la red.
- Además, a pesar de todas las precauciones adoptadas puede seguir habiendo riesgos residuales no evidentes.
- Los riesgos residuales pueden minimizarse si se tienen en cuenta las “indicaciones de seguridad” y el “uso previsto”, así como el “manual de instrucciones’”.

Normas de prevención de accidentes
La máquina solo debe utilizarla personal que esté perfectamente familiarizado con el contenido de el presente manual.
Antes de la puesta en marcha, hay que comprobar la integridad y el perfecto funcionamiento de los dispositivos de seguridad.
Antes de la puesta en marcha, también hay que familiarizarse con los mecanismos de control de la máquina, siguiendo las instrucciones de uso.
No debe sobrepasarse la capacidad operativa indicada de la máquina. En ningún caso, debe dársele a la máquina un uso diferente al previsto en el momento de su construcción.
De acuerdo con las leyes del país en el que se utiliza la máquina, el personal debe llevar la ropa de trabajo que también se especifica aquí y no llevar ropa holgada ni ondulante, cinturones, anillos ni cadenas; el pelo largo debe recogerse en la medida de lo posible.

El lugar de trabajo debe estar siempre ordenado y limpio y las herramientas, los accesorios y las llaves inglesas deben estar al alcance de la mano.

Durante la limpieza o el mantenimiento, la máquina no debe estar nunca conectada a la red eléctrica.
Queda totalmente prohibido utilizar la máquina sin dispositivos de seguridad o con los mecanismos de seguridad desconectados.
Queda totalmente prohibido retirar los dispositivos de seguridad o modificarlos.

No debe llevarse a cabo ningún tipo de mantenimiento o ajuste antes de leer con atención el presente manual.

El plan de mantenimiento regular aquí indicado debe cumplirse tanto por motivos de seguridad como para garantizar un funcionamiento eficiente de la máquina.

Las etiquetas de seguridad deben estar siempre limpias, ser legibles y observarse con atención para evitar accidentes; si las etiquetas están dañadas, se han perdido o pertenecen a piezas que se han sustituido por otras, deben reemplazarse por nuevas etiquetas originales que se deben solicitar al fabricante y colocarse en el lugar prescrito.
En caso de incendio, deben utilizarse medios de extinción en forma de polvo. Los incendios en la instalación no deben extinguirse con chorros de agua debido al riesgo de cortocircuito.
En caso de que el fuego no pueda extinguirse de inmediato, hay que tener cuidado con las fugas de líquidos. En caso de incendio prolongado, el depósito de aceite o los tubos presurizados pueden explotar: por lo tanto, hay que tener cuidado de no entrar en contacto con líquidos derramados.

6. Datos técnicos

	Compact 12t	Compact 15t
Medidas PrxAnxAl mm	1160x960x1100 / 1650	
Altura de la mesa giratoria mm	320	
Altura de trabajo mm	920	
Longitud de la madera cm	1070 / 750	
Potencia máx. t*	12	15
Presión hidráulica MPa	23,3	25,6
Carrera de cilindro cm	55,0	
Velocidad de avance cm/s	5,2	5,2
Velocidad de retroceso cm/s	22	22
Cantidad de aceite l	8,0	
Diámetro de madera mín./máx. cm	9 – 40	
Peso en kg	191	
Accionamiento		
Motor V/Hz	400/50	400/50
Potencia de entrada P1 kW	3,5	3,5
Potencia suministrada P2 kW	2,5	2,5
Corriente de admisión A	14	
Resistencia a cortocircuito kA	1	
Modo de servicio	S6/40% / IP54	
Velocidad del motor rpm	2800	
Guardamotor	Sí	
Inversor de fase	Sí	

¡Reservado el derecho a introducir modificaciones técnicas!

* La fuerza máxima de división que se puede alcanzar depende de la resistencia del material hendible y puede variar debido a las variables que influyen en el sistema hidráulico.

7. Desembalaje

- Abra el embalaje y extraiga el aparato cuidadosamente.
- Retire el material de embalaje y los seguros de embalaje y transporte (si los hubiera).
- Compruebe la integridad del volumen de suministro.

- Compruebe que no haya daños de transporte en el aparato y en los componentes de los accesorios. En caso de reclamación, ésta deberá comunicarse de inmediato al transportista. Las reclamaciones realizadas posteriormente no serán atendidas.
- Conserve el embalaje por si fuera preciso hasta la extinción del período de garantía.
- Familiarícese con el producto antes de su uso con ayuda del manual de instrucciones.
- Emplee únicamente piezas originales para los accesorios, las piezas de desgaste y piezas de repuesto. Puede encargar las piezas de repuesto a su proveedor técnico.
- Indique en los pedidos nuestro número de artículo, el tipo de producto y el año de construcción del producto.

⚠ ¡ADVERTENCIA!
¡Peligro de atragantamiento y asfixia!
El material de embalaje, los dispositivos de seguridad para el embalaje y el transporte no son ningún juguete. Existe el peligro de atragantarse y asfixiarse con las bolsas de plástico, las láminas y las piezas pequeñas.

- Mantenga el material de embalaje, los dispositivos de seguridad para el embalaje y el transporte fuera del alcance de los niños.

8. Montaje / antes de la puesta en marcha

⚠ ¡Atención!
¡Antes de la puesta en marcha, es imprescindible montar por completo el aparato!

Por razones técnicas del embalaje, su cortador de madera scheppach no está totalmente montado.

Montar los brazos de manejo, fig. 7
- Engrase ligeramente la chapa de deslizamiento (5d).
- Introduzca el brazo de manejo (5) con la escotadura en la unión transversal (5c).
- Ponga desde arriba el tornillo de cabeza hexagonal M8x30, (5b) con arandela y apriételo desde abajo con la arandela y la tuerca de seguridad, de forma que el brazo de manejo no se pueda mover.
- Monte el brazo de manejo izquierdo 5a del mismo modo (5c) - fig. 8; haga pasar adicionalmente el interruptor basculante superior a través de la escotadura de la barra de conmutación (5d) - fig. 1

Montar las ruedas de rodadura, fig. 5
- Introducir el eje de rueda (12a) a través de los orificios.
- Montar en cada lado una arandela (12b), una rueda de rodadura (12) y una arandela (12b).
- Abrir a presión la caperuza de seguridad (12c) en cada lado.

Montar el estribo de protección - fig. 8.
Coloque los dos estribos de protección (9) en el soporte; utilice a la izquierda y la derecha una arandela y los tornillos de cabeza hexagonal M10x55 con la tuerca hexagonal (9a) y apriete estos.

Montar la rueda de apoyo - fig. 9
- Monte el soporte de la rueda del lado derecho (24) y el soporte de la rueda del lado izquierdo (25) con los tornillos de cabeza hexagonal M10x25 con arandela y tuerca (25a) en los soportes; no apriete aún los tornillos.
- Coloque el casquillo (26a) en la rueda de apoyo (26) y coloque encima las arandelas (26b) en los lados izquierdo y derecho.
- Tome la rueda de apoyo montada y deslícela entre los soportes móviles de las ruedas, y monte el tornillo de cabeza hexagonal M10x70 con arandela y tuerca 26c, y apriete este.
- Apriete los 4 tornillos (25a) en los soportes de rueda.

Montar el apoyo - fig. 1
Monte el apoyo (15) con los tornillos de cabeza hexagonal M10x25 y la arandela (15a) en la placa base.

Montar el gancho de cadena - fig. 6
Monte el gancho de cadena (22) con los tornillos de cabeza hexagonal M12x35 con arandela y tuerca (22a) en el soporte de la columna de hendir (3)

Montar el elevador de troncos - fig. 5
- Monte el elevador de troncos (19) con el tornillo de cabeza hexagonal M12x70 con arandela y tuerca (19a) en el soporte de la placa base; la tuerca debe estar en el lado derecho, en dirección a las ruedas.
- Deslice el apoyo del elevador de troncos (18) por la escotadura y enrosque el tornillo de cabeza cilíndrica M6 (18a) arriba en el tubo.

- Fije la cadena (20) con el tornillo de cabeza hexagonal M10x30 con arandela y tuerca (20a) fuera de la brida; enroscar la tuerca solo hasta que la cadena se pueda mover libremente. ¡Atención! ¡La cadena debe poder girar completamente sobre el tornillo con marcha suave!

Montar la palanca de encaje - fig. 2
- Coloque la palanca de encaje (21) en el soporte; utilice a la izquierda y la derecha una arandela y los tornillos de cabeza hexagonal M10x55 con la tuerca hexagonal (21a) y apriete estos.
- ¡Compruebe la marcha suave de la pieza de encaje (21b)!

9. Indicaciones de trabajo

Límite de carrera en madera corta, fig. 12
- Llevar la cuña abridora a la posición deseada.
- Tirar de la palanca de parada.
- Apagar el motor.
- Soltar el tornillo fijador A.
- Guiar hacia arriba la varilla de ajuste de elevación B hasta que la detenga el tope.
- Apretar de nuevo el tornillo fijador A.
- Conectar el motor.
- Comprobar la posición superior.

10. Ponerlo en funcionamiento

⚠ ¡Atención!
¡Antes de la puesta en marcha, es imprescindible montar por completo el aparato!

Antes de cada uso debe realizarse una comprobación del nivel de aceite, ¡véase el capítulo "Mantenimiento"!

Emplazamiento
Prepare el lugar de trabajo en el que se va a colocar la máquina. Procure suficiente espacio para facilitar un trabajo seguro y sin perturbaciones.
La máquina ha sido concebida para trabajar en superficies planas y debe colocarse de forma estable sobre un terreno nivelado y resistente.

Prueba de funcionamiento
Antes de cada uso, debe realizarse una prueba de funcionamiento.

- Acción:
  - Presionar hacia abajo los asideros.

- Resultado:
  - La cuña abridora se desplaza hacia abajo - hasta aprox. 10 cm sobre la mesa.

- Acción:
  - Soltar uno de los asideros.

- Resultado:
  - La cuña abridora permanece en la posición seleccionada.

- Acción:
  - Soltar los dos asideros

- Resultado:
  - La cuña abridora regresa a la posición superior.

Puesta en marcha
Asegúrese de que la máquina esté completamente montada de acuerdo con las instrucciones. Supervise antes de cada uso:
- Inspeccione las líneas de conexión en busca de partes defectuosas (roturas, cortes y similares),
- Inspeccione la máquina en busca de posibles daños.
- Compruebe que todos los tornillos estén bien apretados.
- Compruebe el sistema hidráulico en busca de fugas y
- el nivel de aceite

Si la temperatura ambiente es inferior a 5 °C, el divisor debería estar en marcha al ralentí durante 15 minutos para que el aceite hidráulico pueda calentarse.

Purgación, fig. 14
Purgue el sistema hidráulico antes de poner en marcha el divisor.
- Afloje la válvula de purga (A) unas cuantas vueltas para que el aire del depósito de aceite pueda escapar.
- Deje el tapón abierto durante el funcionamiento.

- Antes de mover el divisor, vuelva a cerrar el tapón, ya que, en caso contrario, puede escaparse aceite.

Si el sistema hidráulico no se purga, el aire atrapado daña las juntas y, por lo tanto, el divisor.

Seguridad eléctrica

Conecte la herramienta eléctrica a la corriente mediante una caja de enchufe con puesta a tierra protegida por fusible de máximo 16 A. Recomendamos montar un dispositivo de protección de corriente de fallo con una corriente nominal de liberación inferior a 30 mA. Solicite asesoramiento a un instalador eléctrico.

Conexión/desconexión, fig. 7

- Pulse el botón verde para encender el dispositivo.
- Pulse el botón rojo para apagar el dispositivo.

Nota:

Compruebe, antes de cada uso, el funcionamiento de la unidad de conexión y desconexión conectándola y desconectándola una vez.

Protección contra reinicio en caso de interrupción de la corriente (interruptor de gatillo de tensión cero)

En caso de corte de electricidad, desenchufe involuntario de la clavija o fusible defectuoso, el aparato se desconecta automáticamente. Para volver a conectarlo, vuelva a apretar el botón verde de la unidad de conmutación.

Corte

- El elevador de troncos (19) - fig. 13 - debe encontrarse en la posición encajada superior
- Colocar la madera en la placa base (17) - fig. 1 - y sujetarla con las dos uñas de sujeción (4) de los brazos de manejo (5, 5a); colocar el trozo de madera en el centro de la cuña abridora (2); apretar las dos palancas de mando (7) hacia abajo; en cuanto la cuña abridora (2) penetre en la madera, alejar los brazos de manejo (5, 5a) aprox. 2 cm de la madera, presionando simultáneamente las palancas de mando (7) hacia abajo. ¡Esto sirve para evitar que las uñas de sujeción (4) se dañen!
- Mover la cuña abridora (2) hacia abajo hasta que se haya cortado la madera, en caso de que la madera no se corte completamente en la primera pasada, soltar lentamente las dos palancas de mando (7) y mover la cuña abridora (2) con la madera cuidadosamente hacia arriba hasta la posición final. A continuación, girar la mesa giratoria (8) fig. 13 con la mano o el pie hasta que encaje el gancho de bloqueo (10) - fig. 1. Seguidamente, realizar un segundo corte hasta que la madera se haya dividido completamente. Retirar la leña. A continuación, volver a girar la mesa giratoria con el pie o la mano.

Funcionamiento del elevador de troncos

Información general sobre el elevador de troncos:

- Por razones de seguridad, la cadena del elevador de troncos solo se puede unir al gancho de cadena (22) por el último eslabón.
- Cerciórese de que no haya nadie en el área de trabajo del elevador de troncos.

Funcionamiento del elevador de troncos:

- Afloje la palanca de encaje (21b) del elevador de troncos para que el tubo de elevación pueda moverse libremente.
- Mueva la cuchilla de hendir hacia abajo hasta que el tubo de elevación del elevador de troncos esté completamente en el suelo.
- En esta posición, puede hacer rodar el tronco que se va a partir hasta el tubo de elevación. El tronco debe quedar en la zona entre las dos fijaciones.
- Tire de la palanca de tope (16) hacia adelante y deje que la cuchilla de hendir se mueva lentamente hacia arriba.
- El elevador de troncos se mueve hacia arriba y coloca el tronco en la placa base.
- Ahora alinee el tronco con el centro de la cuchilla separadora y pártalo. (véase instrucción de trabajo “Columnas”)
- Después, retire la madera partida y se podrá partir un nuevo tronco de la manera descrita.

¡Precaución!

¡No permanezca en la zona de trabajo del elevador de troncos! ¡Peligro de lesión!

Reposicionamiento del elevador de troncos:

Si el elevador de troncos no está en uso, este se utilizará como un segundo brazo de protección. Para ello, el brazo se levanta hasta que quede enganchado en la palanca de encaje.

Posición de transporte del elevador de troncos:
Guíe el elevador de troncos hacia arriba con la mano hasta que encaje.

¡Atención!
Mantenga siempre la placa base limpia para que la mesa giratoria pueda encajar de forma segura con el gancho de bloqueo.

- Partir únicamente madera recta.
- Partir la madera verticalmente.
- No partirla nunca tumbada ni inclinada.
- Llevar guantes protectores de manos adecuados para partir madera.

Fin del trabajo
- Desplace la cuña abridora a la posición inferior.
- Tire de la palanca de parada (16) - (fig. 12)
- Apague el aparato y desenchufe la clavija de conexión de la red.
- Cierre el tornillo de purga.
- Tenga en cuenta las indicaciones generales de mantenimiento.

Conexión eléctrica
El motor eléctrico instalado está conectado listo para utilizarse. La conexión cumple las pertinentes disposiciones VDE y DIN.

La conexión a la red por parte del cliente, así como el cable alargador utilizado deben cumplir estas normas.
- El producto cumple los requisitos de la norma EN 61000-3-11 y está sometido a condiciones de conexión especiales. Ello significa que está prohibido un uso en puntos de conexión escogidos de forma arbitraria.
- El producto puede provocar fluctuaciones de tensión transitorias ante condiciones desfavorables de la red.
- El producto solo es apto para el uso en los puntos de conexión previstos,
  a) no superan la impedancia de red máxima permitida “Z” (Zmax. = 0,382 Ω) o
  b) aquellos con una intensidad de corriente permanente admisible de red de como mínimo 100 A por fase.
- Como usuario deberá asegurarse - si fuera necesario tras una consulta previa a su compañía suministradora de electricidad - de que el punto de conexión al que desea conectar el producto cumple uno de los dos requisitos indicados, a) o b).

Nota importante
En caso de sobrecarga del motor, este se desconecta automáticamente. Tras un tiempo de refrigeración (los tiempos varían), puede conectarse de nuevo el motor.

Línea de conexión eléctrica deficiente
En las líneas de conexión eléctrica surgen a menudo daños de aislamiento.

Las causas para ello pueden ser:
- Puntos de presión al conducir las líneas de conexión a través de ventanas o puertas entreabiertas.
- Puntos de dobleces ocasionados por la fijación o el guiado incorrectos de la línea de conexión.
- Zonas de corte al sobrepasar la línea de conexión.
- Daños de aislamiento por tirar de la línea de conexión de la caja de enchufe mural.
- Grietas causadas por la obsolescencia del aislamiento.

Tales líneas de conexión eléctrica deficientes no deben utilizarse, pues suponen un riesgo para la vida debido a los daños de aislamiento.
Supervisar con regularidad las líneas de conexión eléctrica en busca de posibles daños. Durante la comprobación, preste atención a que la línea de conexión no cuelgue de la red eléctrica.

Las líneas de conexión eléctrica deben cumplir las pertinentes disposiciones VDE y DIN. Utilice solo líneas de conexión eléctrica con certificación H07RN.

La impresión de la denominación del tipo en el cable de conexión es obligatoria.

Motor trifásico 400 V / 50 Hz
Tensión de red 400 V / 50 Hz.
La conexión de red y el cable alargador deben contar con 5 hilos = 3 P + N + SL. - (3/N/PE).

La conexión de red cuenta con una protección máxima de 16 A.

En caso de conexión de red o cambio de emplazamiento, debe comprobarse la dirección de giro. En caso necesario, hay que cambiar la polaridad.
Girar el dispositivo de cambio de polos (400 V) del enchufe del aparato. (Fig. 15).

11. Limpieza, mantenimiento y reparación

¡Atención!
Desenchufe la clavija de conexión de la red antes de efectuar cualquier trabajo de limpieza, mantenimiento o reparación.

Los trabajos de reequipamiento, ajuste y limpieza únicamente deben realizarse con el motor detenido.

Los operarios experimentados pueden realizar por sí mismos pequeñas reparaciones en la máquina.

Los trabajos de reparación y mantenimiento en la instalación eléctrica solo deben realizarlos electricistas especializados.
Todos los dispositivos de protección y seguridad deben volver a montarse tras concluir los trabajos de reparación y mantenimiento.

Le recomendamos:
- ¡Limpie la máquina en profundidad después de cada uso!
- Cuña abridora
  - La cuña abridora es una pieza de desgaste que, en caso de necesidad, debe amolarse o sustituirse.
- Dispositivo de protección de dos manos
  - El dispositivo combinado de parada y control debe funcionar con suavidad. Lubricarlo, en caso de necesidad, con unas pocas gotas de aceite.
- Piezas móviles
  - Mantener limpias las guías de la cuchilla de hendir. (suciedad, virutas de madera, cortezas, etc.)
  - Lubricar las guías de deslizamiento con aceite de pulverización o grasa
- Comprobar el nivel de aceite del sistema hidráulico.
  - Comprobar la hermeticidad y el desgaste de las conexiones hidráulicas y las uniones atornilladas. Si fuera necesario Reapretar las uniones roscadas.

Comprobar el nivel de aceite
La instalación hidráulica es un sistema cerrado con depósito de aceite, bomba de aceite y válvula de control. Compruebe regularmente el nivel de aceite lubricante antes de la puesta en marcha. Un nivel de aceite demasiado bajo puede dañar la bomba de aceite.

Nota:
El nivel de aceite debe controlarse con la cuchilla de hendir retraída. La varilla medidora de nivel de aceite se encuentra debajo de la mesa de hendir en el tornillo de llenado A (fig. 8) y está provisto de 2 muescas. Si el nivel de aceite se encuentra en la última muesca, esto se corresponde con el nivel mínimo de aceite. En dicho caso, hay que rellenar inmediatamente el aceite. La muesca superior indica el nivel máximo de aceite.
La columna de hendir debe estar retraída antes de la comprobación y la máquina nivelada.

¿Cuándo cambio el aceite?
El primer cambio de aceite se lleva a cabo después de 50 horas de servicio, a continuación, cada 500 horas de servicio.

Cambio de aceite, fig. 14
- Retraiga completamente la columna de hendir.
- Coloque un recipiente de mínimo 8 l de capacidad debajo del divisor.
- Afloje la válvula de purga A
- Abra el tornillo de descarga B para que el aceite pueda salir.
- Vuelva a cerrar el tornillo de descarga y apriételo bien.
- Llene 8 l de aceite hidráulico nuevo con la ayuda de un embudo limpio.
- Vuelva a enroscar la válvula de purga.

Deseche el aceite antiguo recogido de forma adecuada en el punto de recogida de aceite usado local. Está prohibido verter el aceite viejo en el suelo o mezclarlo con la basura.

Recomendamos los siguientes aceites hidráulicos:
- Aral Vitam gf 22
- BP Energol HLP-HM 22
- Mobil DTE 11
- Shell Tellus 22
- o equivalentes.

¡No utilizar otros tipos de aceite!
El uso de otros aceites influye en el funcionamiento del cilindro hidráulico.

Larguero del divisor
El larguero del divisor debe engrasarse ligeramente antes de la puesta en marcha. Este proceso debe repetirse cada 5 horas de servicio. Aplicar una fina capa de grasa o aceite de pulverización. El larguero no debe secarse.

Sistema hidráulico
La instalación hidráulica es un sistema cerrado con depósito de aceite, bomba de aceite y válvula de control
El sistema terminado en fábrica no debe modificarse ni manipularse.

Controlar el nivel de aceite regularmente.
Un nivel de aceite demasiado bajo daña la bomba de aceite.
Comprobar regularmente la hermeticidad de las conexiones hidráulicas y las uniones atornilladas – y reapretarlas, en caso de necesidad.

Antes del inicio de las medidas de mantenimiento o control, se debe limpiar la zona de trabajo y preparar una herramienta apropiada en buen estado.
Los intervalos de tiempo indicado se refieren a las condiciones de uso normal. Si la máquina también está expuesta a una carga excesiva, estos tiempos disminuyen de forma correspondiente.
Limpie las cubiertas de la máquina, las protecciones y la palanca de mando con un paño suave, seco o ligeramente humedecido con limpiador neutro, no utilice disolventes, alcohol o gasolina, ya que estos últimos pueden atacar la superficies.
Los aceites y las grasas lubricantes se deben mantener fuera del alcance de las personas no autorizadas; se deben leer detenidamente y seguir de forma exacta las instrucciones en los depósitos; evite el contacto directo con la piel y enjuague abundantemente después del uso.

Conexiones y reparaciones
Las conexiones y reparaciones del equipamiento eléctrico debe realizarlas solo un experto electricista.

En caso de posibles dudas, indique los siguientes datos:
- Tipo de corriente del motor
- Datos de la placa de características de la máquina
- Datos de la placa de características del motor

Información sobre el servicio técnico
Hay que tener en cuenta que los siguientes componentes de este producto están sometidos a desgaste natural o por el uso o que se requieren los siguientes materiales de consumo.
Piezas de desgaste*: Cuña abridora

* ¡No se incluyen obligatoriamente en el volumen de suministro!

Encontrará las piezas de repuesto y los accesorios en nuestro centro de servicio. Para ello, escanee el código QR que aparece en la portada.

12. Transporte

Transporte a mano, fig. 10
Para transportar el cortador de madera, hay que colocar la cuña abridora (3) abajo del todo. Inclinar el divisor con el asidero (1) en la columna de hendir, hasta que la máquina se encuentre sobre la rueda de apoyo (26) y se pueda desplazar así.

Transporte con grúa - fig. 11
¡Fije la correa en el lado izquierdo al soporte del estribo de protección superior y en el lado derecho al soporte de la palanca de encaje, y levante la máquina con precaución!
¡No levantar nunca la máquina por la cuña abridora!

13. Almacenamiento

Cumplir las siguientes condiciones durante el almacenamiento:
- lugar de almacenamiento seco y cubierto
- Humedad máx. 80 %
- Rango de temperatura de -20 °C a +60 °C

La máquina debe funcionar en las siguientes condiciones ambientales:

	mínimo	máximo	recomendado
Temperatura	5 C°	40 C°	16 C°
Humedad		95 %	70 %

Conserve la herramienta en su embalaje original.
Cubra la herramienta para protegerla del polvo o de la humedad. Guarde el manual de instrucciones junto con la herramienta.

14. Eliminación y reciclaje

El aparato se encuentra en un envase para evitar daños de transporte. Este embalaje es materia prima, por lo que se puede reutilizar o devolver al circuito de materias primas.

El aparato y sus accesorios se componen de diferentes materiales como, p. ej., metal y plástico. Elimine los componentes defectuosos en un punto de eliminación de residuos peligrosos. ¡Pregunte en alguna tienda especializada o en la administración municipal!

La máquina no contiene sustancias nocivas para la salud o el medio ambiente, ya que está fabricada con materiales totalmente reciclables o desechables de manera usual.
Para eliminar la hormigonera, diríjase a empresas especializadas o personal cualificado que conozca los posibles riesgos, haya leído este manual de instrucciones y lo siga con exactitud.
Cuando la máquina esté fuera de uso, deberá proceder de la siguiente manera observando todas las normas de prevención de accidentes especificadas:

- interrumpa el suministro de energía (eléctrica o PTO),
- retire todos los cables de corriente y entréguelos en un punto de recogida especializado, de acuerdo con las disposiciones vigentes en el país.
- Vaciar el depósito de aceite, llevar el aceite en recipientes herméticos a un punto de recogida, siguiendo las disposiciones vigentes del país en cuestión.
- Lleve el resto de piezas de la máquina a un punto de recogida de chatarra, de acuerdo con las disposiciones vigentes en el país.

¡No arroje los aparatos usados a la basura doméstica!

Este símbolo indica que el producto, según la directiva sobre residuos de aparatos eléctricos y electrónicos (2012/19/UE) y las leyes nacionales, no puede eliminarse junto con la basura doméstica. En su lugar, este producto deberá llevarse hasta un punto de recogida adecuado. Esto puede efectuarse, p. ej., devolviendo el aparato al comprar uno nuevo de características similares o entregándolo en un punto de recogida autorizado para el reciclaje de aparatos eléctricos y electrónicos viejos.

La manipulación inadecuada de aparatos eléctricos y electrónicos usados puede tener efectos negativos en el medio ambiente y en la salud humana, debido a las sustancias potencialmente peligrosas que estos frecuentemente contienen. Al eliminar correctamente este producto, Ud. contribuye además a un aprovechamiento eficaz de los recursos naturales. Para más información acerca de los puntos de recogida de residuos de aparatos usados, póngase en contacto con su ayuntamiento, el organismo público de recogida de residuos, cualquier centro autorizado para la eliminación de residuos de aparatos eléctricos y electrónicos o la oficina del servicio de recogida de basuras.

15. Solución de averías

La tabla siguiente indica síntomas de fallo y describe cómo se pueden solucionar si la máquina no trabaja correctamente. Si no es capaz de localizar y eliminar así el problema, póngase en contacto con su taller de servicio.

Avería	Posible causa	Solución	Nivel de riesgo
La bomba hidráulica no arranca	No hay tensión	Comprobar si los cables están conectados a la red eléctrica	Peligro de electrocución Esta operación debe ser realizada por un electricista de mantenimiento.
	El interruptor térmico del motor se ha apagado	Volver a conectar el interruptor térmico en el interior de la carcasa del motor	
La columna no baja	Nivel de aceite bajo	Controlar y rellenar el nivel de aceite	Peligro de ensuciamiento Este paso puede llevarlo a cabo el operador de la máquina.
	Una de las palancas no está conectada	Controlar la sujeción de la palanca	Peligro de corte Este paso puede llevarlo a cabo el operador de la máquina.
	Suciedad en los carriles	Limpiar la columna	
El motor arranca, pero la columna no baja	Dirección incorrecta de giro del motor con corriente trifásica	Comprobar y cambiar la dirección de giro del motor	

Mantenimiento y reparaciones

Todas las operaciones de mantenimiento debe realizarla personal cualificado, respetando estrictamente estas instrucciones de uso. Antes de cualquier operación de mantenimiento, hay que tomar todas las medidas de precaución posibles, apagar el motor y desconectar la alimentación eléctrica (desenchufar la clavija). Colocar un cartel en la máquina que explique la situación de avería: “Máquina fuera de servicio debido a trabajos de mantenimiento”. Las personas no autorizadas no deben acercarse a la máquina ni ponerla en marcha.”

Explicação dos símbolos no aparelho

A utilização de símbolos neste manual serve para chamar a sua atenção para potenciais riscos. Os símbolos de segurança e explicações associadas devem ser bem compreendidos. Os avisos em si não eliminam quaisquer riscos e não substituem medidas corretas para a prevenção de acidentes.

	Ler o manual antes da colocação em funcionamento
	Usar calçado de segurança
	Usar luvas de proteção
	Utilizar proteção auditiva
	Usar óculos de proteção
	Usar capacete de proteção
	Acesso proibido a pessoas não autorizadas
	Proibição de fumar na área de trabalho
	Não permita que se espalhe óleo hidráulico no chão. Elimine corretamente o óleo usado (ponto de recolha de óleo usado local). É proibido verter óleo usado no chão ou misturá-lo com os resíduos.
	É proibido remover ou modificar os dispositivos de proteção e de segurança.
	Apenas o operador deve encontrar-se na área de trabalho da máquina. Mantenha as pessoas que não participem do processo, assim como animais domésticos e de criação, afastadas da área de perigo (distância mínima de 5 m).
	Não remova os troncos presos com as mãos.
	Atenção! Desligar o motor e retirar a ficha de rede da tomada antes dos trabalhos de reparação, manutenção e limpeza.

	Perigo de corte e esmagamento, nunca tocar nas áreas perigosas durante o movimento da lâmina de rachar.
	Alta tensão, perigo de vida!
	A máquina deve ser utilizada por uma só pessoa!
	Desapertar o parafuso de purga aprox. 2 voltas antes do início do trabalho. Fechar antes do transporte.
	Cuidado! Ferramentas móveis!
	Não transportar o aparelho deitado!
	Sentido de rotação do motor
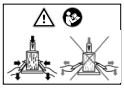	Fixar a madeira com ambos os braços de operação Após a lâmina de rachar penetrar na madeira, abra ligeiramente os braços de operação. Mas não completamente.

Conteúdo: **Página:**

1. Introdução 120
2. Descrição do aparelho 120
3. Âmbito de fornecimento 120
4. Utilização correta 121
5. Indicações de segurança 121
6. Dados técnicos 126
7. Desembalar 126
8. Montagem / Antes da colocação em funcionamento 127
9. Dicas de trabalho 128
10. Colocação em funcionamento 128
11. Limpeza, manutenção e reparação 130
12. Transporte 132
13. Armazenamento 132
14. Eliminação e reciclagem 132
15. Resolução de problemas 133

1. Introdução

Fabricante:
Scheppach GmbH
Günzburger Straße 69
D-89335 Ichenhausen, Alemanha

Estimado cliente,
Desejamos-lhe muita satisfação e sucesso ao trabalhar com o seu novo aparelho.

Nota:
De acordo com a legislação vigente relativa à responsabilidade pelos produtos, o fabricante deste aparelho não é responsável por danos que ocorram nele ou através dele nas seguintes situações:

- manuseio incorreto,
- Incumprimento do manual de instruções,
- Reparações efetuadas por técnicos terceiros não autorizados
- Incorporação e substituição de peças sobresselentes que não sejam de origem
- utilização incorreta
- falhas da instalação elétrica em caso de não cumprimento dos regulamentos elétricos e disposições VDE 0100, DIN 57113 / VDE 0113

Tenha em atenção:
Antes da montagem e da colocação em funcionamento, leia a totalidade do texto do manual de instruções.
Este manual de instruções deverá facilitar-lhe a familiarização com o aparelho e com as possibilidades de utilização corretas.
O manual de instruções contém indicações importantes de como trabalhar com o aparelho de modo seguro, correto e económico e de como evitar perigos, poupar em custos de reparação, reduzir períodos de paragem e aumentar a fiabilidade e vida útil do aparelho.
Para além dos regulamentos de segurança deste manual de instruções, deverá cumprir sempre as diretivas respeitantes à operação do aparelho vigentes no seu país.
Guarde o manual de instruções num invólucro de plástico, protegido da sujidade e da umidade, junto ao aparelho. O manual deve ser lido e seguido por todo e qualquer pessoal operador antes do início dos trabalhos.
Só devem trabalhar no aparelho pessoas que tenham sido instruídas acerca da utilização do aparelho e dos perigos associados. Deve ser respeitada a idade mínima exigida.

Para além das indicações de segurança incluídas neste manual de instruções e dos regulamentos especiais do seu país, devem ser cumpridas as regras técnicas geralmente reconhecidas para a operação de máquinas idênticas.
Não assumimos qualquer responsabilidade por acidentes ou danos que advenham do não cumprimento deste manual de instruções e das indicações de segurança.

2. Descrição do aparelho fig. 1-4

1. Pega
2. rachador
3. Coluna de rachar
4. Garra de retenção
5. Braço de operação direito

5a. Braço de operação esquerdo

6. Proteção da pega
7. Alavanca de comando
8. Mesa basculante
9. Arco de proteção
10. Tranqueta
11. Tampa de purga
12. Rodas
13. Interruptor e ficha
14. Motor
15. Apoio
16. Alavanca de paragem
17. Placa de base
18. Apoio do elevador de troncos
19. Elevador de troncos
20. Corrente
21. Alavanca de retenção
22. Gancho de corrente
23. Batente magnético
24. Suporte de roda direito
25. Suporte de roda esquerdo
26. Roda de apoio

3. Âmbito de fornecimento

- Fendedeira hidráulica
- Peças pequenas/kit de acessórios
- Manual de instruções

4. Utilização correta

A máquina cumpre as disposições atuais da Diretiva CE relativa a máquinas em vigor.

- A fendedeira hidráulica só pode ser utilizada para funcionar na vertical, as cavacas só podem ser fendidas em pé no sentido das fibras. Dimensões das cavacas a fender:
  - Comprimento da madeira 75 - 107 cm
  - ø mín./máx. 9 – 45 cm
- Nunca fender as cavacas deitadas ou contra o sentido das fibras.
- As instruções de segurança, de trabalho e de manutenção do fabricante, bem como as dimensões constantes nos dados técnicos devem ser observadas.
- Os regulamentos de prevenção de acidentes aplicáveis e as restantes regras técnicas de segurança geralmente aceites devem ser observados.
- A máquina apenas pode ser utilizada, mantida ou reparada por pessoas familiarizadas com a mesma e devidamente instruídas sobre os perigos associados. Quaisquer modificações não autorizadas na máquina isentam o fabricante de quaisquer responsabilidades pelos danos daí decorrentes.
- A máquina apenas pode ser utilizada com acessórios e ferramentas originais do fabricante.
- Qualquer outra utilização é considerada incorreta. O fabricante não se responsabiliza pelos danos daí decorrentes; o risco é exclusivamente do utilizador.

A máquina só deve ser utilizada para o seu propósito especificado. Qualquer outra utilização é considerada incorreta. Os danos ou ferimentos daí resultantes serão da responsabilidade da entidade operadora/operador e não do fabricante.
Faz igualmente parte da utilização correta o cumprimento das indicações de segurança, assim como das instruções de montagem e das indicações de operação no manual de instruções.
As pessoas que operem ou mantenham a máquina deverão ser familiarizadas com a mesma e ser instruídas relativamente aos perigos possível.
Para além disso, devem ser estritamente cumpridos os regulamentos de prevenção de acidentes vigentes.
Devem ser seguidas todas as restantes regras gerais relativas às áreas de medicina do trabalho e de segurança.
Qualquer alteração na máquina exclui o fabricante de toda e qualquer responsabilidade por danos daí resultantes.

A máquina apenas pode ser utilizada com peças e acessórios originais do fabricante.
As instruções de segurança e de manutenção, os procedimentos de trabalho do fabricante, bem como as dimensões constantes nos Dados Técnicos devem ser observados.

Tenha em atenção que os nossos aparelhos não foram desenvolvidos para utilização em ambientes comerciais, artesanais ou industriais. Não assumimos qualquer garantia, se o aparelho for utilizado em ambientes comerciais, artesanais, industriais ou equivalentes.

Nota
Familiarize-se com a operação da alavanca de duas mãos antes da colocação em funcionamento da máquina! Ler cuidadosamente as instruções de funcionamento.

Notas adicionais sem símbolos:

- Não retirar a caixa

Este manual de instruções inclui muitas secções com este símbolo, que dizem respeito à sua segurança: ⚠

5. Indicações de segurança

Indicações de segurança gerais

AVISO: se utilizar ferramentas elétricas, deverão ser seguidas as regras básicas de segurança apresentadas em seguida, de modo a reduzir o risco de incêndio, choque elétrico e ferimentos.
Ler todas as instruções antes de trabalhar com esta ferramenta.

- Observar todas as instruções de segurança e advertências na máquina.
- Mantenha todas as instruções de segurança e advertências na máquina completas e legíveis.
- Os dispositivos de segurança na máquina não podem ser desmontados ou inutilizados.
- Verificar os cabos de alimentação. Não utilizar cabos de ligação com defeito.
- Antes da colocação em funcionamento, verifique o funcionamento correto da operação a duas mãos.
- O operador deve ter pelo menos 18 anos. Os estagiários devem ter pelo menos 16 anos, mas apenas podem realizar trabalhos na máquina sob supervisão.
- Usar luvas de proteção durante todos os trabalhos.

- Cuidado durante os trabalhos: perigo de ferimentos nos dedos e nas mãos devido à ferramenta de rachar.
- Para rachar peças pesadas ou de manuseio difícil, utilize meios auxiliares adequados para a apoiar.
- Realize trabalhos de conversão, configuração ou limpeza, assim como manutenção e eliminação de avarias apenas com o motor desligado. **Retire a ficha de rede da tomada!**
- Os trabalhos de instalação, reparação e manutenção na instalação elétrica podem ser realizados apenas por pessoal especializado.
- Todos os dispositivos de proteção e segurança devem voltar a ser montados imediatamente após a conclusão dos trabalhos de reparação ou manutenção.
- Desligar o motor sempre que abandonar o local de trabalho. **Retire a ficha de rede da tomada!**

Indicações de segurança adicionais para fendedeiras

- A fendedeira deve ser utilizada por uma só pessoa.
- Use equipamento de proteção (óculos de proteção/viseira, luvas, proteção auditiva, sapatos de segurança) para se proteger de eventuais ferimentos.
- Nunca tente rachar troncos que contenham pregos, arames ou outros objetos.
- Madeira rachada e aparas de madeira criam uma área de trabalho perigosa. Existe o perigo de tropeçamento, de escorregamento ou de queda. Mantenha a área de trabalho sempre arrumada.
- Nunca colocar as mãos em peças rotativas da máquina quando esta estiver em funcionamento.
- Rache apenas madeira com um comprimento máximo de 107 cm.
- Antes de iniciar o trabalho, verifique as linhas hidráulicas e as mangueiras
- Verifique os dispositivos de proteção e as funções da máquina
- Não introduzir as mãos na área da fenda
- Em caso de madeira emperrada, desligue a máquina e remova cuidadosamente a madeira.

1. Antes de utilizar a máquina, deve-se ler integralmente o manual de utilização e manutenção da máquina.
2. Devem-se usar sempre sapatos de segurança, para garantir a proteção contra o risco de queda de troncos sobre os pés.
3. Devem-se usar sempre luvas de trabalho que protejam as mãos contra as aparas e lascas que possam formar-se durante o trabalho.
4. Devem-se usar sempre óculos de proteção ou uma viseira, para proteger os olhos contra as aparas e lascas que possam formar-se durante o trabalho.
5. É proibido remover ou modificar os equipamentos de proteção ou segurança.
6. À exceção do operador, é proibido penetrar no raio de trabalho da máquina. Nenhuma outra pessoa nem nenhum animal pode estar dentro de um raio de 5 metros em torno da máquina.
7. É proibido descarregar óleo usado no ambiente. O óleo deve ser eliminado de acordo com as normas legais do país onde tem lugar o funcionamento.
8. Perigo de corte ou esmagamento das mãos: nunca toque nas áreas perigosas durante o movimento da ferramenta de rachar.
9. Aviso: tenha sempre atenção aos movimentos do elevador de troncos.
10. Aviso: nunca remova com a mão um tronco que tenha ficado preso na ferramenta de rachar.
11. Aviso: antes de realizar qualquer um dos trabalhos de manutenção descritos neste manual, retire a ficha de rede.
12. Aviso: tensão conforme indicado na placa de características.

ATENÇÃO! Ao usar ferramentas elétricas, devem ser consideradas as seguintes medidas de segurança básicas para a proteção contra choque elétrico e risco de ferimentos e de incêndio.
Leia todas estas notas antes de utilizar a ferramenta elétrica e guarde as indicações de segurança num local seguro.

1. **Trabalho seguro**

- Mantenha a sua área de trabalho em ordem
- A desordem na área de trabalho poderá ter como consequência acidentes.

2. **Leve em conta as influências ambientais**

- Não exponha a ferramenta elétrica à chuva.
- Não utilize ferramentas elétricas num ambiente húmido ou molhado.
- Assegure uma boa iluminação da área de trabalho.
- Não utilize ferramentas elétricas em locais em que existe perigo de incêndio ou de explosão.

3. **Proteja-se contra choque elétrico**
- Evite o contacto do corpo com peças ligadas à terra (por ex. tubos, radiadores, fogões elétricos ou aparelhos de refrigeração).

4. **Mantenha outras pessoas afastadas**
- Não deixe que outras pessoas, sobretudo crianças, toquem na ferramenta elétrica ou no cabo. Mantenha-as afastadas da sua área de trabalho.

5. **Guarde ferramentas elétricas não utilizadas num local seguro**
- As ferramentas elétricas não utilizadas devem ser armazenadas num local seco, alto ou vedado, fora do alcance de crianças.

6. **Não sobrecarregue a sua ferramenta elétrica**
- Trabalhará melhor e de modo mais seguro dentro da gama de desempenho especificada.

7. **Utilize a ferramenta elétrica correta**
- Não utilize qualquer máquina de potência fraca para trabalhos pesados.
- Não utilize a ferramenta elétrica para fins para os quais ela não está prevista.
- Por exemplo, não utilize uma serra circular manual para cortar troncos de árvores ou pedaços de madeira.

8. **Use vestuário de trabalho adequado**
- Não utilize vestuário largo ou joalharia, eles poderão ser capturados por peças móveis.
- Ao trabalhar ao ar livre, recomenda-se a utilização de calçado antiderrapante.
- No caso de cabelos compridos, use uma rede para o cabelo.

9. **Utilize equipamento de proteção**
- Utilize óculos de proteção.
- Utilize uma máscara respiratória em caso de trabalhos geradores de poeira.

10. **Não utilize o cabo para fins para os quais é inapropriado**
- Não utilize o cabo para retirar a ficha da tomada. Proteja o cabo contra o calor, óleo e arestas afiadas.

11. **Fixe a peça de trabalho**
- Utilize dispositivos de fixação para fixar a peça.
- Assim, é mais seguro do que com as suas mãos.

12. **Evite uma posição do corpo anormal**
- Certifique-se de que se coloca numa posição segura e que mantém o equilíbrio em todos os momentos.

13. **Realize a manutenção das suas ferramentas com cuidado**
- Mantenha as ferramentas de corte afiadas e limpas, para poder trabalhar melhor e de modo mais seguro.
- Observe as instruções relativas à lubrificação e à substituição de ferramentas.
- Verifique regularmente o cabo de ligação da ferramenta elétrica e, se ele apresentar danos, peça a um técnico reconhecido para o substituir.
- Verifique regularmente as linhas de prolongamento e substitua-as em caso de danos.
- Mantenha as pegas estão limpas, secas e livres de óleo e graxa.

14. **Retire a ficha da tomada**
- Em caso de desuso da ferramenta elétrica, antes da manutenção.

15. **Não deixe qualquer chave de ferramenta inserida**
- Antes de ligar, verifique se a chave e as ferramentas de ajuste foram retiradas.

16. **Evite um arranque involuntário**
- Assegure-se de que o interruptor está desligado antes de ligar a ficha à tomada.

17. **Utilize cabos de prolongamento para o exterior**
- Utilize apenas cabos de prolongamento autorizados e correspondentemente identificados para o ar livre.

18. **Mantenha-se alerta**
- Preste atenção ao que está a fazer. Realize os trabalhos de forma responsável. Não utilize
- Não utilize a ferramenta elétrica se estiver desconcentrado.

19. **Verifique se a ferramenta elétrica apresenta danos**
- Antes de nova utilização da ferramenta elétrica, examine minuciosamente todos os dispositivos de proteção ou peças ligeiramente danificadas quanto ao seu funcionamento perfeito e adequado.
- Verifique se as peças móveis funcionam na perfeição e não ficam presas ou se as peças estão danificadas. Todas as peças devem estar montadas corretamente e cumprir todas as condições para garantir o funcionamento perfeito da ferramenta elétrica.
- Dispositivos de proteção e peças danificados devem ser reparados ou substituídos de forma adequada por uma oficina especializada reconhecida, salvo indicação em contrário nas instruções de funcionamento.
- Interruptores danificados têm de ser substituídos numa oficina de manutenção.
- Não utilize ferramentas elétricas cujo interruptor não possa ser ligado e desligado.

20. **ATENÇÃO!**
- A utilização de outras ferramentas e outros acessórios poderá representar para si um perigo de ferimentos.

21. **Peça a um eletricista para reparar a sua ferramenta elétrica**
- Esta ferramenta elétrica cumpre os regulamentos de segurança relevantes. As reparações só devem ser executadas por um eletricista, e apenas utilizando peças sobresselentes de origem. Caso contrário, poderão ocorrer acidentes com o utilizador.

Indicações de segurança adicionais

INDICAÇÕES DE SEGURANÇA ESPECIAIS PARA FENDEDEIRAS

Cuidado!

Partes móveis da máquina. Não introduzir as mãos na área da fenda.

AVISO:

A utilização deste poderoso aparelho pode provocar perigos especiais. Tome especial cuidado para se proteger a si e às pessoas na sua proximidade. Devem tomar-se sempre as precauções de segurança essenciais, para diminuir o risco de ferimentos e perigos.

LEIA O MANUAL DE INSTRUÇÕES ANTES DA COLOCAÇÃO EM FUNCIONAMENTO.
- A máquina deve ser utilizada por apenas um operador.
- Nunca tente rachar troncos que sejam maiores do que a capacidade de receção de ramos recomendada. Os troncos não devem conter pregos ou arames que possam ser projetados ou que danifiquem a máquina. A extremidade dos troncos deve ser cortada plana e é necessário remover todos os ramos do tronco. Rachar a lenha sempre na direção dos veios. Não colocar nem rachar a lenha perpendicularmente ao separador, dado que o mesmo pode ficar danificado.
- O operador tem de controlar o comando da máquina com as duas mãos, sem utilizar outro equipamento para substituir o comando.
- A máquina só deve ser operada por adultos que tenham lido o manual de instruções antes da utilização. Ninguém deve usar esta máquina sem ter lido o manual.
- Nunca rachar dois troncos ao mesmo tempo numa única etapa de trabalho, porque pode ser projetada madeira, o que é perigoso.
- Nunca adicionar ou substituir lenha durante o funcionamento, porque isso é muito perigoso.
- Enquanto a máquina estiver a trabalhar, manter as pessoas e animais afastados da fendedeira num raio de, no mínimo, 5 metros.
- Nunca modificar os dispositivos de proteção da fendedeira nem trabalhar sem os mesmos.
- Nunca forçar a fendedeira com pressão do cilindro durante mais de 5 segundos para rachar lenha excessivamente dura. Quando sob pressão, o óleo sobreaquecido pode danificar a máquina. Para a máquina e tentar novamente rachar o tronco depois de o rodar em 90°. Caso continue a não ser possível rachar a lenha, isso significa que a dureza da madeira excede a capacidade da máquina e tem de ser posta de lado, para não danificar a fendedeira.
- Nunca deixar a máquina a funcionar sem vigilância. Pare a máquina e corte-a da corrente, se não estiver a trabalhar.
- Não operar a máquina nas imediações de gás natural, canais de gasolina ou outros materiais inflamáveis.
- Nunca abrir a caixa de distribuição ou a cobertura do motor. Se necessário, contactar um eletricista qualificado.
- Assegurar-se de que a máquina e o cabo nunca entram em contacto com a água. Tratar o cabo elétrico com cuidado e não puxar ou arrancar bruscamente o cabo de rede para o desconectar. Manter os cabos afastados de calor excessivo, óleo e objetos com arestas vivas.
- Respeite as condições de temperatura durante o trabalho. Temperaturas ambientes extremamente baixas ou altas podem causar avarias no funcionamento.
- Da primeira vez que usarem a máquina, os utilizadores devem receber instrução prática para o uso da fendedeira por um operador experiente e, em seguida, praticar o trabalho sob supervisão.
- Antes de quaisquer trabalhos, verifique se todas as funções do aparelho se realizam corretamente
  - se todos os equipamentos técnicos de segurança funcionam corretamente (circuito de segurança de duas mãos, interruptor de desconexão e alavanca de paragem)
  - se é possível desligar corretamente o aparelho
  - se o aparelho está devidamente ajustado (apoio dos troncos, garras de retenção, altura do rachador)
  - Mantenha a área de trabalho sempre livre de obstáculos (p. ex., peças de madeira) durante o trabalho

AVISOS ESPECIAIS DURANTE A OPERAÇÃO DA FENDEDEIRA

Durante a operação deste poderoso aparelho, podem ocorrer perigos especiais. Tome especial cuidado para se proteger a si e às pessoas na sua proximidade.

Sistema hidráulico

Nunca operar este aparelho, caso exista perigo devido ao fluido hidráulico. Antes de utilizar o separador, verificar se existem fugas no sistema hidráulico. Certifique-se de que o aparelho e a área de trabalho estão limpos e isentos de manchas de óleo. O fluido hidráulico pode originar perigos, dado que o utilizador pode escorregar e cair, as suas mãos podem escorregar da máquina ou existe perigo de incêndio.

Segurança elétrica

Nunca operar este aparelho, caso exista um perigo elétrico. Nunca operar um aparelho elétrico sob condições húmidas. Nunca operar este aparelho com um cabo de alimentação ou linha de prolongamento inadequados. Nunca operar este aparelho, caso não esteja conectado com uma ligação corretamente ligada à terra que fornece a potência de acordo com a inscrição e está protegida por um fusível.

⚠ Atenção!

Esta ferramenta elétrica cria um campo eletromagnético durante o funcionamento. Esse campo poderá, sob determinadas circunstâncias, afetar implantes médicos ativos e passivos. Para reduzir o risco de ferimentos graves ou mortais, recomendamos às pessoas com implantes médicos que consultem o seu médico e o fabricante do implante antes de operarem a máquina.

Perigos mecânicos

Rachar lenha causa perigos mecânicos especiais. Nunca operar este aparelho, se não usar luvas de proteção adequadas, sapatos com biqueira de aço e proteção ocular homologada. Cuidado com as lascas que se formam; evite ferimentos por punção e uma possível gripagem do aparelho. Nunca tentar rachar troncos demasiado grandes ou pequenos que não se ajustam corretamente ao aparelho. Nunca tentar rachar troncos que contenham pregos, arames ou outros objetos. Manter a limpeza durante o trabalho; a acumulação de lenha rachada e de aparas de madeira pode criar um ambiente de trabalho perigoso. Nunca continuar a trabalhar num espaço de trabalho apinhado, onde é possível escorregar, tropeçar ou cair.

Mantenha os espetadores afastados do aparelho e nunca permita que pessoas não autorizadas utilizem o mesmo.

Riscos residuais

A máquina foi produzida de acordo com o estado da técnica e com as regras de segurança reconhecidas. No entanto, poderão surgir riscos residuais durante os trabalhos.

- Perigo de ferimentos nos dedos e mãos provocados pela ferramenta de rachar, devido à orientação ou colocação incorreta da lenha.
- Ferimentos devido a peças projetadas em caso de fixação ou condução incorretas.
- Perigo devido às características especiais da lenha (ramos, forma irregular, etc.)
- Risco para a saúde advindo da eletricidade em caso de utilização incorreta de cabos elétricos.
- Antes de efetuar trabalhos de configuração ou de manutenção, retire a ficha de rede.
- Além disso, poderão existir riscos residuais não evidentes, apesar de terem sido tomadas todas as medidas relevantes.
- Os riscos residuais podem ser minimizados, se forem respeitadas as “Indicações de segurança” e a “Utilização correta”, assim como o manual de instruções na sua generalidade.

Normas de prevenção de acidentes

A máquina só deve ser operada por pessoal especializado que esteja bem familiarizado com o conteúdo do presente manual.

Antes da colocação em funcionamento, deve-se verificar a integridade e perfeito funcionamento dos dispositivos de segurança.

Além disso, antes da colocação em funcionamento, devem-se conhecer devidamente os mecanismos de comando da máquina segundo as instruções de funcionamento.

A capacidade da máquina indicada não deve ser excedida. A máquina não deve, em caso algum, ser utilizada para um propósito diferente do especificado.

De acordo com a legislação do país no qual a máquina é utilizada, o pessoal também deve usar o vestuário de trabalho aqui indicado, sendo que não se devem usar roupas largas e esvoaçantes, cintos, anéis e correntes; na medida do possível, os cabelos compridos devem ser apanhados.

O local de trabalho deve ser mantido o mais possível limpo e em ordem; as ferramentas, acessórios e chaves de parafusos devem estar ao alcance.

Durante a limpeza ou manutenção, a máquina não deve, em caso algum, estar ligada à rede elétrica.
É estritamente proibido operar a máquina sem os dispositivos de segurança ou com os mecanismos de segurança desligados.
É estritamente proibido remover ou modificar os dispositivos de segurança.

Antes de se ler atentamente o presente manual, não se devem realizar medidas de manutenção ou ajuste.

O plano de manutenção periódica aqui apresentado deve ser respeitado, tanto por motivos de segurança, como para o funcionamento eficiente da máquina.

As etiquetas de segurança devem estar sempre limpas e legíveis, devendo ser sempre rigorosamente cumpridas para evitar acidentes; caso as placas fiquem danificadas ou se extraviem ou pertençam a peças que foram trocadas, devem ser encomendadas novas placas originais ao fabricante, a aplicar nos locais prescritos.
Em caso de incêndio, devem-se usar agentes extintores em pó. Devido ao perigo de curto-circuito, os incêndios no equipamento não devem ser combatidos com jato de água.
Se não for possível extinguir imediatamente o incêndio, deve-se ter cuidado com os líquidos derramados.
Em caso de incêndio prolongado, o depósito de óleo ou os tubos que estão sob pressão podem explodir: por isso, deve-se tomar cuidado para não entrar em contacto com os líquidos derramados.

6. Dados técnicos

	Compact 12t	Compact 15t
Dimensões PxLxA mm	1160x960x1100 / 1650	
Altura da mesa basculante mm	320	
Altura de trabalho mm	920	
Comprimento da lenha cm	1070 / 750	
Potência máx. t*	12	15
Pressão hidráulica MPa	23,3	25,6
Curso do cilindro cm	55,0	
Velocidade de avanço cm/s	5,2	5,2
Velocidade de retrocesso cm/s	22	22
Quantidade de óleo l	8,0	
Diâmetro mín./máx. Da madeira cm	9 – 40	
Peso kg	191	
Acionamento		
Motor V/Hz	400/50	400/50
Potência de entrada P1 kW	3,5	3,5
Potência de saída P2 kW	2,5	2,5
Corrente de entrada A	14	
Resistência a curto-circuito kA	1	
Modo de operação	S6/40% / IP54	
Velocidade do motor rpm	2800	
Proteção do motor	sim	
Inversor de fases	sim	

Reservados os direitos a alterações técnicas!

* A força de rachamento máxima alcançável depende da resistência do material rachado e pode diferir, devido a fatores de influência variáveis na instalação hidráulica.

7. Desembalar

- Abra a embalagem e retire cuidadosamente o aparelho.
- Remova o material de embalamento, assim como as fixações de embalamento/transporte (se presentes).
- Verifique se o âmbito de fornecimento está completo.
- Inspecione o aparelho e os acessórios quanto a danos de transporte. O fornecedor deve ser notificado imediatamente no caso de reclamações. Não são aceites reclamações tardias.

- Guarde a embalagem até ao fim do período de garantia, se possível.
- Antes da utilização, familiarize-se com o produto, recorrendo ao manual de instruções.
- Utilize apenas peças originais como acessórios e também como peças de desgaste e sobresselentes. Poderão obter-se as peças sobresselentes junto do revendedor especializado.
- No caso de encomendas, indique os números de referência, bem como o tipo e o ano de construção do produto.

⚠ AVISO!
Perigo de ingestão e asfixia!
O material de embalagem e as fixações de embalamento e de transporte não são brinquedos. Sacos de plástico, películas e peças pequenas podem ser engolidos e provocar asfixia.
- Mantenha o material de embalagem e as fixações de embalamento e de transporte fora do alcance de crianças.

8. Montagem / Antes da colocação em funcionamento

⚠ Atenção!
Monte impreterivelmente o aparelho por completo antes da colocação em funcionamento!

Por motivos técnicos relacionados com o acondicionamento, a sua fendedeira scheppach não vem completamente montada.

Montar os braços de operação, Fig. 7
- Lubrifique ligeiramente a chapa deslizante (5d).
- Insira o braço de operação (5) com o entalhe na ligação transversal (5c).
- Coloque o parafuso sextavado M8x30 (5b) com a arruela a partir de cima, aperte com a arruela e a porca de bloqueio a partir de baixo, de modo a que o braço de operação não se possa mover.
- Monte o braço de operação esquerdo (5a) da mesma maneira (5c, fig. 8), insira adicionalmente o interruptor basculante no entalhe da haste de comutação (5d, fig. 1)

Montar as rodas, fig. 5
- Inserir o eixo das rodas (12a) nos orifícios.
- Montar de cada lado uma arruela (12b), uma roda (12) e uma arruela (12b).
- Pressione a tampa de proteção (12c) em ambos os lados.

Montar os arcos de proteção, fig. 8.
Insira ambos os arcos de proteção (9) no suporte, utilize à esquerda e à direita uma arruela e os parafusos sextavados M10x55 com porca sextavada (9a) e aperte-os.

Montar a roda de apoio, fig. 9
- Monte o suporte de roda direito (24) e o suporte de roda esquerdo (25) com os parafusos sextavados M10x25 com arruela e porca (25a) no suporte, não aperte ainda os parafusos.
- Insira a bucha (26a) na roda de apoio (26) e insira à esquerda e à direita as arruelas (26b) em cima da mesma.
- Pegue na roda de apoio montada, insira-a entre os suportes de roda móveis, monte o parafuso sextavado M10x70 com arruela e porca (26c) e aperte esta.
- Aperte todos os 4 parafusos (25a) nos suportes de roda.

Montar o apoio, fig. 1
Monte o apoio (15) na placa de base com os parafusos sextavados M10x25 e arruela (15a).

Montar o gancho de corrente, fig. 6
Monte o gancho de corrente (22) com os parafusos sextavados M12x35 com arruela e porca (22a) no suporte na coluna de rachar (3)

Montar o elevador de troncos, fig. 5
- Monte o elevador de troncos (19) com o parafuso sextavado M12x70 com arruela e porca (19a) no suporte da placa de base, a porca deve ser montada no lado direito, no sentido das rodas!
- Insira o apoio do elevador de troncos (18) no entalhe e aparafuse o parafuso cilíndrico M6 (18a) em cima no tubo.
- Fixe a corrente (20) com o parafuso sextavado M10x30 com arruela e porca (20a) no exterior à aba, aparafuse a porca apenas o suficiente de modo a que a corrente se possa mover livremente. Atenção! A corrente deve poder girar completa e facilmente no parafuso!

Montar a alavanca de retenção, fig. 2
- Insira a alavanca de retenção (21) no suporte, utilize à esquerda e à direita uma arruela e os parafusos sextavados M10x55 com porca sextavada (21a) e aperte-a.
- Verifique a mobilidade do retentor (21b)!

9. Dicas de trabalho

Limitação de curso para lenha curta, Fig. 12
- Desloque o rachador para a posição desejada.
- Puxe a alavanca de paragem.
- Desligue o motor.
- Desaperte o parafuso de travamento A.
- Desloque a haste de ajuste do curso B para cima até que pare no batente.
- Volte a apertar o parafuso de travamento A.
- Ligue o motor.
- Verifique a posição superior.

10. Colocação em funcionamento

⚠ Atenção!
Monte impreterivelmente o aparelho por completo antes da colocação em funcionamento!

Antes de cada utilização, deve-se proceder a uma verificação do nível de óleo, ver o capítulo "Manutenção"!

Instalação
Prepare o local de trabalho onde a máquina deve ficar. Assegure espaço suficiente para garantir um trabalho seguro e sem avarias.
A máquina foi concebida para trabalhar sobre superfícies planas e deve ser montada sobre uma base plana e firme.

Ensaio funcional
Antes de cada utilização, deve-se realizar uma verificação do funcionamento.

- Ação:
  - Empurrar ambas as pegas para baixo.

- Resultado:
  - O rachador desloca-se para baixo - até aprox. 10 cm acima da mesa.

- Ação:
  - Solte uma pega de cada vez.

- Resultado:
  - O rachador permanece na posição escolhida.

- Ação:
  - Soltar ambas as pegas

- Resultado:
  - O rachador regressa à posição superior.

Colocação em funcionamento
Certifique-se de que a máquina está completa e corretamente montada. Antes de cada utilização, verifique:
- pontos com defeito dos cabos de ligação (fendas, cortes e semelhantes),
- eventuais danos na máquina,
- se os parafusos estão bem apertados,
- pontos de fuga do sistema hidráulico e
- o nível de óleo

Se a temperatura ambiente for inferior 5°C, o separador deverá funcionar em vazio durante 15 minutos, para que o óleo hidráulico aqueça.

Purga, Fig. 14
Purgue a instalação hidráulica antes de colocar o separador em funcionamento.
- Desaperte a tampa de purga (A) algumas voltas, para que o ar possa escapar do depósito de óleo.
- Deixe a tampa aberta durante o funcionamento.
- Antes de mover o separador, feche novamente a tampa; de outro modo, o óleo pode verter.

Se a instalação hidráulica não for purgada, o ar contido danificará as vedações e, consequentemente, o separador!

Segurança elétrica
Ligue a ferramenta elétrica à corrente através de uma tomada elétrica protegida com terra de, no máximo, 16 A. Recomendamos a incorporação de um dispositivo de proteção diferencial residual com corrente nominal de disparo não superior a 30mA. Aconselhe-se com um eletricista.

Ligar/desligar, Fig. 7
- Prima o botão verde para ligar.
- Prima o botão vermelho para desligar.

Nota:
Antes de cada utilização, verifique o funcionamento da unidade para ligar e desligar, ligando e desligando uma vez.

Proteção contra rearranque em caso de corte de energia (disparador de tensão zero)
O aparelho desliga-se automaticamente em caso de falha de corrente, desconexão acidental da ficha ou fusível avariado. Para voltar a ligar, prima de novo o botão verde na unidade de comando.

Rachar
- O elevador de troncos (19, fig. 13) deve encontrar-se na posição engatada superior
- Coloque a madeira sobre a placa de base (17, fig. 1), segure a mesma com as duas garras de retenção (4) nos braços de operação (5, 5a), coloque a peça de madeira de modo centrado relativamente ao rachador (2); empurre ambas as alavancas de comando (7) para baixo e, assim que o rachador (2) penetrar na madeira, afaste os braços de operação (5, 5a) em aprox. 2 cm da madeira, premindo simultaneamente as alavancas de comando (7) para baixo. Dessa maneira, evitam-se danos nas garras de retenção (4)!
- Mova o rachador (2) para baixo até que a madeira rache; se a madeira não ficar completamente fendida no primeiro curso de rachamento, solte lentamente as duas alavancas de comando (7) e mova o rachador (2) com cuidado para cima até à posição final. De seguida, gire a mesa basculante (8) (fig. 13) para dentro com a mão ou pé até que a tranqueta (10) (fig.1) engate. Efetue agora um segundo curso de rachamento até que a madeira fique completamente fendida; remova a cavaca e, em seguida, afaste novamente a mesa basculante com o pé ou a mão.

Funcionamento do elevador de troncos
Indicações gerais relativas ao elevador de troncos:
- Por motivos de segurança, a corrente do elevador de troncos só pode ser suspensa com o último elo no gancho da corrente (22).
- Certifique-se de que nenhuma pessoa permanece na área de trabalho do elevador de troncos.

Funcionamento do elevador de troncos:
- Solte a alavanca de retenção (21b) do elevador de troncos, de modo a que o tubo de elevação se possa mover livremente.
- Desloque a lâmina de rachar para baixo, até que o tubo de elevação do elevador de troncos assente totalmente no chão.
- Nesta posição pode rolar o tronco a ser rachado para cima do tubo de elevação. O tronco deve encontrar-se dentro da área entre as duas fixações.
- Puxe a alavanca de paragem (16) para a frente e deixe a lâmina de rachar deslocar-se lentamente para cima.
- O elevador de troncos move-se para cima e coloca o tronco em cima da placa de base.
- Alinhe agora o tronco com o centro do rachador e rache o tronco. (ver indicação de trabalho “Rachar”)
- De seguida, remova a madeira rachada. Após isso, pode rachar outro tronco da maneira descrita.

Cuidado!
Não permaneça na área de trabalho do elevador de troncos! perigo de ferimentos!

Reposição do elevador de troncos:
Em caso de não utilização do elevador de troncos, ele é utilizado como segundo braço de proteção. Para isto, p braço é elevado até engatar na alavanca de retenção.

Posição de transporte do elevador de troncos:
Conduza o elevador de troncos para cima com a mão até ele engatar.

Atenção!
Mantenha a placa de base sempre limpa, para que a mesa basculante possa engatar encaixar com segurança na tranqueta.

- Rachar apenas madeiras serradas.
- Rachar a lenha na vertical.
- Nunca rachar na horizontal ou transversalmente.
- Utilize luvas adequadas ao rachar lenha.

Final do trabalho
- Leve o rachador para a posição inferior.
- Puxe a alavanca de paragem (16) (fig. 12)
- Desligue o aparelho e puxe a ficha de rede.
- Aperte o parafuso de purga.
- Respeitar as indicações de manutenção gerais.

Ligação elétrica
O motor elétrico instalado está ligado pronto a ser utilizado. A ligação corresponde às normas VDE e DIN relevantes.

A ligação à rede por parte do cliente, assim como o cabo de prolongamento utilizado, deverão corresponder a essas normas.
- O produto cumpre os requisitos da norma EN 61000-3-11 e está sujeito a ligação condicional. Tal significa que não é permitida a utilização em qualquer ponto de ligação livremente escolhido.
- Em caso de condições de rede desfavoráveis, o produto pode causar flutuações de tensão temporárias.
- O produto deve ser utilizado exclusivamente em pontos de ligação que
  a) não excedam uma impedância de rede máxima permitida = 0,382 Ω), ou
  b) possuam uma capacidade de corrente contínua da rede de pelo menos 100 A por fase.
- Enquanto utilizador, deve garantir, se necessário em consulta com a sua empresa de fornecimento de energia, que o seu ponto de ligação onde deseja utilizar o produto cumpre um dos dois requisitos a) ou b) mencionados.

Nota importante
O motor desliga-se automaticamente em caso de sobrecarga. Após um período de arrefecimento (divergente no tempo), o motor volta a poder ser ligado.

Cabo de ligação elétrica com defeito
Ocorrem muitas vezes danos de isolamento em cabos de ligação elétrica.

As causas para tal poderão ser:
- Pontos de pressão se os cabos forem conduzidos através de janelas ou portas.
- Pontos de dobragem devido a uma fixação ou condução incorreta do cabo de ligação.
- Pontos de corte devido a passagem de veículo por cima do cabo de ligação.
- Danos de isolamento devido a puxar com força da tomada.
- Fissuras devido à idade do isolamento.

Tais cabos de ligação elétrica danificados não devem ser utilizados e representam perigo de vida devido aos danos no isolamento.
Inspecione regularmente os cabos de ligação elétrica quanto a danos. Durante a inspeção, certifique-se de que o cabo não está ligado à rede elétrica.

Os cabos de ligação elétrica devem corresponder às normas VDE e DIN relevantes. Utilize apenas cabos de ligação com a marcação H07RN.

É obrigatória uma impressão da designação do tipo no cabo de ligação.

Motor trifásico de 400 V / 50 Hz
Tensão de rede 400 V / 50 Hz.
A conexão de rede e a linha de prolongamento devem ter 5 fios = 3 fases + N + condutor de proteção. - (3/N/PE).

A conexão de rede é protegida, no máximo, a 16 A.

Caso se altere a conexão de rede ou haja uma mudança de local, tem de se verificar o sentido de rotação. Em caso de necessidade, deve-se trocar a polaridade. Rode o mecanismo de inversão de fase (400 V) na ficha do aparelho. (Fig. 15).

11. Limpeza, manutenção e reparação

Atenção!
Retire a ficha de rede antes de quaisquer trabalhos de limpeza, manutenção ou reparação.

Realize trabalhos de conversão, configuração ou limpeza apenas com o motor desligado.

Operários experientes podem efetuar eles próprios pequenas reparações na máquina.

Confiar os trabalhos de reparação e manutenção na instalação elétrica apenas a pessoal especializado.
Todos os dispositivos de proteção e segurança devem voltar a ser montados imediatamente após a conclusão dos trabalhos de reparação ou manutenção.

Recomendamos o seguinte:
- Limpe a máquina minuciosamente após cada trabalho!
- Rachador
  - O rachador é uma peça de desgaste que, em caso de necessidade, pode ser retificada ou substituída por um rachador novo.

- Dispositivo de proteção de duas mãos
  - O equipamento combinado de paragem e comando deve permanecer fácil de manusear. Lubrificar ocasionalmente com algumas gotas de óleo.
- Peças móveis
  - Mantenha as guias da lâmina de rachar limpas. (Sujidade, aparas de madeira, cascas, etc.)
  - Lubrificar as calhas de deslizamento com óleo em spray ou massa lubrificante
- Verificar o nível de óleo hidráulico.
  - Verificar a estanquidade e o desgaste das ligações hidráulicas e aparafusamentos. Eventualmente reaperte as ligações roscadas.

Verificar o nível de óleo
A instalação hidráulica é um sistema fechado com depósito de óleo, bomba de óleo e válvula de comando. Verifique regularmente o nível de óleo lubrificante antes de cada colocação em funcionamento. Um nível de óleo demasiado baixo pode danificar a bomba de óleo.

Nota:
O nível de óleo deve ser verificado com a lâmina de rachar recolhida. O indicador do nível de óleo encontra-se por baixo da mesa de rachar no tampão de enchimento A (fig. 8) e dispõe de 2 entalhes. Se o nível de óleo for visível na ranhura inferior, encontra-se no nível de óleo mínimo. Dando-se o caso, deve-se reabastecer imediatamente com óleo. A ranhura superior indica o nível de óleo máximo.
A coluna de rachar deve estar recolhida antes da verificação, a máquina deve estar plana.

Quando mudo o óleo?
A primeira mudança de óleo realiza-se após 50 horas de funcionamento e, em seguida, a cada 500 horas de funcionamento.

Mudança do óleo, fig. 14
- Recolha completamente a coluna de rachar.
- Coloque um recipiente com, pelo menos, 8 l de capacidade por baixo do separador.
- Desaperte a tampa de purga A
- Abra o tampão de drenagem B, para que o óleo possa sair.
- Feche novamente o tampão de drenagem e aperte-o bem.
- Reabasteça com 8 l de óleo hidráulico fresco através de um funil limpo.
- Volte a aparafusar a tampa de purga.

Elimine corretamente o óleo usado libertado no ponto de recolha de óleo usado local. É proibido verter óleos usados no chão ou misturá-los com os resíduos.

Recomendamos os óleos hidráulicos seguintes:
- Aral Vitam gf 22
- BP Energol HLP-HM 22
- Mobil DTE 11
- Shell Tellus 22
- ou equivalentes.

Não utilizar outros tipos de óleo!
A utilização de outros óleos afeta o funcionamento do cilindro hidráulico.

Montante do separador
O montante do separador deve ser ligeiramente lubrificado antes da colocação em funcionamento. Este processo deve repetir-se a cada 5 horas de funcionamento. Aplicar massa lubrificante ou óleo em spray ao de leve. O montante não deve funcionar em seco.

Instalação hidráulica
A instalação hidráulica é um sistema fechado com depósito de óleo, bomba de óleo e válvula de comando
O sistema completado de fábrica não deve ser modificado nem manipulado.

Verificar regularmente o nível de óleo.
Um nível de óleo demasiado baixo danifica a bomba de óleo.
Verifique regularmente a estanquidade das ligações hidráulicas e aparafusamentos e, se necessário, reaperte.

Antes de começar as medidas de manutenção ou controlo, deve-se limpar a área de trabalho e manter as ferramentas apropriadas em bom estado.
Os intervalos de tempo aqui indicados referem-se a condições de utilização normais; se a máquina for sujeita a maior carga, estes períodos diminuem em conformidade.
Limpe os revestimentos da máquina, visores e alavancas de comando com um pano macio, seco ou ligeiramente humedecido com detergente neutro; não use solventes como álcool ou benzina, porque podem atacar as superfícies.
Manter os óleos e massas lubrificantes fora do alcance de pessoal não autorizado; ler e cumprir rigorosamente as instruções nos recipientes; evitar o contacto direto com a pele e enxaguar bem após a utilização.

Ligações e reparações
As ligações e reparações do equipamento elétrico só devem ser executadas por um eletrotécnico.

Em caso de dúvidas, indique os seguintes dados:
- Tipo de corrente do motor
- Dados da placa de características da máquina
- Dados da placa de identificação do motor

Informações de assistência
Deve-se ter em conta que as seguintes peças deste produto estão sujeitas a um desgaste consoante a utilização ou natural ou que as seguintes peças são necessárias como consumíveis.
Peças de desgaste*: rachador

* Nem sempre incluído no âmbito de fornecimento!

Entre em contacto com o nosso centro de assistência para obter peças sobresselentes e acessórios. Para isso, utilize o código QR na capa.

12. Transporte

Transporte à mão, Fig. 10
Para transportar a fendedeira, deve-se deslocar o rachador (3) completamente para baixo. Bascule o separador com a pega (1) na coluna de rachar, até que a máquina se encontre sobre a roda de apoio (26) e possa ser movida.

Transporte com guindaste, fig. 11
Fixe a cinta à esquerda ao suporte do arco de proteção superior e à direita ao suporte da alavanca de retenção e eleve a máquina com cuidado!
Nunca elevar pelo rachador!

13. Armazenamento

Mantenha as seguintes condições ao armazenar:
- Local de armazenamento seco e coberto
- Humidade máx. 80 %
- Gama de temperatura -20 °C a +60 °C

A máquina deve trabalhar sob as seguintes condições ambientais:

	mínimo	máximo	recomendado
Temperatura	5 C°	40 C°	16 C°
Humidade		95 %	70 %

Guarde a ferramenta na embalagem original.
Tape a ferramenta, para a proteger contra pó ou humidade. Guarde o manual de instruções junto da ferramenta.

14. Eliminação e reciclagem

O aparelho encontra-se numa embalagem para evitar danos de transporte. Esta embalagem é matéria-prima, pelo que pode ser reutilizada ou reintroduzida no circuito de matérias-primas.

O aparelho e os seus acessórios são compostos por diferentes materiais, p. ex., metal e plástico. Elimine componentes com defeito nos resíduos perigosos. Aconselhe-se junto de uma empresa especializada ou das autoridades locais!

A máquina não contém substâncias nocivas para a saúde ou o ambiente, uma vez que foi construída integralmente com base em materiais totalmente recicláveis ou que podem ser eliminados pelas vias normais. A eliminação deverá ficar a cargo de empresas especializadas ou por técnicos qualificados especializados, não só que conheçam os possíveis riscos, como também que tenham lido e cumpram os manuais de utilização.

Quando a máquina chegar ao fim do seu ciclo de vida, procede-se da seguinte forma, cumprindo as normas de prevenção de acidentes em vigor:
- cortar a alimentação de energia (elétrica ou PTO),
- retirar todos os cabos de corrente e entregá-los num posto de recolha especializado, cumprindo as normas aplicáveis no país.
- Esvaziar o depósito de óleo, entregar o óleo em recipientes estanques num centro de recolha, cumprindo as normas aplicáveis no país.
- Todas as restantes peças da máquina deverão ser entregues num posto de recolha de sucata, cumprindo as normas aplicáveis no país.

Equipamentos antigos nunca devem ser eliminados nos resíduos domésticos!

Este símbolo indica que, conforme a diretiva relativa aos resíduos de equipamentos elétricos e eletrónicos (2012/19/UE), o presente produto nunca deve ser eliminado nos resíduos domésticos. Este produto tem de ser entregue num dos pontos de recolha previstos para o efeito.

Isto pode ser feito, por ex., mediante a entrega aquando da compra de um produto semelhante ou através da entrega num centro de recolha autorizado para a reciclagem de equipamentos elétricos e eletrónicos antigos. Devido às substâncias potencialmente perigosas, frequentemente contidas nos equipamentos antigos elétricos e eletrónicos, o manuseamento inadequado de equipamentos antigos pode ter efeitos negativos para o ambiente e para a saúde das pessoas. Além disto, através da eliminação adequada deste produto, contribui para o aproveitamento eficiente de recursos naturais. Pode obter informações sobre os pontos de recolha para equipamentos antigos na Câmara Municipal, na autoridade oficial responsável pela recolha de resíduos sólidos e em qualquer entidade autorizada para a eliminação de equipamentos elétricos e eletrónicos ou do sistema de recolha de lixo urbano.

15. Resolução de problemas

A seguinte tabela indica sintomas de erro e descreve resoluções, se a sua máquina não estiver a funcionar corretamente. Se não for possível localizar e eliminar o problema, entre em contacto com a sua oficina de assistência técnica.

Falha	Causa possível	Solução	Nível de perigo
A bomba hidráulica não arranca	Falta tensão	Verificar se os cabos têm alimentação de corrente	Perigo de choque elétrico Este passo de trabalho deve ser executado por um eletricista de manutenção.
	O interruptor térmico do motor desligou-se	Ligar novamente o interruptor térmico no interior da caixa do motor	
A coluna não se desloca para baixo	Nível de óleo baixo	Controlar o nível de óleo e reabastecer	Perigo de sujidade Este passo de trabalho pode ser executado pelo manobrador da máquina.
	Uma das alavancas não está ligada	Controlar a fixação das alavancas	Perigo de corte Este passo de trabalho pode ser executado pelo manobrador da máquina.
	Sujidade nas calhas	Limpar a coluna	
O motor arranca, mas a coluna não se move para baixo	Sentido de rotação do motor incorreto com corrente trifásica	Verificar e inverter o sentido de rotação do motor	

Manutenção e reparações

Todas as medidas de manutenção devem ser executadas por pessoal especializado, cumprindo exatamente as presentes instruções de funcionamento. Antes de cada medida de manutenção, devem-se tomar todas as medidas de precaução possíveis, desligar o motor e interromper a alimentação elétrica (retirar a ficha). Coloque uma placa na máquina que explique a situação de falha: “Máquina fora de serviço devido a manutenção. as pessoas não autorizadas estão proibidas de permanecer junto da máquina e de a colocar em funcionamento.”

Vysvětlení symbolů na přístroji

Symboly použité v této příručce vás mají upozornit na možná rizika. Bezpečnostní symboly a vysvětlivky, které je provázejí, musejí být přesně pochopeny. Samotné varování rizika neodstraní a nemohou nahradit správná opatření pro prevenci úrazů.

	Před uvedením do provozu si přečtěte příručku
	Používejte bezpečnou obuv
	Používejte pracovní rukavice
	Používejte ochranu sluchu
	Používejte ochranné brýle
	Používejte ochrannou helmu
	Nepovolaným vstup zakázán
	V pracovním prostoru je zakázáno kouření
	Zabraňte úniku hydraulického oleje na podlahu. Starý olej řádně zlikvidujte (lokální sběrné místo starého oleje). Je zakázáno vypouštět starý olej na podlahu nebo likvidovat společně s odpadem.
	Je zakázáno odstraňovat nebo upravovat ochranná a bezpečnostní zařízení.
	V pracovní oblasti stroje smí stát jen obsluha. Zamezte v přístupu do nebezpečné oblasti nezúčastněným osobám, jakož i domácím a užitkovým zvířatům (minimální vzdálenost 5 m).
	Neodstraňujte vzpříčené kmeny rukama.
	Pozor! Před prováděním oprav, údržbových prací a čištění vypněte motor a vytáhněte síťovou zástrčku.

	Nebezpečí pořezání a stlačení; nikdy se nedotýkejte nebezpečných oblastí, když se štípací nůž pohybuje.
	Vysoké napětí, ohrožení života!
	Stroj smí obsluhovat jen jedna osoba!
	Uvolněte před zahájením práce odvzdušňovací šroub o cca 2 otáčky. Před přepravou uzavřete.
	Opatrně! Pohybující se nástroje!
	Nepřepravujte přístroj naležato!
	Směr otáčení motoru
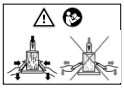	Upevněte dřevo oběma ovládacími pákami Poté, co štípací nůž pronikl do dřeva, ovládací páky zlehka otevřete. Ale ne zcela.

Obsah: **Strana:**

1. Úvod ... 137
2. Popis zařízení ... 137
3. Rozsah dodávky ... 137
4. Použití v souladu s určením ... 137
5. Bezpečnostní pokyny ... 138
6. Technické údaje ... 142
7. Rozbalení ... 143
8. Montáž / Před uvedením do provozu ... 143
9. Pracovní pokyny ... 144
10. Uvedení do provozu ... 144
11. Čištění, údržba a opravy ... 146
12. Přeprava ... 148
13. Skladování ... 148
14. Likvidace a recyklace ... 148
15. Odstraňování poruch ... 149

1. Úvod

Výrobce:
Scheppach GmbH
Günzburger Straße 69
D-89335 Ichenhausen

Vážený zákazníku,
přejeme vám mnoho radosti a úspěchu při práci s novým zařízením.

Upozornění:
Výrobce tohoto zařízení neručí podle platného zákona o odpovědnosti za vady výrobku za škody, které vzniknou na tomto zařízení nebo jeho prostřednictvím v případě:

- neodborné manipulace,
- Nedodržování návodu k obsluze,
- Opravy třetí osobou, neoprávněnými odborníky
- Montáž a výměna neoriginálních náhradních dílů
- použití, které není v souladu s určením
- výpadků elektrického zařízení v případě nedodržení elektrických předpisů a ustanovení VDE 0100, DIN 57113 / VDE 0113

Mějte na paměti:
Před montáží a zprovozněním si přečtěte celý text návodu k obsluze.
Tento návod k obsluze vám má usnadnit seznámení se zařízením a jeho používání v souladu s určením.
Návod k obsluze obsahuje důležité pokyny, jak se zařízením pracovat bezpečně, odborně a ekonomicky, abyste se vyhnuli rizikům, ušetřili náklady za opravy, omezili dobu nečinnosti a zvýšili spolehlivost a životnost zařízení.
Kromě bezpečnostních ustanovení tohoto návodu k obsluze musíte bezpodmínečně dodržovat předpisy své země, které platí pro provoz zařízení.
Uchovávejte návod k obsluze u zařízení v plastovém obalu, který jej bude chránit před znečištěním a vlhkostí. Před započetím práce si jej musí každý pracovník obsluhy přečíst a pečlivě jej dodržovat.
Se zařízením smějí pracovat jen osoby, které jsou poučeny o jeho použití a informovány o nebezpečích, která jsou s ním spojena. Dodržujte minimální požadovaný věk obsluhy.
Kromě bezpečnostních pokynů, které jsou obsaženy v tomto návodu k obsluze, a zvláštních předpisů vaší země, je při provozu konstrukčně stejných strojů zapotřebí dodržovat všeobecně uznávaná technická pravidla.
Nepřebíráme žádnou záruku za nehody nebo škody způsobené nedodržením tohoto návodu a bezpečnostních pokynů.

2. Popis zařízení obr. 1-4

1. Rukojeť
2. Štípací klín
3. Štípací sloupek
4. Přídržné rameno
5. Ovládací páka vpravo
5a. Ovládací páka vlevo
6. Ochrana rukojeti
7. Ovládací páka
8. Otočný stůl
9. Chránič
10. Zajišťovací hák
11. Odvzdušňovací víčko
12. Kola
13. Spínač a zástrčka
14. Motor
15. Podpěry
16. Páka zastavení
17. Základní deska
18. Podpěra zvedáku kmene
19. Zvedák kmenů
20. Řetěz
21. Aretační páka
22. Řetězový hák
23. Magnetický doraz
24. Držák kola vpravo
25. Držák kola vlevo
26. Opěrné kolečko

3. Rozsah dodávky

- Hydraulický štípač dřeva
- Malé díly/přiložený sáček
- Návod k obsluze

4. Použití v souladu s určením

Stroj odpovídá platné ES směrnici o strojních zařízeních.

- Hydraulický štípač dřeva je použitelný pouze pro provoz nastojato, dřevo se smí štípat pouze nastojato ve směru vláken. Rozměry štípaného dřeva:
  - Délka dřeva 75 - 107 cm
  - ø min./max. 9 – 45 cm
- Nikdy neštípejte dřevo naležato nebo proti směru vláken.

- Je nutné dodržovat veškeré předpisy výrobce týkající se bezpečnosti, práce a údržby stroje, a také rozměry uvedené v technických údajích.
- Je nutné dodržovat příslušné předpisy úrazové prevence a ostatní všeobecně uznávaná bezpečnostně technická pravidla.
- Stroj smějí používat, udržovat nebo opravovat jen osoby, které jsou s ním obeznámeny a jsou informovány o nebezpečí. Svévolné změny stroje vylučují ručení výrobce za škody, které takto vzniknou.
- Stroj smí být používán jen s originálním příslušenstvím a originálními nástroji výrobce.
- Jakékoli použití, které toto nařízení překračuje, je považováno za použití v rozporu s určením. Za takto vzniklé škody výrobce neručí. Riziko nese výhradně uživatel.

Stroj se smí používat pouze v souladu s jeho určením. Jakékoliv jiné použití je v rozporu s určením. Za škody nebo zranění všeho druhu, které vzniknou na základě použití v rozporu s určením, zodpovídá uživatel/obsluhující osoba a ne výrobce.
Součástí použití k určenému účelu je dodržování bezpečnostních pokynů a také montážní návod a provozní pokyny v návodu k obsluze.
Osoby provádějící obsluhu a údržbu stroje s ním musí být seznámeny a informovány o potenciálních nebezpečích.
Kromě toho je třeba co nejpřesněji dodržovat platné předpisy pro prevenci nehodovosti.
Je třeba dodržovat ostatní všeobecná pravidla pro oblasti pracovního lékařství a bezpečnostně technická pravidla.
Změny stroje zcela vylučují ručení výrobce za škody, které takto vzniknou.
Stroj smí být používán jen s originálními díly a originálním příslušenstvím výrobce.
Je nutné dodržovat veškeré předpisy výrobce týkající se bezpečnosti, práce a údržby stroje, a také rozměry uvedené v technických datech.

Respektujte prosím, že náš přístroj v souladu s určením není konstruován pro komerční, řemeslné a průmyslové použití. Nepřebíráme zodpovědnost v případě, když se přístroj použije v komerčních, řemeslných nebo průmyslových provozech, a při srovnatelných činnostech.

Upozornění
Před uvedením stroje do provozu se seznamte s obouručním pákovým ovládáním! Pozorně si přečtěte návod k použití.

Dodatečné pokyny bez symbolů:
- Nesundávejte opláštění

Místa, týkající se Vaší bezpečnosti, jsme v tomto návodu k použití označili touto značkou: ⚠

5. Bezpečnostní pokyny

Všeobecné bezpečnostní pokyny

VAROVÁNÍ: Pokud používáte elektrické nástroje, měli byste dodržovat následně uvedená základní bezpečnostní opatření, aby se snížilo riziko požáru, zasažení elektrickým proudem a zranění osob. Než začnete s tímto nářadím pracovat, přečtěte si prosím pokyny.
- Dbejte všech pokynů ohledně bezpečnosti a rizik u stroje.
- Všechny pokyny ohledně bezpečnosti a rizik u stroje udržujte v kompletním a čitelném stavu.
- Bezpečnostní zařízení u stroje nesmíte demontovat ani vyřazovat z funkce.
- Zkontrolujte přívodní kabely. Nepoužívejte poškozené přívodní kabely.
- Před uvedením do provozu zkontrolujte správnou funkci dvouručního ovládání.
- Osobě, která zařízení obsluhuje, musí být alespoň 18 let. Učňům musí být alespoň 16 let, smějí ale se strojem pracovat jen pod dohledem.
- Při práci noste pracovní rukavice.
- Opatrnost při práci: Nebezpečí zranění prstů a rukou štípacím nástrojem.
- Ke štípání těžkých nebo neskladných dílů používejte vhodné pomůcky pro podepření.
- Přestavby, nastavovací práce a čištění a také údržbu a odstraňování poruch provádějte vždy při vypnutém motoru. **Vytáhněte síťovou zástrčku!**
- Instalaci, opravy a údržbu elektrické instalace smějí provádět jen odborní pracovníci.
- Všechny ochranné a bezpečnostní zařízení se musí po dokončení oprav a údržbových prací okamžitě opět namontovat.
- Když opouštíte pracoviště, vypněte motor. **Vytáhněte síťovou zástrčku!**

Dodatečné bezpečnostní pokyny pro štípač dřeva
- Štípač dřeva smí obsluhovat pouze jediná osoba.
- Noste ochranné pracovní prostředky (ochranné brýle/štít, rukavice, ochranu sluchu, bezpečnostní obuv), abyste se chránili před možným zraněním.

- Nikdy neštípejte kmeny, které obsahují hřebíky, dráty nebo jiné předměty.
- Již naštípané dřevo a dřevěné třísky vytvářejí nebezpečný pracovní prostor. Hrozí nebezpečí klopýtnutí, sklouznutí nebo pádu. V pracovním prostoru vždy udržujte pořádek.
- Dokud je stroj zapnutý, nedotýkejte se rukama pohyblivých části stroje.
- Štípejte pouze dřevo s maximální délkou 107 cm.
- Před zahájením práce kontrolujte hydraulické rozvody a hadice
- Zkontrolujte ochranná zařízení a funkčnost stroje
- Nesahejte do štípací oblasti
- Za uvíznutí dřeva stroj vypněte a dřevo opatrně vyjměte.

1. Před požitím stroje je třeba si kompletně přečíst příručku pro používání a údržbu.
2. Je třeba neustále nosit bezpečnostní obuv, abyste si zajistili ochranu před rizikem, že vám na nohu spadne kmen.
3. Je třeba neustále používat pracovní rukavice, které chrání ruce před třískami a odštěpky, jež mohou při práci vzniknout.
4. Je třeba neustále používat ochranné brýle nebo štít, abyste si ochránili oči před třískami a odštěpky, jež mohou při práci vzniknout.
5. Je zakázáno odstraňovat nebo měnit bezpečnostní a ochranná zařízení.
6. Kromě obsluhy je zakázáno zdržovat se v pracovním rádiu stroje. V poloměru 5 metrů okolo stroje se nesmí zdržovat jiná osoba nebo zvíře.
7. Vypouštění starého oleje do okolního prostředí je zakázáno. Olej je zlikvidovat podle příslušných zákonných předpisů země, ve které probíhá provoz.
8. Nebezpečí pořezání a stlačení; nikdy se nedotýkejte nebezpečných oblastí, když se štípací nástroj pohybuje.
9. Varování: neustále dávejte pozor na pohyb zvedáku kmenů.
10. Varování: nikdy neodstraňujte ručně kmen, který je zachycen štípacím nástrojem.
11. Varování: Před prováděním jakékoliv údržbářské práce popsané v této příručce vytáhněte síťovou zástrčku.
12. Varování: Napětí je uvedeno na typovém štítku.

POZOR! Při používání elektrického nářadí se na ochranu proti zraněním způsobeným elektrickým proudem a proti požáru musí dodržovat následující základní bezpečnostní předpisy.
Před použitím tohoto elektrického nářadí si přečtěte všechna tato upozornění a bezpečnostní pokyny dobře uložte.

1. **Bezpečná práce**
- Udržujte svoji pracovní oblast v pořádku
- Nepořádek v pracovní oblasti může mít za následek nehody.

2. **Zohledněte okolní vlivy**
- Nevystavujte elektrické nástroje dešti.
- Nepoužívejte elektrické nástroje ve vlhkém nebo mokrém prostředí.
- Zajistěte dobré osvětlení pracovní oblasti.
- Elektrický nástroj nepoužívejte, hrozí-li nebezpečí požáru nebo výbuchu.

3. **Chraňte se před zasažením elektrickým proudem**
- Zabraňte kontaktu těla s uzemněnými díly (např. trubkami, radiátory, elektrickými plotnami, chladicími zařízeními).

4. **Zabraňte přístupu jiným osobám**
- Nenechte jiné osoby, zvláště děti, dotýkat se elektrického nástroje nebo kabelu. Nedovolte jim vstoupit do vaší pracovní oblasti.

5. **Nepoužívané elektrické nástroje bezpečně uložte**
- Nepoužívané elektrické nástroje by měly být uložené na suchém, vysoko položeném nebo uzamčeném místě, mimo dosah dětí.

6. **Nepřetěžujte elektrický nástroj**
- V uvedeném rozsahu výkonu budete pracovat lépe a bezpečněji.

7. **Používejte správný elektrický nástroj**
- Pro těžké práce nepoužívejte stroje se slabým výkonem.
- Nepoužívejte elektrický nástroj k účelům, pro které není určen.
- Nepoužívejte například ruční okružní pilu k řezání stromových větví nebo polen.

8. **Noste vhodný oděv**
- Nenoste volný oděv nebo šperky, mohly by být zachyceny pohyblivými díly.
- Při práci venku se doporučuje obuv odolná proti skluzu.
- V případě dlouhých vlasů noste vlasovou síťku.

9. **Používejte ochranné pomůcky**
- Používejte ochranné brýle.
- Při prašných pracích používejte dýchací masku.

10. **Nepoužívejte kabel k účelům, pro které není určen**
- Nepoužívejte kabel k vytažení zástrčky ze zásuvky. Chraňte kabel před horkem, olejem a ostrými hranami.

11. **Zajistěte obrobek**
- K upevnění obrobku používejte upínací přípravky.
- Je tak držený bezpečněji než rukou.

12. **Vyhněte se neobvyklému držení těla**
- Zaujměte bezpečný postoj a neustále udržuje rovnováhu.

13. **Pečujte svědomitě o své nástroje**
- Udržujte řezné nástroje ostré a čisté, abyste mohli pracovat lépe a bezpečněji.
- Dodržujte pokyny k mazání a výměně nástrojů.
- Kontrolujte pravidelně připojovací vedení elektrického nástroje a nechte je při poškození vyměnit uznávaným odborníkem.
- Kontrolujte pravidelně prodlužovací vedení a v případě poškození je vyměňte.
- Udržujte rukojeti suché, čisté a zbavené oleje a tuku.

14. **Vytáhněte vidlici z elektrické zásuvky**
- Při nepoužívání elektrického nástroje, před údržbou.

15. **Nenechávejte nástrojové klíče vsazené**
- Zkontrolujte před zapnutím, že jsou klíče a nastavovací nástroje odstraněné.

16. **Vyhněte se neúmyslnému spuštění**
- Ujistěte se, že je spínač při zasunutí vidlice do elektrické zásuvky vypnutý.

17. **Venku používejte prodlužovací kabel**
- Venku používejte pouze k tomu schválené a odpovídajícím způsobem označené prodlužovací kabely.

18. **Buďte soustředění**
- Dávejte pozor na to, co děláte. Pracujte s rozumem. Používejte
- Elektrický nástroj nepoužívejte, jestliže se nesoustředíte.

19. **Zkontrolujte elektrický nástroj, zda není případně poškozený**
- Před dalším používáním elektrického nástroje se musí ochranná zařízení nebo lehce poškozené díly pečlivě prohlédnout, zda fungují bezvadně a v souladu s určením.
- Zkontrolujte, zda pohyblivé díly bezvadně fungují a nejsou vzpříčené, a zda nejsou díly poškozené. Veškeré díly musí být správně namontované a splňovat všechny podmínky pro zaručení bezvadného provozu elektrického nástroje.
- Poškozená ochranná zařízení a díly musí odborně opravit nebo vyměnit uznávaná specializovaná dílna, není-li v návodu k použití uvedeno jinak.
- Poškozené spínače musí být nahrazeny v dílně zákaznického servisu.
- Nepoužívejte elektrické nástroje, u nichž nelze zapnout a vypnout spínač.

20. **POZOR!**
- Použití jiných pracovních nástrojů nebo jiného příslušenství pro vás může znamenat nebezpečí poranění.

21. **Svůj elektrický nástroj nechávejte opravovat odbornými elektrikáři**
- Toto elektrické nářadí odpovídá příslušným bezpečnostním předpisům. Opravy smí provádět pouze kvalifikovaný elektrikář s používáním originálních náhradních dílů; jinak může dojít k úrazům uživatele.

Doplňující bezpečnostní pokyny

ZVLÁŠTNÍ BEZPEČNOSTNÍ POKYNY PRO ŠTÍPAČKU DŘEVA

Opatrně!

Pohybující se díly stroje. Nesahejte do štípací oblasti.

VAROVÁNÍ:

Používání tohoto vysoce výkonného nástroje může způsobit zvláštní ohrožení. Dbejte zvláště na to, abyste byli v bezpečí vy a osoby ve vašem okolí. Je třeba neustále dodržovat základní bezpečnostní opatření, abyste snížili riziko zranění a ohrožení.

PŘED UVEDENÍM DO PROVOZU SI POZORNĚ PŘEČTĚTE NÁVOD K OBSLUZE.

- Stroj smí používat pouze jednočlenná obsluha.
- Nikdy se nepokoušejte rozštípnout kmeny, které jsou větší než uvedená kapacita uložení kmene. Kmeny nesmí obsahovat hřebíky nebo dráty, které by mohly vyletět nebo poškodit stroj. Kmeny musí být na konci přiříznuty naplocho a musí být odstraněny všechny větve. Dřevo štípejte vždy po směru kresby. Dřevo nepřivádějte ke štípačce příčně a takto je neštípejte, protože to může štípačku poškodit.
- Obsluha musí ovládání stroje obsluhovat oběma rukama, aniž by používala další zařízení jako náhradu řízení.
- Stroj smí provozovat pouze dospělé osoby, které si před jeho použitím přečetly návod k obsluze. Stroj nesmí nikdo používat, aniž by si přečetl příručku.
- Nikdy neštípejte v jednom cyklu dva kmeny zároveň, protože dřevo může vylétnout, což je nebezpečné.
- Dřevo nikdy nedoplňujte nebo nevyměňujte během provozu, protože je to velmi nebezpečné.

- Během práce stroje se musí osoby a zvířata zdržovat ve vzdálenosti 5 metrů okolo štípačky.
- Nikdy neměňte bezpečnostní zařízení štípačky a nikdy nepracujte bez nich.
- Nikdy štípačku nenechte štípat při tlaku ve válci nadměrně tvrdé dřevo déle než 5 sekund. Přehřátý olej pod tlakem může stroj poškodit. Stroj zastavte, kmen pootočte o 90° a znovu jej zkuste rozštípnout. Pokud dřevo přesto nelze rozštípnout, znamená to, že tvrdost dřeva převyšuje výkonnost stroje a dřevo je třeba vyřadit, aby nedošlo k poškození štípačky.
- Nikdy nenechte stroj běžet bez dozoru. Když nepracujete, stroj zastavte a odpojte od sítě.
- Stroj nikdy nepoužívejte v blízkosti zemního plynu, benzínu nebo jiných hořlavých materiálů.
- Nikdy neotevírejte skříňový rozvaděč nebo kryt motoru. V případě potřeby kontaktujte kvalifikovaného elektrikáře.
- Zajistěte, aby se stroj a kabel nikdy nedostaly do kontaktu s vodou. S elektrickým kabelem zacházejte pečlivě a síťový kabel nikdy nevytahujte cukáním nebo trháním. Chraňte kabel před nadměrným teplem, olejem a předměty s ostrými hranami.
- Při práci dbejte na teplotní poměry. Extrémně nízké a extrémně vysoké teploty okolního prostředí mohou vést k funkčním poruchám.
- Uživatelé bez zkušeností by měli obdržet od zkušené osoby praktickou instruktáž pro použití štípačky dřeva a práci zpočátku vykonávat pod dohledem.
- Před prací zkontrolujte, zda správně fungují všechny funkce nástroje
  - zda řádně fungují všechna bezpečnostně technická zařízení (obouruční bezpečnostní zapojení, nouzový vypínač a páka zastavení)
  - zda lze nástroj řádně vypnout
  - zda je přístroj správně seřízen (uložení kmenu, přídržná ramena, výška štípacího klínu)
  - Při práci vždy udržujte pracovní oblast bez překážek (například kusy dřeva)

ZVLÁŠTNÍ VAROVÁNÍ PŘI PROVOZU ŠTÍPAČKY DŘEVA

Při používání tohoto vysoce výkonného nástroje může dojít ke zvláštním ohrožením. Dbejte zvláště na to, abyste byli v bezpečí vy a osoby ve vašem okolí.

Hydraulika

Nikdy toto zařízení neprovozujte, pokud hrozí nebezpečí ze strany hydraulické kapaliny. Před použitím štípačku zkontrolujte na netěsnosti v hydraulice. Zajistěte, aby nástroj a jeho pracovní oblast byly čisté a bez olejových skvrn. Hydraulická kapalina může vyvolat ohrožení, můžete uklouznout a upadnout, stroj vám může vyklouznout z ruky nebo může vzniknout požár.

Elektrická bezpečnost

Tento nástroj nikdy neprovozujte, hrozí-li ohrožení elektrickým proudem. Elektrický nástroj nikdy nepoužívejte ve vlhkých podmínkách. Tento nástroj nikdy neprovozujte s nevhodným přívodem nebo nevhodným prodlužovacím vedením. Nikdy tento nástroj neprovozujte, pokud nejste spojení s řádně uzemněnou přípojkou o dostatečném výkonu a chráněnou pojistkou.

⚠ Pozor!

Tento elektrický nástroj vytváří během provozu elektromagnetické pole. Toto pole může za určitých podmínek ovlivňovat aktivní nebo pasivní zdravotní implantáty. Pro snížení rizika vážných nebo smrtelných úrazů doporučujeme osobám se zdravotními implantáty, aby se před obsluhou tohoto stroje obrátily na svého lékaře nebo na výrobce zdravotního implantátu.

Mechanická nebezpečí

Štípání dřeva způsobuje zvláštní mechanická rizika. Nikdy tento nástroj neprovozujte, pokud nemáte řádné ochranné rukavice, obuv s ocelovými špicemi a schválenou ochranu očí. Pozor na vznikající třísky; předcházejte bodným poraněním a potenciálnímu zadření nástroje. Nikdy se nepokoušejte rozštípnout příliš dlouhé nebo malé kmeny, které nelze v přístroji řádně uložit. Nikdy se nepokoušejte rozštípnout kmeny, které obsahují hřebíky, dráty nebo jiné předměty. Při práci uklízejte; nahromaděné rozštípané dřevo a dřevěné třísky mohou vytvořit nebezpečné pracovní prostředí. Nikdy dále nepracujte v přeplněném pracovním prostředí, ve kterém můžete uklouznout, zakopnout nebo upadnout. Diváky udržujte v dostatečné vzdálenosti od nástroje a nikdy nenechte nástroj obsluhovat nepovolané osoby.

Zbytková rizika
Stroj je zkonstruován podle aktuálního stavu techniky a podle uznávaných bezpečnostně-technických norem. Přesto se mohou během práce vyskytnout jednotlivá zbytková rizika.

- Nebezpečí úrazu prstů a rukou štípacím nástrojem v případě neodborného vedení nebo uložení dřeva.
- Zranění následkem vymrštěného dřeva při neodborném držení nebo vedení.
- Ohrožení následkem zvláštních vlastností dřeva (větve, nerovnoměrný tvar atd.)
- Ohrožení zdraví zásahem elektrickým proudem při použití elektrických přívodních kabelů, které nejsou v pořádku.
- Před provedením nastavení nebo údržby vytáhněte síťovou zástrčku.
- Kromě toho mohou přes všechna přijatá preventivní opatření vzniknout zbytková rizika, která nebudou zjevná.
- Zbytková rizika lze minimalizovat, pokud budete dodržovat „bezpečnostní pokyny“ a „použití v souladu s určeným účelem“ a kompletní „návod k obsluze“.

Normy pro prevenci úrazů
Stroj smí obsluhovat pouze odborný personál, který je s obsahem této příručky nejlépe seznámený.
Před uvedením do provozu se musí zkontrolovat neporušenost a perfektní funkčnost bezpečnostních zařízení.
Před uvedením do provozu je kromě toho třeba se podle návodů k použití seznámit s řídicími mechanismy stroje.
Uvedená výkonnost stroje se nesmí překročit. Stroj se nesmí v žádném případě používat k jinému než svému účelu.
Podle zákonů země, ve které se stroj používá, musí personál také nosit zde uvedený pracovní oděv, přičemž by se neměly nosit žádné široké, rozevláté kusy oděvu, opasky, prsteny a řetízky; dlouhé vlasy se pokud možno svážou.
Pracoviště by mělo vždy být pokud možno udržované v pořádku a čisté a nástroje, díly příslušenství a klíče na šrouby by měly ležet v dosahu.

Při čištění nebo údržbě nesmí být stroj v žádném případě připojený k elektrické síti.
Je přísně zakázáno provozovat stroj bez bezpečnostních zařízení nebo při vypnutých bezpečnostních mechanismech.
Je přísně zakázáno odstraňovat nebo upravovat bezpečnostní zařízení.

Před přesným přečtením této příručky by se neměla provádět žádná údržbová nebo nastavovací opatření.

Zde zadaný plán pro pravidelnou údržbu se musí z bezpečnostních důvodů i pro výkonný provoz stroje dodržovat.

Bezpečnostní etikety musejí být vždy čisté a čitelné a musejí se přesně dodržovat, aby se zabránilo nehodám; jsou-li štítky poškozené nebo se ztratily nebo patří k dílům, které byly vyměněny, musejí se nahradit novými, u výrobce vyžádanými originálními štítky a připevnit na předepsané místo.
Při požárech se musí použít práškové hasicí prostředky. Požáry na zařízení se kvůli nebezpečí zkratu nesmějí hasit vodním paprskem.
Pokud nelze oheň ihned uhasit, musí se dát pozor na vytékající kapaliny.
Při delším požáru mohou olejová nádrž nebo pod tlakem stojící vedení explodovat: musí se proto dát pozor, aby nedošlo ke styku s vytékajícími kapalinami.

6. Technické údaje

	Compact 12t	Compact 15t
Rozměry HxŠxV mm	1160x960x1100 / 1650	
Výška otočného stolu mm	320	
Pracovní výška mm	920	
Délka dřeva cm	1070 / 750	
max. výkon t*	12	15
Hydraulický tlak MPa	23,3	25,6
Zdvih válce cm	55,0	
Rychlost chodu vpřed cm/s	5,2	5,2
Rychlost chodu vzad cm/s	22	22
Množství oleje l	8,0	
Průměr dřeva min./max. cm	9 – 40	
Hmotnost kg	191	

Pohon		
Motor V/Hz	400/50	400/50
Příkon P1 kW	3,5	3,5
Odevzdávaný výkon P2 kW	2,5	2,5
Spotřeba proudu A	14	
Zkratová pevnost kA	1	
Druh provozního režimu	S6/40% / IP54	
Otáčky motoru 1/min	2800	
Motorový jistič	ano	
Obraceč fáze	ano	

Technické změny vyhrazeny!

* Maximálně dosažitelná štípací síla je závislá na odporu štípaného materiálu a může se na základě proměnlivých veličin ovlivňujících hydraulické zařízení lišit.

7. Rozbalení

- Otevřete balení a opatrně vyjměte přístroj.
- Odstraňte materiál obalu a obalové a přepravní pojistky (pokud je jimi výrobek opatřen).
- Zkontrolujte, zda je rozsah dodávky úplný.
- Zkontrolujte přístroj a díly příslušenství, zda se při přepravě nepoškodily. V případě reklamací je třeba okamžitě uvědomit dodavatele. Pozdější reklamace nebudou uznány.
- Uchovejte obal dle možností až do uplynutí záruční doby.
- Před použitím se s výrobkem seznamte podle návodu k obsluze.
- Používejte u příslušenství a opotřebitelných a náhradních dílů pouze originální díly. Náhradní díly obdržíte u specializovaného prodejce.
- Uveďte při objednávání naše čísla výrobku a rovněž typ a rok výroby.

⚠ VAROVÁNÍ!
Nebezpečí spolknutí a udušení!
Balicí materiál, balicí a přepravní pojistky nejsou dětská hračka. Spolknutí plastových sáčků, fólií, malých dílů může způsobit usušení.

- Balicí materiál, balicí a přepravní pojistky uložte mimo dosah dětí.

8. Montáž / Před uvedením do provozu

⚠ Pozor!
Před uvedením do provozu přístroj bezpodmínečně kompletně smontujte!

Z technických důvodů při balení není váš štípač dřeva scheppach kompletně smontovaný.

Namontujte ovládací páky, obr. 7
- Kluzný plech lehce namažte (5d).
- Ovládací páku (5) zaveďte do vybrání příčného spoje (5c).
- Šroub s šestihrannou hlavou M 8 x 30, (5b) s podložkou nasaďte shora, utáhněte zespodu s podložkou a pojistnou maticí, aby se ovládací pákou ještě dalo pohybovat.
- Namontujte levou ovládací páku 5a stejným způsobem (5c) obr.8, proveďte následně obě spínací kolébky vybráním spínací tyče (5d) obr. 1

Montáž hnaných kol, obr. 5
- Prostrčte nápravu (12a) skrz otvory.
- Namontujte na obou stranách vždy jednu podložku (12b), hnané kolo (12), podložku (12b).
- Natlačte na obou stranách pojistnou krytku (12c).

Montáž ochranného třmenu obr. 8
Zasuňte oba ochranné třmeny (9) do držáku, použijte vlevo a vpravo jednu podložku a šrouby se šestihrannou hlavou M10x55 se šestihrannou maticí (9a) a dobře je utáhněte.

Montáž opěrného kolečka obr. 9
- Namontujte držák kola vpravo (24) a držák kola vlevo (25) pomocí šroubů se šestihrannou hlavou M10x25 s podložkou a maticí (25a) na držák, šrouby ještě dotáhněte.
- Zasuňte vložky (26a) do opěrného kolečka (26) a nasaďte na ně vlevo a vpravo podložky (26b).
- Vezměte namontované opěrné kolečko a zasuňte ho mezi pohyblivý držák kola a namontujte šroub se šestihrannou hlavou M10x70 a podložkou a maticí 26c a utáhněte je.
- Pevně utáhněte všechny 4 šrouby (25a) na držácích kol.

Montáž podpěry, obr. 1
Namontujte podpěru (15) šrouby se šestihrannou hlavou M10x25 a podložkou (15a) na základní desku.

Montáž řetězového háku obr. 6
Namontujte řetězový hák (22) pomocí šroubů se šestihrannou hlavou M 12x35 s podložkou a maticí (22a) na držák štípacího sloupku (3).

Montáž zvedáku kmenů obr. 5
- Namontujte zvedák kmenů (19) pomocí šroubů se šestihrannou hlavou M12x70 s podložkou a maticí (19a) na držák základní desky, matice musí být na pravé straně ve směru kol!
- Zasuňte podpěru zvedáku kmenů (18) do vybrání a zašroubujte šroub s válcovou hlavou M6 (18a) nahoře do trubky.
- Upevněte řetěz (20) pomocí šroubu se šestihrannou hlavou M10x30 s podložkou a maticí (20a) vně na sponu, matici našroubujte jen natolik, aby bylo řetězem možné volně pohybovat. Pozor! Řetězem musí být možné na šroubu kompletně volně otáčet!

Montáž zajišťovací páky obr. 2
- Zasuňte zajišťovací páku (21) do držáku, použijte vlevo a vpravo jednu podložku a šrouby se šestihrannou hlavou M10x55 se šestihrannou maticí (21a) a dobře je utáhněte.
- Zkontrolujte lehký chod rastru (21b)!

9. Pracovní pokyny

Omezení zdvihu u krátkého dřeva, obr. 12
- Najeďte štípacím klínem do požadované polohy.
- Zatáhněte páku zastavení.
- Vypněte motor.
- Uvolněte zajišťovací šroub A.
- Veďte tyč nastavení zdvihu B nahoru, dokud se nezastaví o doraz.
- Zajišťovací šroub A opět utáhněte.
- Zapnutí motoru.
- Zkontrolujte horní polohu.

10. Uvedení do provozu

⚠ Pozor!
Před uvedením do provozu přístroj bezpodmínečně kompletně smontujte!

Před každým použitím by se měla provést kontrola množství oleje, viz kapitola „Údržba“!

Instalace
Připravte pracoviště, kde má stroj stát. Zajistěte dostatek místa umožňující bezpečnou a bezporuchovou práci.
Stroj je koncipovaný pro práci na rovných plochách a musí stabilně stát na rovném a pevném podkladu.

Zkouška funkce
Před každým použitím se má provést zkouška funkce.

- Akce:
  - Stlačte obě rukojeti dolů.

- Výsledek:
  - Štípací klín jde dolů - až cca 10 cm nad stůl.

- Akce:
  - Uvolněte vždy jednu rukojeť.

- Výsledek:
  - Štípací klín zůstane stát ve zvolené poloze.

- Akce:
  - Uvolnění obou rukojetí

- Výsledek:
  - Štípací klín jede zpět do horní polohy.

Uvedení do provozu
Ujistěte se, že je stroj kompletní a předpisově smontovaný. Zkontrolujte před každým použitím:
- přípojné vedení z hlediska vadných míst (trhliny, řezy a podobně),
- Zkontrolujte stroj z hlediska příp. poškození,
- zda jsou všechny šrouby spoje pevně dotažené,
- hydrauliku z hlediska netěsných míst a
- množství oleje

Při práci při teplotách prostředí pod 5 °C by měla být štípačka cca 15 minut provozována na volnoběh, aby se hydraulický olej zahřál.

Odvzdušnění, obr. 14
Než uvedete štípačku na dřevo do provozu, vypusťte vzduch z hydraulického systému.
- Uvolněte odvzdušňovací víčko (A) o několik otáček, aby mohl uniknout vzduch z olejové nádrže.
- Během provozu nechte víčko otevřené.

- Než budete se štípačkou pohybovat, uzavřete opět víčko, protože jinak může vytékat olej.

Pokud se hydraulické zařízení neodvzdušní, poškodí uvězněný vzduch těsnění a tím štípačku!

Elektrická bezpečnost

Elektrický nástroj připojte k síťovému napětí pomocí jištěné zásuvky s ochranným kontaktem max. 16 A. Doporučujeme montáž ochranného zařízení proti chybovému proudu se jmenovitým spouštěcím proudem max. 30mA. V případě potřeby si nechte poradit od svého elektroinstalatéra.

Zapínání / vypínání, obr. 7

- Stiskněte zelený knoflík k zapnutí.
- Stiskněte červený knoflík k vypnutí.

Upozornění:

Zkontrolujte před každým použitím funkci jednotky zapínání - vypínání jednorázovým zapnutím a opětným vypnutím.

Pojistka proti opětnému rozběhu při přerušení proudu (podpěťová spoušť)

Při výpadku proudu, neúmyslném vytažení zástrčky nebo vadné pojistce se přístroj automaticky vypne. K opětnému zapnutí stiskněte znovu zelený knoflík na spínací jednotce.

Štípání

- Zvedák kmenů (19) obr. 13 se musí nacházet v zacvaknuté poloze nahoře
- Postavte dřevo na základní desku (17) obr.1 a oběma přídržnými rameny (4) za ovládací páky (5, 5a) pevně držte a umístěte kus dřeva vystředěně ke štípacímu klínu (2), stlačte obě ovládací páky (7) dolů, jakmile štípací klín (2) pronikne do dřeva, pohněte ovládacími pákami (5, 5a) cca 2 cm pryč od dřeva při současném stlačení ovládacích pák (7) dolů. Tím se zabrání poškození přídržných ramen (4)!
- Pohněte štípacím klínem (2) natolik dolů, až se dřevo rozštípne, pokud není dřevo při prvním štípacím zdvihu zcela rozštípnuté, pomalu uvolněte obě ovládací páky (7) a opatrně pohněte štípacím klínem (2) se dřevem až do koncové polohy. Poté otočný stůl (8) obr. 13 rukou nebo nohou zaklopte tak, aby zajišťovací hák (10) obr.1 zaklapl. Nyní proveďte druhý štípací zdvih, dokud se dřevo zcela nerozštípne, a vyjměte naštípané dřevo, poté otočný stůl nohou nebo rukou znovu odklopte.

Provoz zvedáku kmenů

Všeobecné pokyny ke zvedáku kmenů:

- Řetěz zvedáku kmenů se smí z bezpečnostních důvodů zavěsit na řetězovém háku (22) pouze posledním článkem.
- Dbejte, aby se v pracovní oblasti zvedáku kmenů nezdržovaly žádné osoby.

Provoz zvedáku kmenů:

- Uvolněte zajišťovací páku (21b) zvedáku kmenů, aby se mohla zvedací trubka volně pohybovat.
- Najeďte štípacím nožem natolik dolů, aby zvedací trubka zvedáku kmenů ležela kompletně na zemi.
- V této poloze můžete štípaný kmen navalit na zvedací trubku. Kmen musí ležet v oblasti mezi oběma fixacemi.
- Zatáhněte za zastavovací páku (16) dopředu a nechte vyjet štípací nůž pomalu nahoru.
- Zvedák kmenů se pohne nahoru a umístí kmen na základní desku.
- Zarovnejte nyní kmen ke středu štípacího klínu a rozštípněte jej. (viz pracovní pokyn „Štípání“)
- Poté odstraňte naštípané dřevo a popsaným způsobem lze štípat nový kmen.

Opatrně!

Nestůjte v pracovní oblasti zvedáku kmenů! Nebezpečí zranění!

Odstavení zvedáku kmenů:

Při nepoužívání zvedáku kmenů se tento používá jako druhé ochranné rameno. K tomu se rameno zvedne tak, aby zaklaplo v zajišťovací páce.

Přepravní poloha zvedáku kmenů:

Veďte zvedák kmenů rukou nahoru tak, aby zaklapl.

Pozor!

Udržujte základní desku vždy čistou, aby mohl otočný stůl se zajišťovacím hákem bezpečně zaklapnout.

- Štípejte pouze rovně uříznuté dřevo.
- Štípejte dřevo svisle.
- Nikdy neštípejte naležato nebo příčně.
- Noste při štípání dřeva vhodné rukavice.

Konec práce
- Uveďte štípací klín do spodní polohy.
- Zatáhněte páku zastavení (16) (obr. 12)
- Přístroj vypněte a vytáhněte síťovou zástrčku.
- Uzavřete odvzdušňovací šroub.
- Dbejte na obecné pokyny pro údržbu.

Elektrické připojení
Instalovaný elektromotor je připojen v provozuschopném stavu. Přípojka musí odpovídat příslušným předpisům VDE a DIN.

Těmto předpisům musí odpovídat síťová přípojka zákazníka i použité prodlužovací kabely.
- Výrobek splňuje požadavky normy EN 61000-3-11 a podléhá zvláštním připojovacím podmínkám. To znamená, že použití libovolných, volně vybraných připojovacích bodů není přípustné.
- Výrobek může při špatných podmínkách sítě způsobit přechodné výkyvy napětí.
- Výrobek je určen pro použití výhradně v připojovacích bodech, které
  a) nepřekračují maximální přípustnou impedanci sítě „Z“ (Zmax. a) nepřekračují maximální přípustnou impedanci sítě „Z“ (Zmax.=0,382 Ohm) nebo
  b) které mají trvalou proudovou zatížitelnost nejméně 100 A na fázi.
- Vy jako uživatel musíte zajistit, v případě potřeby prostřednictvím dohody se svým dodavatelem energie, aby váš připojovací bod, na kterém chcete výrobek provozovat, splňoval jeden ze dvou uvedených požadavků a) nebo b).

Důležité upozornění
Při přetížení se motor samočinně vypne. Po určité době na vychladnutí (čas se liší) je možné motor znovu zapnout.

Vadný elektrický přívodní kabel
U elektrických přívodních kabelů často dochází k poškození izolace.

Jeho příčinami mohou být:
- Smáčknutá místa, je-li přívodní kabel veden oknem nebo štěrbinou ve dveřích.
- Prohnutí kvůli nevhodnému upevnění nebo vedení přívodního kabelu.
- Zlomení kvůli přejíždění přes přívodní kabel.
- Poškození izolace kvůli vytržení z elektrické zásuvky ve stěně.
- Praskliny v důsledku stárnutí izolace.

Tyto vadné elektrické přívodní kabely nesmí být používány a kvůli poškození izolace jsou životu nebezpečné.

Pravidelně kontrolujte, zda elektrické přívodní kabely nejsou poškozeny. Dávejte pozor, aby nebyl přívodní kabel při kontrole připojen do elektrické sítě.
Elektrické přívodní kabely musí odpovídat příslušným předpisům VDE a DIN. Používejte pouze přípojná vedení s označením H07RN.

Uvedení typového označení na přívodním kabelu je povinné.

Třífázový motor 400 V/ 50 Hz
Síťové napětí 400 voltů / 50 Hz.
Síťová přípojka a prodlužovací vedení musí být 5žilové = 3 P + N + SL. - (3/N/PE).

Síťová přípojka je jištěna maximálně 16 A.

Při připojení k síti nebo změně stanoviště se musí zkontrolovat směr otáčení. Případně se musí změnit polarita.
Otočte zařízení na změnu pólů (400 V) v přístrojové zástrčce. (Obr. 15).

11. Čištění, údržba a opravy

Pozor!
Před prováděním veškerého čištění, údržby a oprav vytáhněte síťovou zástrčku.

Přestavby, seřizování a čištění vždy provádějte při vypnutém motoru.

Zruční řemeslníci mohou provádět malé opravy stroje sami.

Opravářské a údržbové práce na elektrickém zařízení nechte provádět pouze odborné elektrikáře.
Všechny ochranné a bezpečnostní prostředky musí být namontovány zpět ihned po dokončení oprav a údržby.

Doporučujeme vám:
- Po každém pracovním nasazení stroj důkladně vyčistěte!
- Štípací klín
  - Štípací klín je namáhaný díl, který se má v případě potřeby přebrousit.

- Obouruční ochranné zařízení
  - Kombinované přídržné a řídicí zařízení musí mít lehký chod. Případně namažte několika málo kapkami oleje.
- Pohyblivé díly
  - Udržujte vedení štípacího nože v čistotě. (nečistoty, dřevěné třísky, kůra apod.)
  - Mažte kluzné lišty rozprašovacím olejem nebo tukem
- Zkontrolujte množství hydraulického oleje.
  - Zkontrolujte těsnost a opotřebení hydraulických přípojek a šroubení. Příp. Případně šroubové spoje dotáhněte.

Zkontrolujte hladinu oleje
Hydraulické zařízení je uzavřený systém s olejovou nádrží, olejovým čerpadlem a ovládacím ventilem. Množství mazacího oleje kontrolujte pravidelně před každým uvedením do provozu. Příliš nízká hladina oleje může poškodit olejové čerpadlo.

Upozornění:
Stav oleje je třeba kontrolovat při zasunutém štípacím noži. Měrka oleje se nachází pod štípacím stolem na plnicím šroubu A (obr. Olejová měrka se nachází pod štípacím stolem v plnicím šroubu A (obr. 2) a je opatřena 2 vruby. Pokud se hladina oleje nachází u spodního vrubu, odpovídá to minimálnímu stavu oleje. Pokud by se to stalo, je třeba olej ihned doplnit. Horní vrub ukazuje maximální stav oleje.
Štípací sloupek musí být před zkouškou zasunutý, stroj musí stát rovně.

Kdy mám vyměnit olej?
První výměna oleje po 50 provozních hodinách, poté každých 500 provozních hodin.

Výměna oleje, obr. 14
- Zasuňte zcela štípací sloupek.
- Postavte nádobu s objemem nejméně 8 l pod štípačku.
- Uvolněte odvzdušňovací víčko A
- Otevřete vypouštěcí šroub B dole, aby mohl olej vytéct.
- Zavřete opět vypouštěcí šroub a dobře jej dotáhněte.
- Naplňte znovu 8 l nového hydraulického oleje pomocí čistého trychtýře.
- Odvzdušňovací víčko opět našroubujte.

Starý olej řádně zlikvidujte na veřejném sběrném místě. Je zakázáno vypustit starý olej do půdy nebo likvidovat s odpadem.

Doporučujeme následující hydraulické oleje:
- Aral Vitam gf 22
- BP Energol HLP-HM 22
- Mobil DTE 11
- Shell Tellus 22
- nebo rovnocenné.

Nepoužívejte žádné jiné druhy oleje!
Použití jiných olejů ovlivní funkci hydraulického válce.

Nosník štípačky
Nosník štípačky je třeba před uvedením do provozu lehce namazat tukem. Tento postup se musí každých 5 provozních hodin opakovat. Naneste lehce tuk nebo rozprašovací olej. Nosník nesmí běžet nasucho.

Hydraulické zařízení
Hydraulické zařízení je uzavřený systém s olejovou nádrží, olejovým čerpadlem a ovládacím ventilem
Továrně zkompletovaný systém se nesmí měnit ani upravovat.

Pravidelně kontrolujte množství oleje.
Příliš malé množství oleje může poškodit olejové čerpadlo.
Pravidelně kontrolujte těsnost hydraulických přípojek a šroubení, – příp. je dotáhněte.

Před zahájením údržbových nebo kontrolních opatření je třeba vyčistit pracovní prostor a mít přichystaný vhodný nástroj v dobrém stavu.
Časové intervaly, které jsou zde uvedeny, se vztahují na normální podmínky užívání; pokud je tedy stroj vystavován velkému zatížení, pak se tyto doby odpovídajícím způsobem zkrátí.
Opláštění stroje, clony a řídicí páky čistěte měkkým, suchým nebo neutrálním čisticím prostředkem lehce navlhčeným hadříkem, nepoužívejte rozpouštědla jako alkohol nebo benzín, neboť by mohly poškodit povrchy.
Oleje a mazací tuky udržujte mimo dosah nepovolaných osob; pozorně si přečtěte pokyny uvedené na nádobách a přesně se jimi řiďte; zabraňte přímému kontaktu s pokožkou a po použití ji dobře opláchněte.

Přípojky a opravy
Připojení a opravy elektrického vybavení mohou provádět pouze odborní elektrikáři.

Při zpětných dotazech uvádějte prosím tyto údaje:
- Typ proudu napájejícího motor
- Údaje z typového štítku stroje
- Údaje z typového štítku motoru

Servisní informace
Je nutno dbát na to, že v případě tohoto výrobku následující díly podléhají opotřebení, které je dáno používáním nebo se tak děje přirozeně, příp. že na následující díly je pohlíženo jako na spotřební materiál.
Díly podléhající opotřebení*: Štípací klín

* není nutně zahrnuto v obsahu dodávky!

Náhradní díly a příslušenství obdržíte v našem servisním středisku. Naskenujte k tomu QR kód na titulní straně.

12. Přeprava

Přeprava ručně, obr. 10
Pro přepravu štípače dřeva se musí štípacím klínem (3) přejet zcela dolů. Lehce nakloňte štípačku za rukojeť (1) na štípacím sloupku tak, aby se stroj naklonil na opěrné kolečko (26) a mohl se tak posunovat.

Přeprava pomocí jeřábu obr.11
Připevněte popruh vlevo na držák horního ochranného třmenu a vpravo na držák zajišťovací páky a opatrně zvedněte stroj!

Nikdy nezvedejte za štípací klín!

13. Skladování

Při skladování dodržujte následující podmínky:
- místo skladování v suchu, zastřešené
- max. vlhkost 80 %
- Rozmezí teplot -20 °C až +60 °C

Stroj by měl pracovat za následujících podmínek prostředí:

	minimálně	maximálně	doporučeno
Teplota	5 C°	40 C°	16 C°
Vlhkost		95 %	70 %

Nástroj uchovávejte v originálním balení.
Nástroj zakryjte, aby byl chráněn před prachem nebo vlhkostí. Návod k obsluze uchovávejte v blízkosti nástroje.

14. Likvidace a recyklace

Přístroj je v obalu, aby se zabránilo škodám způsobeným přepravou. Tento obal je surovina, a lze ho proto znovu použít nebo vrátit zpět do oběhu surovin.

Přístroj a jeho příslušenství se skládají z různých materiálů, jako jsou např. kov a plast. Vadné konstrukční součásti zlikvidujte jako speciální odpad. Zeptejte se ve specializovaném obchodě nebo na správě obce!

Stroj neobsahuje žádné zdraví a životnímu prostředí škodlivé látky, neboť byl vyroben z materiálů, které lze zcela recyklovat nebo zlikvidovat běžnými způsoby.
Za účelem likvidace byste se měli obrátit na specializované firmy nebo kvalifikovaný odborný personál, který zná možná rizika, četl tyto návody k použití a přesně je dodržuje.

Když stroj dosloužil, postupujte následujícím způsobem a dbejte přitom všech uvedených norem pro prevenci úrazů:
- Přerušte přívod energie (elektrické nebo PTO),
- odstraňte všechny elektrické kabely a odevzdejte je ve specializované sběrně. Přitom dbejte ustanovení, která platí v příslušné zemi.
- Vyprázdněte olejovou nádrž, odevzdejte olej v těsných nádobách na sběrném místě za dodržení předpisů platných v dané zemi.
- Všechny ostatní části stroje odevzdejte ve sběrně kovového odpadu. Přitom dbejte ustanovení, která platí v příslušné zemi.

Odpadní zařízení nesmějí být likvidována spolu s domácím odpadem!

Tento symbol upozorňuje, že tento výrobek nesmí být podle směrnice o odpadních elektrických a elektronických zařízeních (2012/19/EU) a vnitrostátních zákonů likvidován spolu s domácím odpadem. Tento výrobek musí být odevzdán na sběrné místě určeném k tomuto účelu. To lze provést například vrácením při nákupu podobného výrobku nebo odevzdáním v autorizovaném sběrném místě pro recyklaci starých elektrických a elektronických zařízení. Nesprávné zacházení s odpadními zařízeními může mít vzhledem k potenciálně nebezpečným látkám, které jsou v odpadních elektrických a elektronických zařízeních často obsažené, negativní dopad na životní prostředí a lidské zdraví.

Správnou likvidací tohoto výrobku přispíváte také k efektivnímu využívání přírodních zdrojů. Informace o sběrných střediscích pro odpadní zařízení můžete získat u svého magistrátu, veřejnoprávní instituce pro nakládání s odpady, autorizovaného orgánu pro likvidaci odpadních elektrických a elektronických zařízení nebo služby svozu odpadu.

15. Odstraňování poruch

Následující tabulka zobrazuje známky chyb a popisuje, jak lze provést nápravu, pokud váš stroj někdy nepracuje správně. Pokud nemůžete problém takto lokalizovat a odstranit, obraťte se na svou servisní dílnu.

Porucha	Možná příčina	Řešení	Stupeň nebezpečí
Hydraulické čerpadlo nenaskakuje	Chybí napětí	Zkontrolujte, zda jsou vedení napájená elektřinou	Nebezpečí zasažení elektrickým proudem Tento pracovní krok musí provádět údržbářský elektrikář.
	Tepelný vypínač motoru se vypnul	Zapněte znovu tepelný vypínač uvnitř krytu motoru	
Sloupek se nepohybuje dolů	Malé množství oleje	Zkontrolujte množství oleje a doplňte	Nebezpečí znečištění Tento pracovní postup může provádět strojník.
	Některá z pák není připojená	Zkontrolujte připevnění pák	Nebezpečí pořezání Tento pracovní postup může provádět strojník.
	Nečistota v lištách	Vyčistěte sloupek	
Motor se rozběhne, avšak sloupek se nepohybuje dolů	Chybný směr otáčení motoru při třífázovém proudu	Zkontrolujte a přestavte směr otáčení motoru	

Údržba a opravy

Veškerá opatření pro údržbu musí provádět odborný personál za přesného dodržování těchto pokynů k použití. Před každým opatřením údržby se musí učinit všechna možná preventivní opatření, která vypnou motor a přeruší napájení elektrickým proudem (v případě potřeby vytáhněte zástrčku). Na stroj umístěte štítek vysvětlující výpadek: „Stroj je kvůli údržbě mimo provoz.“ Nepovolaným osobám je zakázáno se u stroje zdržovat a uvádět ho do chodu.“

Vysvetlenie symbolov na prístroji

Použitie symbolov v tejto príručke má upriamiť vašu pozornosť na možné riziká. Bezpečnostné symboly a vysvetlenia, ktoré ich sprevádzajú, musia byť presne pochopené. Výstrahy samotné neodstraňujú riziká a nemôžu nahradiť správne opatrenia na zabránenie nehodám.

	Pred uvedením do prevádzky si prečítajte príručku
	Používajte bezpečnostnú obuv.
	Použite pracovné rukavice
	Používajte ochranu sluchu
	Používajte ochranné okuliare
	Používajte ochrannú prilbu
	Zákaz vstupu nepovolaným osobám
	Zákaz fajčenia v pracovnej oblasti.
	Nedovoľte, aby sa na podlahu rozlial hydraulický olej. Použitý olej riadne zlikvidujte (v miestnej zberni použitého oleja). Starý olej je zakázané vypúšťať do pôdy alebo zmiešavať s odpadom.
	Je zakázané odstraňovať a meniť ochranné a bezpečnostné zariadenia.
	V pracovnej oblasti stroja sa smie nachádzať iba obsluha. Nezúčastnené osoby, ako aj domáce a úžitkové zvieratá, držte mimo nebezpečnej oblasti (minimálna vzdialenosť 5 m).
	Zaseknuté kmene neodstraňujte rukami.
	Pozor! Pred opravárenskými, údržbárskymi a čistiacimi prácami vypnite motor a vytiahnite sieťovú zástrčku.

	Nebezpečenstvo porezania a pomliaždenia: keď sa štiepací nôž pohybuje, nikdy sa nedotýkajte nebezpečných miest.
	Vysoké napätie, nebezpečenstvo ohrozenia života!
	Stroj smie obsluhovať len jedna osoba!
	Pred začatím práce povoľte odvzdušňovaciu skrutku o cca 2 otáčky. Pred prepravou zatvorte.
	Opatrne! Pohyblivé nástroje!
	Prístroj neprepravujte naležato!
	Smer otáčania motora
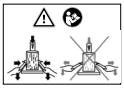	Upevnite drevo oboma ovládacími ramenami Po zatlačení štiepacieho noža otvorte mierne ovládacie ramená. Ale nie úplne.

Obsah: **Strana:**

1. Úvod ... 153
2. Popis prístroja ... 153
3. Rozsah dodávky ... 153
4. Použitie v súlade s určením ... 154
5. Bezpečnostné upozornenia ... 154
6. Technické údaje ... 159
7. Vybalenie ... 159
8. Montáž/Pred uvedením do prevádzky ... 159
9. Pracovné pokyny ... 160
10. Uvedenie do prevádzky ... 160
11. Čistenie, údržba a oprava ... 163
12. Preprava ... 164
13. Skladovanie ... 164
14. Likvidácia a opätovné zhodnotenie ... 165
15. Odstraňovanie porúch ... 166

1. Úvod

Výrobca:
Scheppach GmbH
Günzburger Straße 69
D-89335 Ichenhausen

Vážený zákazník,
Želáme Vám veľa zábavy a úspechov pri práci s Vaším novým prístrojom.

Upozornenie:
Výrobca tohto prístroja neručí podľa platného zákona o ručení za výrobok za škody, ktoré vzniknú na tomto prístroji alebo budú spôsobené týmto prístrojom pri:

- neodbornej manipulácii,
- Nedodržiavanie návodu na obsluhu
- Opravy tretími stranami, nie autorizovanými odborníkmi
- Montáž a výmena neoriginálnych náhradných dielov
- použití v rozpore s určením
- Výpadky elektrického zariadenia pri nedodržiavaní elektrických predpisov a ustanovení VDE 0100, DIN 57113 / VDE 0113

Dodržiavajte:
Pred montážou a uvedením do prevádzky si prečítajte cely text návodu na obsluhu.
Návod na obsluhu vám má uľahčiť, aby ste sa oboznámili s prístrojom a používali ho v súlade s jeho určenými možnosťami použitia.
Návod na obsluhu obsahuje dôležité pokyny, ako s prístrojom bezpečne, odborne a hospodárne pracovať a ako zabránite nebezpečenstvám, ušetríte náklady na opravy, znížite časy prestojov a zvýšite spoľahlivosť a životnosť príslušenstva.
Okrem bezpečnostných ustanovení tohto návodu na obsluhu musíte bezpodmienečne dodržiavať predpisy svojej krajiny platné pre prevádzku prístroja.
Návod na obsluhu uschovajte pri prístroji a v plastovom obale, aby bol chránený pred špinou a vlhkosťou. Všetci obsluhujúci pracovníci si ho musia pred začiatkom práce prečítať a starostlivo ho dodržiavať.
Na prístroji môžu pracovať len osoby, ktoré boli poučené o používaní prístroja a boli informované o nebezpečenstvách, ktoré sú s tým spojené. Treba dodržiavať požadovaný minimálny vek.

Okrem bezpečnostných upozornení obsiahnutých v tomto návode na obsluhu a osobitných predpisov vašej krajiny treba rešpektovať všeobecne uznávané technické pravidlá pre prevádzku konštrukčne rovnakých strojov.
Nepreberáme zodpovednosť za žiadne nehody ani škody, ku ktorým dôjde v dôsledku nedodržania tohto návodu a bezpečnostných upozornení.

2. Popis prístroja obr. 1-4

1. Rukoväť
2. Rozovierací klin
3. Štiepací stĺp
4. Prídržná čeľusť
5. Ovládacie rameno vpravo
5a. Ovládacie rameno vľavo
6. Ochrana rukoväte
7. Ovládacia páka
8. Naklápací stôl
9. Ochranný oblúk
10. Blokovací háčik
11. Odvzdušňovacia klapka
12. Kolesá
13. Spínač a zástrčka
14. Motor
15. Podpera
16. Zastavovacia páka
17. Základná doska
18. Podpera zdvíhača dreva
19. Zdvíhač dreva
20. Reťaz
21. Zaisťovacia páka
22. Reťazový hák
23. Magnetický doraz
24. Držiak kolesa vpravo
25. Držiak kolesa vľavo
26. Oporné koleso

3. Rozsah dodávky

- Hydraulická štiepačka dreva
- Drobné súčiastky/vrecko na príslušenstvo
- Návod na obsluhu

4. Použitie v súlade s určením

Stroj zodpovedá platnej smernici ES o strojových zariadeniach.

- Hydraulická štiepačka dreva sa môže používať len v prevádzke nastojato, drevá sa smú štiepať len nastojato v smere vlákien. Rozmer štiepaných drievov:
  - Dĺžka dreva 75 – 107 cm
  - ø min./max. 9 – 45 cm
- Drevo nikdy neštiepajte naležato ani proti smeru vlákien.
- Musia sa dodržiavať bezpečnostné, pracovné predpisy a predpisy týkajúce sa údržby, ako aj rozmery uvedené v technických údajoch.
- Dodržiavajte príslušné predpisy BOZP a ostatné všeobecne prijaté bezpečnostno-technické pravidlá.
- Stroj smú používať, udržiavať alebo opravovať iba osoby, ktoré sú s ním oboznámené a poučené o nebezpečenstvách. Pri škodách vzniknutých v dôsledku svojvoľných zmien na stroji je vylúčená záruka výrobcu.
- Stroj sa smie používať iba spolu s originálnym príslušenstvom a originálnymi nástrojmi od výrobcu.
- Akékoľvek iné použitie je považované za použitie v rozpore s určením. Za škody z toho vzniknuté výrobca neručí, riziko znáša samotný používateľ.

Stroj sa môže používať iba v súlade so svojím určením. Každé iné použitie presahujúce určenie je považované za používanie v rozpore s určením. Za škody z neho vzniknuté alebo poranenia akéhokoľvek druhu ručí používateľ/obsluha a nie výrobca.
Súčasťou používania v súlade s určením je aj dodržiavanie bezpečnostných upozornení, ako aj návodu na montáž a prevádzkových pokynov v návode na obsluhu.
Osoby, ktoré obsluhujú stroj a vykonávajú údržbu, musia byť oboznámené so strojom a možnými nebezpečenstvami.
Okrem toho sa musia čo najdôkladnejšie dodržiavať predpisy na zabránenie úrazom.
Musia sa dodržiavať aj iné všeobecné pracovno-lekárske a bezpečnostno-technické pravidlá.
Pri škodách vzniknutých v dôsledku zmien na stroji sa vylučuje záruka výrobcu.
Stroj sa smie používať iba s originálnymi dielmi a originálnym príslušenstvom od výrobcu.
Musia sa dodržiavať bezpečnostné, pracovné predpisy a predpisy týkajúce sa údržby, ako aj rozmery uvedené v technických údajoch.

Dbajte, prosím, na to, že naše prístroje neboli v súlade s určením skonštruované na komerčné, remeselné ani priemyselné použitie. Ak sa prístroj používa v komerčných, remeselných alebo priemyselných podnikoch, ako aj na podobné činnosti, nepreberáme žiadnu záruku.

Upozornenie
Pred uvedením stroja do prevádzky sa oboznámte s obojručnou obsluhou pákou! Pozorne si prečítajte návod na použitie.

Dodatočné upozornenia bez symbolov:

- Neodnímajte teleso

V tomto návode na obsluhu sme miesta, ktoré sa týkajú vašej bezpečnosti, označili týmto znakom: ⚠

5. Bezpečnostné upozornenia

Všeobecné bezpečnostné upozornenia

VAROVANIE: Keď používate elektrické nástroje, mali by ste dodržiavať nasledujúce zásadné bezpečnostné opatrenia, aby sa znížilo riziko vzniku ohňa, zásahu elektrickým prúdom a poranení osôb.
Pred prácou s týmto nástrojom si prosím prečítajte všetky pokyny.

- Dodržiavajte všetky bezpečnostné upozornenia a upozornenia na nebezpečenstvá na stroji.
- Všetky bezpečnostné upozornenia a upozornenia na nebezpečenstvá na stroji udržiavajte v čitateľnom stave.
- Bezpečnostné zariadenia na stroji sa nesmú demontovať ani stať nepoužiteľnými.
- Skontrolujte sieťové prípojné vedenia. Nepoužívajte chybné prípojné vedenia.
- Pred uvedením do prevádzky skontrolujte, či obojručná obsluha správne funguje.
- Obsluhujúca osoba musí mať minimálne 18 rokov. Učni musia mať minimálne 16 rokov, no smú na stroji pracovať iba za dozoru.
- Pri práci noste pracovné rukavice.
- Pozor pri prácach: Nebezpečenstvo poranenia pre prsty a ruky spôsobené štiepacím nástrojom.
- Na štiepenie ťažkých dielov alebo dielov, s ktorými sa zle manipuluje, použite vhodné pomôcky na podoprenie.

- Prestavbové, nastavovacie a čistiace práce, ako aj údržbu a odstraňovanie porúch, vykonávajte iba pri vypnutom motore. **Vytiahnite sieťovú zástrčku!**
- Inštalácie, opravy a údržbové práce na elektroinštalácii smú vykonávať iba odborní pracovníci.
- Všetky ochranné a bezpečnostné zariadenia sa musia po ukončených opravárenských a údržbárskych prácach okamžite znovu namontovať.
- Pri opustení pracoviska vypnite motor. **Vytiahnite sieťovú zástrčku!**

Dodatočné bezpečnostné upozornenia pre štiepačku dreva

- Štiepačku dreva smie obsluhovať iba jedna osoba.
- Noste ochranné vybavenie (ochranné okuliare/ochranný kryt, rukavice, ochrana sluchu, bezpečnostná obuv), aby ste sa chránili pred možnými nebezpečenstvami.
- Nikdy neštiepajte kmene, ktoré obsahujú klince, drôt alebo iné predmety.
- Už naštiepané drevo a triesky vytvárajú nebezpečnú pracovnú oblasť. Hrozí nebezpečenstvo zakopnutia, pošmyknutia alebo pádu. Udržiavajte pracovnú oblasť vždy v poriadku.
- Pri zapnutom stroji nikdy nesiahajte rukami na pohybujúce sa časti stroja.
- Štiepajte iba drevo s maximálnou dĺžkou 107 cm.
- Pred začatím prác skontrolujte hydraulické vedenia a hadice
- Skontrolujte ochranné zariadenia a funkcie stroja
- Nesiahajte do oblasti štiepania
- V prípade zaseknutého dreva stroj vypnite a opatrne odstráňte drevo.

1. Pred použitím stroja si prečítajte celý návod na použitie a údržbu.
2. Vždy noste bezpečnostnú obuv, aby sa zaručila ochrana pred nebezpečenstvom pádu pňov na nohu.
3. Vždy noste pracovné rukavice, ktoré chránia ruky pred trieskami a úlomkami, ktoré môžu vznikať počas vykonávania prác.
4. Vždy noste ochranné okuliare alebo priezor na ochranu očí pred trieskami a úlomkami, ktoré môžu vznikať počas vykonávania prác.
5. Je zakázané odstraňovať a meniť ochranné a bezpečnostné zariadenia.
6. Je zakázané stáť v pracovnom okruhu stroja (s výnimkou obslužného personálu). V okruhu 5 metrov okolo stroja sa nesmie zdržiavať žiadna iná osoba ani zvieratá.
7. Je zakázané vypúšťať použitý olej do okolitého prostredia. Olej sa musí zlikvidovať v súlade so zákonnými predpismi danej krajiny, v ktorej sa prístroj používa.
8. Nebezpečenstvo porezania alebo pomliaždenia rúk: nikdy sa nedotýkajte nebezpečných oblastí, kým sa štiepací nástroj pohybuje.
9. Varovanie: vždy dbajte na pohyby zdvíhača dreva.
10. Varovanie: nikdy neodstraňujte rukou kmeň, ktorý sa zasekol v štiepacom nástroji.
11. Varovanie: Pred vykonávaním údržbárskych prác opísaných v tomto návode vytiahnite sieťovú zástrčku.
12. Varovanie: Napätie podľa údaju na typovom štítku.

POZOR! Pri používaní elektrických prístrojov je nutné na ochranu pred zásahom elektrickým prúdom, pred nebezpečenstvom poranenia a nebezpečenstvom požiaru dodržiavať nasledujúce základné bezpečnostné upozornenia.
Predtým ako použijete tento elektrický prístroj, prečítajte si všetky bezpečnostné upozornenia a dobre ich uschovajte.

1. **Bezpečná práca**

- Vaše pracovné okolie udržiavajte čisté.
- Následkom neporiadku v pracovnej oblasti môžu byť nehody.

2. **Zohľadnite vplyvy okolia.**

- Elektrické prístroje nevystavujte dažďu.
- Elektrické náradie nepoužívajte vo vlhkom ani mokrom prostredí.
- Postarajte sa o dobré osvetlenie pracovnej oblasti.
- Elektrické prístroje nepoužívajte na miestach, kde hrozí nebezpečenstvo vzniku požiaru alebo výbuchu.

3. **Chráňte sa pred zásahom elektrickým prúdom.**

- Zabráňte kontaktu tela s uzemnenými dielmi (napr. rúrami, radiátormi, elektrickými sporákmi, chladiacimi zariadeniami).

4. **Zabráňte prístupu ďalších osôb.**

- Iným osobám, hlavne deťom, zabráňte kontaktu s elektrickými prístrojmi alebo káblom. Udržiavajte ich v dostatočnej vzdialenosti od pracovnej oblasti.

5. **Nepoužívané elektrické prístroje bezpečne uschovajte**

- Nepoužívané elektrické prístroje sa musia skladovať na suchom, vysoko položenom alebo uzatvorenom priestore, mimo dosahu detí.

6. **Váš elektrický prístroj nepreťažujte.**
- Pracujte lepšie a bezpečnejšie v uvedenom rozsahu výkonu.

7. **Používajte správny elektrický prístroj**
- Na ťažké práce nepoužívajte stroje so slabým výkonom.
- Elektrický prístroj používajte iba na taký cieľ, na aký je určený.
- Ručnú kotúčovú pílu nepoužívajte napríklad na rezanie konárov ani polien.

8. **Noste vhodný odev**
- Nenoste voľné oblečenie ani šperky, mohli by byť zachytené pohyblivými časťami.
- Pri prácach na vonku odporúčame nosiť protišmykovú obuv.
- Pri dlhých vlasoch noste sieťku na vlasy.

9. **Používajte ochranný výstroj.**
- Noste ochranné okuliare.
- Pri prácach, pri ktorých sa vytvára prach, noste ochrannú masku.

10. **Kábel používajte iba na taký účel, na aký je určený**
- Kábel nepoužívajte na vyťahovanie zástrčky zo zásuvky. Kábel chráňte pred horúčavou, olejom a ostrými hranami.

11. **Obrobok zaistite.**
- Na upevnenie obrobku používajte upínacie zariadenia.
- Je tak držaný pevnejšie ako keď ho držíte iba rukou.

12. **Vyhýbajte sa abnormálnemu držaniu tela**
- Postarajte sa o bezpečný postoj a neustále udržiavajte rovnováhu.

13. **O vaše prístroje sa dôkladne starajte**
- S cieľom lepšej a bezpečnej práce udržiavajte rezné nástroje ostré a čisté.
- Dodržiavajte upozornenie k mazaniu a výmene nástrojov.
- Pravidelne kontrolujte pripojovacie vedenie elektrického prístroja a pri poškodení ho nechajte vymeniť odborníkom.
- Predlžovacie vedenia pravidelne kontrolujte a v prípade poškodenia ich vymeňte.
- Rukoväte udržiavajte suché, čisté a bez známok oleja a tuku.

14. **Zástrčku vytiahnite zo zásuvky.**
- V prípade nepoužívania elektrického nástroja, pred údržbou.

15. **Nenechávajte zasunuté prístrojové kľúče**
- Pred zapnutím sa uistite, že kľúče a nastavovacie prístroje sú odstránené.

16. **Zabráňte neúmyselnému nábehu.**
- Uistite sa, že je spínač pri zasunutí zástrčky do zásuvky vypnutý.

17. **Pre vonkajšiu oblasť používajte predlžovací kábel.**
- Na voľnom priestranstve používajte iba povolené a príslušne označené predlžovacie káble.

18. **Buďte opatrní.**
- Dávajte pozor na to, čo robíte. Pri práci sa riaďte zdravým úsudkom. Používajte
- Elektrické náradie nepoužívajte, ak sa nesústredíte.

19. **Elektrický prístroj skontrolujte ohľadne prípadných poškodení**
- Pred ďalším používaním elektrického prístroja sa musia ochranné zariadenia alebo ľahko poškodené diely dôkladne prekontrolovať na ich bezchybnú funkciu v súlade s určením.
- Skontrolujte, či pohyblivé diely fungujú bezchybne a nezasekávajú sa, alebo či nie sú poškodené diely. Všetky diely musia byť správne namontované a splniť všetky podmienky pre zaručenie bezchybnej prevádzky elektrického prístroja.
- Pokiaľ nie je v návode na použitie uvedené inak, poškodené ochranné zariadenia a diely sa musia v súlade s určením nechať opraviť alebo vymeniť v uznávanej odbornej dielni.
- Poškodené spínače sa musia nechať vymeniť v dielni zákazníckeho servisu.
- Nepoužívajte žiadne elektrické prístroje, pri ktorých nie je možné spínač zapnúť a vypnúť.

20. **POZOR!**
- Používanie iných nástrojov a iného príslušenstva môže pre vás znamenať nebezpečenstvo poranenia.

21. **Elektrický prístroj nechajte opraviť vyučeným elektrikárom.**
- Tento elektrický prístroj zodpovedá príslušným bezpečnostným ustanoveniam. Opravy smie vykonávať iba elektrikár tak, že používa originálne náhradné diely, v opačnom prípade môže dôjsť k nehodám.

Dodatočné bezpečnostné upozornenia

ŠPECIÁLNE BEZPEČNOSTNÉ UPOZORNENIA PRE ŠTIEPAČKU DREVA

Opatrne!

Pohyblivé časti stroja. Nesiahajte do oblasti štiepania.

VAROVANIE:

Používanie tohto výkonného prístroja môže spôsobovať mimoriadne nebezpečenstvá. Dbajte obzvlášť na to, aby ste ochránili osoby vo vašom okolí. Vždy dodržiavajte základné bezpečnostné opatrenia, aby sa minimalizovalo riziko zranení a nebezpečenstiev.

PRED UVEDENÍM DO PREVÁDZKY SI PREČÍTAJTE NÁVOD NA OBLSUHU.

- Stroj smie používať len jedna osoba.
- Nikdy sa nepokúšajte štiepať drevo, ktoré je väčšie ako odporúčaná upínacia kapacita. Pne nesmú obsahovať žiadne klince ani drôty, ktoré by mohli vyletieť alebo poškodiť stroj. Pne musia byť na konci plošne odrezaná a všetky konáre musia byť odstránené z pňa. Drevo štiepajte vždy v smere jeho textúry. Nevkladajte a neštiepajte drevo priečne k štiepačke, pretože by tak mohlo dôjsť k poškodeniu štiepačky.
- Obsluha musí ovládať ovládanie stroja oboma rukami bez iného prístroja ako náhrady riadenia.
- Stroj smú používať len dospelé osoby, ktoré si pred začatím prác prečítali návod na obsluhu. Osoby, ktoré si neprečítali návod, nesmú používať stroj.
- Nikdy neštiepajte dva pne súčasne v jednom pracovnom kroku, pretože drevo môže vyletieť a môže dôjsť k nebezpečným situáciám.
- Nikdy nedokladajte ani nevymieňajte drevo počas prevádzky, pretože je to veľmi nebezpečné.
- Počas práce stroja sa musia osoby a zvieratá zdržiavať v okruhu minimálne 5 metrov od štiepačky dreva.
- Nikdy neupravujte a neodstraňujte ochranné zariadenia štiepačky dreva.
- Nikdy nenúťte štiepačku dreva štiepať nadmerne tvrdé drevo s tlakom valca dlhšie ako 5 sekúnd. Prehriaty olej môže pod tlakom poškodiť stroj. Zastavte stroj a po otočení pňa o 90° skúste znova rozštiepiť peň. Ak sa drevo stále nepodarilo rozštiepiť, znamená to, že tvrdosť dreva prevyšuje výkonnosť stroja a musí sa odstrániť, aby nedošlo k poškodeniu štiepačky dreva.
- Stroj nikdy nenechajte bežať bez dozoru. Keď nepracujete, zastavte stroj a odpojte ho od siete.
- Batérie neprevádzkujte v blízkosti zemného plynu, benzínových kanálov alebo iných horľavých materiálov.
- Nikdy neotvárajte skriňový rozvádzač ani kryt motora. V prípade potreby kontaktujte kvalifikovaného elektrikára.
- Zabezpečte, aby sa stroj a káble nikdy nedostali do kontaktu s vodou. Napájací kábel používajte starostlivo a pri vyťahovaní zo zásuvky neťahajte a netrhajte prudko za sieťový kábel. Udržiavajte káble chránené pred nadmerným teplom, olejmi a ostrými predmetmi.
- Pri práci zohľadnite teplotné pomery. Extrémne nízke a extrémne vysoké teploty okolia môžu mať za následok funkčné poruchy.
- Používatelia bez skúseností by sa mali zaučiť skúsenou osobou do používania štiepačky dreva a mali by spočiatku pracovať pod dozorom.
- Pred prácami skontrolujte, či všetky funkcie prístroja riadne fungujú
  - či riadne fungujú všetky bezpečnostné zariadenia (obojručné bezpečnostné spínanie, vypínač a zastavovacia páka)
  - či je možné náradie riadne vypnúť,
  - či je prístroj správne nastavený (podložka pňa, prídržné čeľuste, výška rozovieracieho klinu)
  - Pri práci vždy udržiavajte pracovnú oblasť v čistom stave bez prekážok (napr. kusy dreva)

ŠPECIÁLNE UPOZORNENIA PRI PREVÁDZKOVANÍ ŠTIEPAČKY DREVA

Pri prevádzkovaní tohto výkonného prístroja môžu vznikať mimoriadne nebezpečenstvá. Dbajte obzvlášť na to, aby ste ochránili osoby vo vašom okolí.

Hydraulika

Nikdy nepoužívajte toto náradie, ak existuje nebezpečenstvo v dôsledku hydraulickej kvapaliny. Pred použitím štiepačky skontrolujte netesnosti v hydraulike. Zabezpečte, aby bolo náradie a jeho pracovná oblasť čisté a bez olejových škvŕn. Hydraulická kvapalina môže spôsobiť nebezpečenstvá v dôsledku pošmyknutia a pádu. Vaše ruky sa môžu pri používaní stroja zošmyknúť alebo môže vzniknúť nebezpečenstvo požiaru.

Elektrická bezpečnosť
Nikdy neprevádzkujte toto náradie pri elektrickom nebezpečenstve. Nikdy neprevádzkujte elektrické náradie vo vlhkom prostredí. Nikdy neprevádzkujte toto náradie s nevhodným prívodným vedením alebo predlžovacím káblom. Nikdy neprevádzkujte toto náradie, ak nie je pripojené k riadne uzemnenej prípojke, ktorá poskytuje výkon podľa nápisu a ktorá je chránená poistkou.

⚠ Pozor!
Tento elektrický prístroj vytvára počas prevádzky elektromagnetické pole. Toto pole môže za určitých okolností ovplyvniť aktívne alebo pasívne implantáty. Na zníženie nebezpečenstva závažných alebo smrteľných poranení odporúčame osobám s implantátmi prekonzultovať situáciu so svojím lekárom a výrobcom implantátu ešte predtým, ako začnú obsluhovať stroj.

Mechanické nebezpečenstvá
Štiepanie dreva spôsobuje mimoriadne mechanické nebezpečenstvá. Nikdy neprevádzkujte toto náradie, ak nenosíte predpísané ochranné rukavice, obuv s oceľovou špičkou a schválenú ochranu očí. Dávajte pozor na vznikajúce triesky; zabráňte bodným poraneniam a možnému zadretiu náradia. Nikdy sa nepokúšajte štiepať príliš dlhé alebo príliš malé pne, ktoré sa správne nevojdú do náradia. Nikdy sa nepokúšajte štiepať drevo, ktoré obsahujú klince, drôt alebo iné predmety. Pri práci udržiavajte poriadok; nahromadené naštiepané drevo a drevené triesky môžu vytvárať nebezpečné pracovné prostredie. Nikdy nepracujte pri preplnenom pracovnom prostredí, v ktorom sa môžete pošmyknúť, zakopnúť alebo spadnúť. Udržiavajte divákov v dostatočnej vzdialenosti od stroja a nikdy nedovoľte obsluhu nepovolaným osobám.

Zvyškové riziká
Stroj je skonštruovaný podľa stavu techniky a prijatých bezpečnostnotechnických pravidiel. Napriek tomu sa môžu pri práci vyskytnúť jednotlivé zvyškové riziká.

- Nebezpečenstvo poranenia pre prsty a ruky štiepadlom pri nesprávnom vedení alebo uložení dreva.
- Poranenia v dôsledku odhodeného obrobku pri nesprávnom vedení alebo držaní.
- Nebezpečenstvo v dôsledku zvláštnych vlastností dreva (konáre, nerovnomerný tvar atď.)
- Ohrozenie zdravia prúdom pri použití elektrických prípojných vedení v rozpore s určením.
- Pred vykonaním nastavovacích alebo údržbových prác vytiahnite sieťovú zástrčku.
- Napriek všetkým prijatým opatreniam môžu pretrvávať zvyškové riziká, ktoré nie sú očividné.
- Zvyškové riziká je možné minimalizovať, ak sa spolu dodržiavajú „bezpečnostné upozornenia“ a „použitie v súlade s určením“, ako aj návod na obsluhu.

Protiúrazové normy
Stroj smie používať len odborný personál, ktorý je dobre oboznámený s obsahom predloženej príručky.
Pred uvedením do prevádzky treba skontrolovať, či sú bezpečnostné zariadenie neporušené a či dokonale fungujú.
Pred uvedením do prevádzky sa okrem toho treba podľa návodov na použitie oboznámiť s riadiacimi mechanizmami stroja.
Uvedená výkonnosť stroja sa nesmie prekročiť. Stroj sa v žiadnom prípade nesmie používať v rozpore so svojím určením.
Podľa zákonov krajiny, v ktorej sa stroj používa, musí personál nosiť aj tu uvedený pracovný odev, pričom by sa nemali nosiť široké, trepotajúce kusy odevu, opasky, prstene a retiazky, pokiaľ možno, dlhé vlasy treba zviazať.
Pokiaľ možno, pracovisko by malo byť vždy v poriadku a čisté, a nástroje, diely príslušenstva a kľúče na skrutky by mali ležať v dosahu.

Počas čistenia alebo údržby nesmie byť stroj v žiadnom prípade pripojený k elektrickej sieti.
Je prísne zakázané prevádzkovať stroj bez bezpečnostných zariadení alebo pri vypnutých bezpečnostných mechanizmoch.
Je prísne zakázané odstraňovať alebo meniť bezpečnostné zariadenia.

Opatrenia ohľadne údržby alebo nastavenia sa smú vykonávať až po dôkladnom preštudovaní predloženej príručky.

Tu zadaný plán pravidelnej údržby sa musí dodržiavať tak z bezpečnostných dôvodov, ako aj v záujme výkonnej prevádzky stroja.

Bezpečnostné etikety musia byť vždy čisté a čitateľné, a musia sa presne dodržiavať, aby sa predišlo nehodám. Ak sa štítky poškodia alebo stratia, alebo patria k dielom, ktoré sa vymenili, musia sa nahradiť za nové originálne štítky (na vyžiadanie od výrobcu) a umiestniť na predpísanom mieste.

V prípade požiaru sa musia používať práškové hasiace prostriedky. Kvôli nebezpečenstvu skratu sa požiare na zariadení nesmú hasiť vodným prúdom.
Ak sa oheň nedá ihneď uhasiť, treba dávať pozor na vytekajúce kvapaliny.
Pri dlhšom požiari môžu explodovať olejová nádrž a potrubia pod tlakom: preto si dávajte pozor na to, aby ste neprišli do kontaktu s vytekajúcimi kvapalinami.

6. Technické údaje

	Compact 12t	Compact 15t
Rozmery HxŠxV mm	1160x960x1100 / 1650	
Výška naklápacieho stola mm	320	
Pracovná výška mm	920	
Dĺžka dreva cm	1070/750	
max. výkon t*	12	15
Hydraulický tlak MPa	23,3	25,6
Zdvih valca cm	55,0	
Rýchlosť posuvu cm/s	5,2	5,2
Rýchlosť spätného chodu cm/s	22	22
Množstvo oleja l	8,0	
Priemer dreva min./max. cm	9 – 40	
Hmotnosť kg	191	
Pohon		
Motor V/Hz	400/50	400/50
Príkon P1 kW	3,5	3,5
Výkon P2 kW	2,5	2,5
Vstupný prúd A	14	
Odolnosť proti skratu kA	1	
Prevádzkový režim	S6/40% / IP54	
Otáčky motora 1/min	2800	
Ochrana motora	áno	
Fázový menič	áno	

Technické zmeny vyhradené!

* Maximálne dosiahnuteľná štiepacia sila závisí od odporu štiepaného materiálu a z dôvodu variabilných ovplyvňujúcich veličín na hydraulické zariadenia sa môže odchyľovať.

7. Vybalenie

- Otvorte obal a opatrne vyberte prístroj.
- Odstráňte baliaci materiál, ako aj obalové a prepravné poistky (ak sú použité).
- Skontrolujte, či je rozsah dodávky kompletný.
- Prístroj a diely príslušenstva skontrolujte ohľadom poškodení spôsobených prepravou. V prípade reklamácií ihneď informujte dodávateľa. Neskoršie reklamácie nebudú uznané.
- Obal podľa možnosti uschovajte až do uplynutia záručnej doby.
- Pred použitím sa oboznámte s výrobkom na základe návodu na obsluhu.
- Pri príslušenstve, ako aj pri dieloch podliehajúcich opotrebovaniu a náhradných dieloch používajte iba originálne diely. Náhradné diely získate u svojho špecializovaného predajcu.
- Pri objednávkach uvádzajte naše čísla výrobkov, ako aj typ a rok výroby výrobku.

⚠ VÝSTRAHA!
Nebezpečenstvo prehltnutia a zadusenia!
Baliaci materiál, poistky na baleniach a prepravné poistky nie sú hračkami pre deti. Plastové vrecká, fólie a malé časti sa môžu prehltnúť a viesť k zaduseniu.
- Zabráňte prístupu detí k baliacemu materiálu, poistkám na baleniach a prepravným poistkám.

8. Montáž/Pred uvedením do prevádzky

⚠ Pozor!
Prístroj pred uvedením do prevádzky bezpodmienečne kompletne zmontujte!

Z baliaco-technických dôvodov nie je vaša štiepačka dreva od scheppachu kompletne zmontovaná.

Montáž ovládacích ramien, obr. 7
- Mierne namažte kĺzny plech (5d).
- Zaveďte ovládacie rameno (5) s vybraním do priečneho spoja (5c).

- Skrutku so šesťhrannou hlavou M8x30, (5b) s podložkou nasaďte zhora, upevnite s podložkou a poistnou maticou zdola, aby sa ovládacie rameno ešte mohlo pohybovať.
- Namontujte ľavé ovládacie rameno 5a rovnakým spôsobom (5c) obr. 8, dodatočne veďte horný kolískový spínač cez vybranie spínacej tyče (5d) obr. 1

Montáž obežných kolies, obr. 5
- Prestrčte os kolesa (12a) cez vŕtania.
- Na oboch stranách namontujte po jednej podložke (12b), obežné koleso (12), potom podložku (12b).
- Pritlačte poistný uzáver (12c) na oboch stranách.

Montáž ochranného strmeňa obr. 8.
Zastrčte oba ochranné strmene (9) do držiaka, použite podložku na ľavej a pravej strane a skrutky so šesťhrannou hlavou M10x55 so šesťhrannou maticou (9a) a utiahnite ich.

Montáž oporného kolesa obr. 9
- Namontujte držiak kolesa vpravo (24) a držiak kolesa vľavo (25) skrutkami so šesťhrannou hlavou M10X25 s podložkou a maticou (25a) na držiaky, skrutky ešte neuťahujte.
- Zastrčte puzdro (26a) do oporného kolesa (26) a položte naň podložky vľavo a vpravo (26b).
- Vezmite namontované oporné koleso a zasuňte ho medzi pohyblivé držiaky kolesa a namontujte skrutku so šesťhrannou hlavou M10X70 s podložkou a maticou 26c a utiahnite.
- Utiahnite všetky 4 skrutky (25a) na držiaky kolies.

Montáž podpery obr. 1
Namontujte podperu (15) pomocou skrutiek so šesťhrannou hlavou M10x25 a podložky (15a) na základnú dosku.

Montáž reťazového háku obr. 6
Namontujte reťazový hák (22) pomocou skrutiek so šesťhrannou hlavou M12x35 s podložkou a maticou (22a) na držiak na štiepací stĺp (3)

Montáž zdvíhača dreva obr. 5
- Namontujte zdvíhač dreva (19) pomocou skrutky so šesťhrannou hlavou M12x70 s podložkou a maticou (19a) na držiak základnej dosky, matica musí byť na pravej strane v smere kolies!
- Zasuňte podperu zdvíhača dreva (18) do vybrania a zaskrutkujte skrutku s valcovou hlavou M6 (18a) hore do rúry.
- Upevnite reťaz (20) pomocou skrutky so šesťhrannou hlavou M10x30 s podložkou a maticou (20a) na vonkajšej strane konzoly, maticu naskrutkujte tak, aby sa reťaz mohla ešte voľne pohybovať. Pozor! Reťaz sa musí na skrutke úplne a zľahka otáčať!

Montáž zaisťovacej páky obr. 2
- Zastrčte zaisťovaciu páku (21) do držiaka, použite podložku na ľavej a pravej strane a skrutky so šesťhrannou hlavou M10x55 so šesťhrannou maticou (21a) a utiahnite ich.
- Skontrolujte ľahkosť chodu rastera (21b)!

9. Pracovné pokyny

Obmedzenie zdvihu pri krátkom dreve, obr. 12
- Presuňte rozovierací klin do požadovanej pozície.
- Vytiahnite zastavovaciu páku.
- Vypnite motor.
- Uvoľnite fixačnú skrutku A.
- Veďte nastavovaciu tyč zdvihu B nahor, kým sa nezastaví na doraze.
- Opäť utiahnite fixačnú skrutku A.
- Zapnite motor.
- Skontrolujte hornú polohu.

10. Uvedenie do prevádzky

⚠ Pozor!
Prístroj pred uvedením do prevádzky bezpodmienečne kompletne zmontujte!

Pred každým použitím treba skontrolovať hladinu oleja, pozri kapitolu „Údržba“!

Inštalácia
Pripravte pracovisko na ktorom má byť umiestnený stroj. Vytvorte dostatočné miesto pre umožnenie bezpečnej, bezporuchovej práce.
Stroj je koncipovaný na prácu na rovných plochách a musí sa stabilne inštalovať na rovnom a pevnom podklade.

Funkčná skúška
Pred použitím sa má vykonať funkčná skúška.

- Akcia:
  - Obe rukoväti zatlačte nadol.

- Výsledok:
  - Rozovierací klin prejde nadol – do cca 10 cm nad stôl.

- Akcia:
  - Uvoľnite jednu rukoväť.

- Výsledok:
  - Rozovierací klin zostane stáť vo zvolenej pozícii.

- Akcia:
  - Uvoľnenie oboch rukovätí

- Výsledok:
  - Rozovierací klin sa presunie späť do hornej pozície.

Uvedenie do prevádzky
Uistite sa, že je stroj namontovaný úplne a podľa predpisov. Pred každým použitím skontrolujte:
- prípojné vedenia na poškodené miesta (trhliny, rezy a pod.),
- stroj ohľadom prípadných poškodení,
- či sú všetky skrutky pevne utiahnuté,
- hydrauliku na netesné miesta a
- hladinu oleja

Ak je okolitá teplota nižšia ako 5 °C, mala by sa štiepačka prevádzkovať 15 minút naprázdno, aby sa mohol ohriať hydraulický olej.

Odvzdušnenie, obr. 14
Pred uvedením štiepačky do prevádzky odvzdušnite hydraulickú sústavu.
- Povoľte odvzdušňovaciu klapku (A) o niekoľko otáčok, aby mohol z olejovej nádrže uniknúť vzduch.
- Počas prevádzky nechajte uzáver otvorený.
- Skôr ako pohnete štiepačkou, znova zatvorte uzáver, pretože inak môže vytiecť olej.

Ak sa hydraulické zariadenie neodvzdušní, uzavretý vzduch poškodí tesnenia a tým pádom štiepačku!

Elektrická bezpečnosť
Pripojte elektrické náradie k elektrickej sieti prostredníctvom zásuvky s ochranným kontaktom s maximálnou poistkou 16 A. Odporúčame namontovať ochranné zariadenie proti chybnému prúdu s menovitým vypínacím prúdom nie viac ako 30mA. Nechajte si poradiť od elektroinštalatéra.

Zapnutie/vypnutie, obr. 7
- Pre zapnutie stlačte zelený gombík.
- Pre vypnutie stlačte červený gombík.

Upozornenie:
Pred každým použitím prekontrolujte funkciu zapínacej/vypínacej jednotky jednorazovým zapnutím a opätovným vypnutím.
Poistka proti opätovnému spusteniu pri prerušení prúdu (podnapäťová spúšť)
Neúmyselné potiahnutie zástrčky alebo chybná poistka automaticky vypne prístroj pri výpadku prúdu. Pre opätovné zapnutie znova stlačte zelený gombík spínacej jednotky.

Štiepanie
- Zdvíhač dreva (19) obr. 13 sa musí nachádzať v hornej zasunutej polohe
- Postavte drevo na základnú dosku (17) obr. 1 a obomi prídržnými čeľusťami (4) ho pevne držte na ovládacích ramenách (5, 5a), kus dreva potom umiestnite centricky k rozovieraciemu klinu (2) a potlačte ovládaciu páku (7) nadol, hneď ako rozovierací klin (2) vnikne do dreva, presuňte ovládacie ramená (5, 5a) cca 2 cm preč od dreva pri súčasnom tlačení ovládacej páky (7) nadol. Tým sa zabráni poškodeniu prídržných čeľustí (4)!
- Rozovierací klin (2) pohybujte nadol dovtedy, kým nebude drevo rozštiepené. Ak drevo nie je pri prvom štiepacom zdvihu úplne rozštiepené, pomaly pustite obidve ovládacie páky (7) a rozovierací klin (2) s drevom opatrne pohybujte nahor až do koncovej polohy. Potom naklápací stôl (8) obr. 13 rukou alebo nohou naklápajte, kým blokovací háčik (10) obr.1 nezapadne. Teraz vykonajte druhý štiepací zdvih, kým nebude drevo úplne rozštiepané a odoberte štiepku, potom znova naklápací stôl naklopte preč nohou alebo rukou.

Prevádzka zdvíhača dreva

Všeobecné pokyny týkajúce sa zdvíhača dreva:

- Z bezpečnostných dôvodov sa smie reťaz zdvíhača dreva zavesiť na reťazový hák (22) iba za posledný článok reťaze.
- Dbajte na to, aby sa v pracovnom priestore zdvíhača dreva nezdržiavali žiadne osoby.

Prevádzka zdvíhača dreva:

- Uvoľnite zaisťovaciu páku (21b) zdvíhača dreva, aby sa zdvíhacia rúra mohla voľne pohybovať.
- Štiepací nôž presuňte nadol tak, aby zdvíhacia rúra zdvíhača dreva úplne dosadla na zem.
- V tejto polohe môžete kmeň určený na štiepanie vykotúľať na zdvíhaciu rúru. Kmeň sa musí nachádzať v priestore medzi oboma upevneniami.
- Potiahnite zastavovaciu páku (16) dopredu a nechajte štiepací nôž sa pomaly presunúť nahor.
- Zdvíhač dreva sa pohne nahor a položí kmeň na základnú dosku.
- Teraz vyrovnajte kmeň k stredu rozovieracieho klinu a rozštiepajte ho. (pozri pracovný pokyn „Štiepanie“)
- Následne odoberte naštiepané drevo a opísaným spôsobom sa môže rozštiepať nový kmeň.

Opatrne!

Nestojte v pracovnom priestore zdvíhača dreva! Nebezpečenstvo poranenia!

Vrátenie späť zdvíhača dreva:

ak sa zdvíhač dreva nepoužíva, tak sa použije ako druhé ochranné rameno. Na tento účel sa rameno presúva nahor, kým nezapadne do zaisťovacej páky.

Prepravná poloha zdvíhača dreva:

Zdvíhač dreva presúvajte rukou nahor, až kým nezapadne na miesto.

Pozor!

Základnú dosku udržiavajte vždy čistú, aby mohol naklápací stôl s blokovacím háčikom bezpečne zapadnúť.

- Štiepajte iba rovno odpílené.
- Drevo štiepajte kolmo.
- Nikdy neštiepajte naležato ani priečne.
- Pri štiepaní dreva noste vhodné rukavice.

Koniec práce

- Rozovierací klin presuňte do dolnej polohy.
- Utiahnite zastavovaciu páku (16) (obr. 12)
- Vypnite prístroj a vytiahnite sieťovú zástrčku.
- Zatvorte odvzdušňovaciu skrutku.
- Dodržiavajte všeobecné pokyny k údržbe.

Elektrická prípojka

Nainštalovaný elektromotor je pripojený a pripravený na prevádzku. Pripojenie zodpovedá príslušným ustanoveniam VDE a DIN.

Sieťová prípojka na strane zákazníka, ako aj predlžovacie vedenie musia zodpovedať týmto predpisom.

- Výrobok spĺňa požiadavky EN 61000-3-11 a podlieha špeciálnym podmienkam pripojenia. To znamená, že použitie na ľubovoľných voľne voliteľných prípojných bodoch nie je dovolené.
- Výrobok môže pri nevhodných sieťových pomeroch viesť k prechodným kolísaniam napätia.
- Výrobok je určený výhradne na používanie na prípojných bodoch, ktoré
  a) neprekračujú maximálnu prípustnú impedanciu siete „Z“ (Zmax. = 0,382 Ω) alebo
  b) majú zaťažiteľnosť permanentným prúdom siete minimálne 100 A na fázu.
- Ako používateľ musíte zabezpečiť, v prípade potreby po konzultáciách s vaším dodávateľom elektrickej energie, aby váš prípojný bod, na ktorom chcete výrobok prevádzkovať, spĺňal jednu z dvoch uvedených požiadaviek a) alebo b).

Dôležité upozornenie

Pri preťažení motora sa tento samočinne vypne. Po vychladení (časovo odlišné) je možné motor znovu zapnúť.

Poškodené elektrické prípojné vedenie

Na elektrických prípojných vedeniach často vznikajú škody na izolácii.

Príčinami môžu byť:

- Stlačené miesta, keď sa prípojné vedenia vedú cez okno alebo medzeru medzi dverami.
- Zalomené miesta v dôsledku neodborného upevnenia alebo vedenia prípojného vedenia.
- Rozrezané miesta vzniknuté pri prejazde cez prípojné vedenie.
- Škody na izolácii pri vytrhnutí zo zásuvky v stene.
- Trhliny pri zostarnutí izolácie.

Takéto poškodené elektrické prípojné vedenia sa nesmú používať a z dôvodu poškodenia izolácie sú životunebezpečné.
Elektrické prípojné vedenia pravidelne kontrolujte ohľadne poškodení. Dávajte pozor na to, aby pri kontrole prípojného vedenia nebolo vedenie pripojené k elektrickej sieti.

Elektrické prípojné vedenia musia zodpovedať príslušným ustanoveniam VDE a DIN. Používajte iba prípojné vedenia s označením H07RN.

Vytlačenie označenia typu na prípojnom kábli je predpis.

Trojfázový motor 400 V/50 Hz
Sieťové napätie 400 V/50 Hz.
Sieťová prípojka a predlžovacie vedenie musí byť 5-žilové = 3 F + N + SL. - (3/N/PE).

Sieťová prípojka má istenie maximálne 16 A.

Pri sieťovej prípojke alebo zmene stanoviska sa musí prekontrolovať smer otáčania. Prípadne sa musí zameniť polarita.
Otočte pólový menič (400 V) v zástrčke prístroja. (obr. 15).

11. Čistenie, údržba a oprava

Pozor!
Pred všetkými čistiacimi, údržbovými a opravárskymi prácami vytiahnite sieťovú zástrčku.

Prestrojovacie, nastavovacie a čistiace práce vykonávajte iba pri vypnutom motore.

Zruční remeselníci môžu opravu na stroji vykonať sami.

Opravárenské a údržbárske práce na elektrickom zariadení nechajte vykonávať len kvalifikovaným elektrikárom.
Všetky ochranné a bezpečnostné zariadenia sa musia po ukončených opravárskych a údržbových prácach okamžite znovu namontovať.

Odporúčame vám:
- Po každom pracovnom nasadení stroj dôkladne vyčistite!
- Rozovierací klin
  - Rozovierací klin je diel podliehajúci opotrebovaniu, ktorý sa má v prípade potreby prebrúsiť.
- Obojručné ochranné zariadenie
  - Kombinované pridržiavacie a ovládacie zariadenie musí ísť vždy ľahko. Príležitostne dodatočne namažte niekoľkými kvapkami oleja.
- Pohyblivé diely
  - Udržiavajte vedenia štiepacieho noža čisté. (nečistoty, drevené triesky, kôra atď.)
  - Klzné lišty namažte mazacím olejom v spreji alebo tukom
- Skontrolujte hladinu hydraulického oleja.
  - Skontrolujte tesnosť a opotrebovanie hydraulických prípojok a skrutkových spojov. Prípadne dotiahnite skrutkové spoje.

Skontrolujte hladinu oleja
Hydraulické zariadenie je uzavretý systém s olejovou nádržou, olejovým čerpadlom a riadiacim ventilom. Pred každým uvedením do prevádzky pravidelne kontrolujte hladinu mazacieho oleja. Príliš nízka hladina oleja môže poškodiť olejové čerpadlo.

Upozornenie:
Hladina oleja sa musí kontrolovať pri zasunutom štiepacom noži. Mierka oleja sa nachádza pod štiepacím stolom v plniacej skrutke A (obr. 8) a je opatrená 2 zárezmi. Ak sa hladina oleja nachádza na dolnom vrube, zodpovedá to minimálnej hladine oleja. V takom prípade sa olej musí okamžite doplniť. Horný vrub indikuje maximálnu hladinu oleja.
Štiepací stĺp musí byť pred kontrolou zasunutý, stroj musí stáť rovno.

Kedy vymením olej?
Prvá výmena oleja po 50 prevádzkových hodinách, potom každých 500 prevádzkových hodín.

Výmena oleja, obr. 14
- Úplne zasuňte štiepací stĺp.
- Pod štiepačku umiestnite nádobu s objemom minimálne 8 l.
- Odskrutkujte odvzdušňovací uzáver A
- Otvorte vypúšťaciu skrutku B, aby mohol vytiecť olej.
- Vypúšťaciu skrutku znova zatvorte a dobre utiahnite.

- Naplňte 8l nového hydraulického oleja pomocou čistého lievika.
- Znova zaskrutkujte odvzdušňovací uzáver.

Starý olej zlikvidujte v súlade s predpismi v miestnom zbernom mieste starého oleja. Použité oleje je zakázané vypúšťať do pôdy alebo zmiešavať s odpadom.

Odporúčame nasledujúce hydraulické oleje:
- Aral Vitam gf 22
- BP Energol HLP-HM 22
- Mobil DTE 11
- Shell Tellus 22
- alebo rovnocenné oleje.

Nepoužívajte žiadne iné druhy oleja!
Použitie iných olejov ovplyvňuje funkciu hydraulického valca.

Nosník štiepačky
Nosník štiepačky treba pred uvedením do prevádzky zľahka namastiť tukom. Tento proces sa musí opakovať každých 5 prevádzkových hodín. Zľahka naneste tuk alebo mazací tuk v spreji. Nosník sa nesmie pohybovať na sucho.

Hydraulický systém
Hydraulické zariadenie je uzavretý systém s olejovou nádržou, olejovým čerpadlom a riadiacim ventilom
Tento systém je z výrobného závodu skompletizovaný a nesmú sa na ňom vykonávať žiadne zmeny ani sa s ním nesmie nijako manipulovať.

Pravidelne kontrolujte hladinu oleja.
Príliš nízka hladina oleja poškodzuje olejové čerpadlo.
Pravidelne kontrolujte tesnosť hydraulických prípojok a skrutkových spojov –, prípadne ich dotiahnite.

Pred začiatkom údržbových alebo kontrolných opatrení sa musí vyčistiť pracovná oblasť a musí byť pripravené vhodné náradie v dobrom stave.
Tu uvedené časové intervaly sa vzťahujú na normálne podmienky použitia; ak je teda stroj vystavený silnému zaťaženiu, tieto doby sa primerane skracujú.
Obloženia stroja, kryty a ovládacie páky vyčistite mäkkou, suchou alebo mierne navlhčenou handrou neutrálnym čistiacim prostriedkom, nepoužívajte rozpúšťadlá, ako je alkohol alebo benzín, pretože môžu poškodiť povrchy.

Oleje a mazacie tuky držte mimo dosahu nepovolaného personálu; pozorne si prečítajte a dodržiavajte pokyny na nádobách; vyhnite sa priamemu kontaktu s pokožkou a po použití dobre opláchnite.

Prípojky a opravy
Prípojky a opravy elektrickej výbavy smie vykonávať iba vyučený elektrikár.

V prípade otázok uveďte, prosím, nasledujúce údaje:
- druh prúdu motora,
- Údaje z typového štítka stroja
- údaje z typového štítka motora.

Servisné informácie
Je potrebné dbať na to, že pri tomto produkte podliehajú nasledujúce diely použitiu primeranému alebo prirodzenému opotrebovaniu, resp. nasledujúce diely sú potrebné ako spotrebné materiály.
Diely podliehajúce opotrebovaniu*: Rozovierací klin

* nie je nutne obsiahnuté v rozsahu dodávky!

Náhradné diely a príslušenstvo získate v našom servisnom centre. Za týmto účelom naskenujte QR kód na titulnej strane.

12. Preprava

Preprava rukou, obr. 10
Na prepravu štiepačky dreva sa musí rozovierací klin (3) presunúť úplne nadol. Štiepačku pomocou rukoväti (1) na štiepacom stĺpe naklápajte, kým nebude stroj na opornom kolese (26) a môže sa tak presúvať.

Preprava žeriavom obr. 11
Upevnite popruh na ľavú stranu na držiak horného ochranného strmeňa a na pravú stranu zaisťovacej páky a opatrne stroj zdvihnite!
Zdvíhanie nikdy nevykonávajte za rozovierací klin!

13. Skladovanie

Pri uskladňovaní dodržiavajte nasledujúce podmienky:
- suché, kryté skladovacie miesto
- max. vlhkosť 80 %
- Teplotný rozsah -20 °C až +60 °C

Stroj by mal pracovať pri nasledujúcich podmienkach prostredia:

	minimálne	maximálne	odporúčané
Teplota	5 C°	40 C°	16 C°
Vlhkosť		95 %	70 %

Nástroj skladujte v pôvodnom balení.
Nástroj zakryte, aby ste ho chránili pred prachom alebo vlhkosťou. Návod na obsluhu skladujte pri nástroji.

14. Likvidácia a opätovné zhodnotenie

Prístroj sa nachádza v obale, aby sa zabránilo prípadným škodám pri preprave. Tento obal je surovina a je teda opätovne použiteľný alebo možno vykonať jeho recykláciu.

Prístroj a jeho príslušenstvo pozostávajú z rôznych materiálov, ako napr. kov a plast. Poškodené konštrukčné diely odovzdajte na likvidáciu nebezpečného odpadu. Informácie si zistite v špecializovanom obchode alebo od správy obce!

Stroj neobsahuje žiadne zdraviu ani životnému prostrediu škodlivé látky, pretože bol vyrobený z úplne recyklovateľných alebo normálnym spôsobom likvidovaných materiálov.

Pre likvidáciu by ste sa mali obrátiť na špecializované firmy alebo na kvalifikovaný odborný personál, ktorý pozná možné riziká, prečítal si a presne dodržiava dostupné návody na používanie.
Keď stroj doslúži, postupujte nasledovne, dodržiavajúc všetky uvedené predpisy pre BOZP:

- prerušte prívod energie (elektrický alebo PTO),
- odstráňte elektrické káble a odovzdajte ich na špecializovanom zbernom mieste tak, aby boli dodržané ustanovenia platné v danej krajine.
- Vyprázdnite olejovú nádrž a odovzdajte olej v tesných nádobách do zberného strediska pri dodržaní ustanovení platných v danej krajine.
- Všetky ostatné časti stroja odovzdajte na šrotovisko tak, aby boli dodržané ustanovenia platné v danej krajine.

Staré zariadenia nevyhadzujte do domového odpadu!

Tento symbol upozorňuje na to, že tento výrobok sa musí zlikvidovať podľa smernice o odpade z elektrických a elektronických zariadení (2012/19/EÚ) a nesmie sa zlikvidovať s domovým odpadom. Tento výrobok sa musí odovzdať na to určenému zbernému stredisku. K tomu môže dôjsť napríklad vrátením pri nákupe podobného výrobku alebo odovzdaním autorizovanému zbernému stredisku na recykláciu odpadu zo starých elektrických a elektronických zariadení. Neodborné zaobchádzanie so starými zariadeniami môže mať v dôsledku potenciálne nebezpečných látok, ktoré obsahuje odpad z elektrických a elektronických zariadení, negatívny vplyv na životné prostredie a zdravie osôb.
Odbornou likvidáciou tohto výrobku navyše prispievate k efektívnemu využívaniu prírodných zdrojov. Informácie o zberných strediskách pre staré zariadenia získate od vašej miestnej správy, verejnoprávnej inštitúcie zaoberajúcej sa likvidáciou odpadu, autorizovaného úradu pre likvidáciu odpadu z elektrických a elektronických zariadení alebo od vášho odvozu odpadkov.

15. Odstraňovanie porúch

V nasledujúcej tabuľke sú uvedené príznaky chýb a je tam opísané, ako môžete urobiť nápravu, keď váš stroj nepracuje správne. Ak pomocou toho nedokážete lokalizovať a odstrániť problém, obráťte sa na vašu servisnú dielňu.

Porucha	Možná príčina	Riešenie	Stupeň nebezpečenstva
Hydraulické čerpadlo nenaskočí	Chýba napätie	Skontrolujte, či sú vedenia napájané	Nebezpečenstvo zásahu elektrickým prúdom Túto pracovnú operáciu musí vykonávať elektrikár vykonávajúci údržbu.
	Tepelný spínač motora sa vypol	Znova zapnite tepelný spínač vnútri telesa motora	
Stĺp sa nepohybuje nahor	Nízka hladina oleja	Skontrolujte a doplňte hladinu oleja	Nebezpečenstvo znečistenia Túto pracovnú operáciu môže vykonávať operátor stroja.
	Jedna z pák nie je pripojená	Skontrolujte upevnenie pák	Nebezpečenstvo porezania Túto pracovnú operáciu môže vykonávať operátor stroja.
	Nečistoty v lištách	Vyčistite stĺp	
Motor sa rozbehne, ale stĺp sa nepohybuje nahor	Nesprávny smer otáčania motora pri trojfázovom prúde	Skontrolujte a prestavte smer otáčania motora	

Údržba a opravy

Všetky údržbové opatrenia musí odborný personál vykonávať pri dodržiavaní predložených návodov na použitie. Pred každým údržbovým opatrením treba bezpodmienečne prijať všetky možné bezpečnostné opatrenia, vypnúť motor a prerušiť napájanie (vytiahnite zástrčku). Umiestnite na stroj tabuľu vysvetľujúcu situáciu ohľadne výpadku: „Stroj je kvôli údržbe mimo prevádzky.“ Neoprávnené osoby majú zákaz zdržiavať sa na stroji a uvádzať ho do chodu.“

A készüléken található szimbólumok magyarázata

A jelen kézikönyvben használt szimbólumok célja, hogy felhívják a figyelmet a lehetséges kockázatokra. A biztonsági szimbólumokat, valamint az ezeket kísérő magyarázatokat pontosan értelmezni kell. Maguk a figyelmeztetések nem hárítják el a kockázatokat, és nem helyettesítik a balesetek megelőzése érdekében hozott megfelelő intézkedéseket.

	Üzembe helyezés előtt olvassa el a kézikönyvet
	Viseljen munkavédelmi lábbelit
	Használja a munkavédelmi kesztyűt
	Használjon hallásvédőt
	Használjon védőszemüveget
	Használjon védősisakot
	Illetéktelen számára tilos a belépés
	A munkaterületen tilos a dohányzás
	Ne hagyja a padlóra folyni a hidraulikaolajat. A használt olajat megfelelően ártalmatlanítsa (használt olaj helyi gyűjtőhelyén). A használt olajat tilos a földre ereszteni vagy a többi hulladékkal keverni.
	A védő- és biztonsági berendezések eltávolítása vagy módosítása tilos.
	A gép munkaterületén kizárólag a kezelő tartózkodhat. Tartsa távol a munkában részt nem vevő személyeket, valamint a házi- és haszonállatokat a veszélyzónától (legalább 5 m távolság).
	A beszorult rönköket ne kézzel távolítsa el.
	Figyelem! Javítási, karbantartási és tisztítási munkálatok előtt állítsa le a motort, és húzza ki a hálózati csatlakozódugót.

	Vágás- és zúzódásveszély. Soha ne nyúljon a veszélyes területekre, amikor mozog a hasítókés.
	Nagyfeszültség miatti életveszély!
	A gépet csak egy személy kezelje!
	A munka megkezdése előtt körülbelül 2 fordulattal oldja ki a légtelenítő csavart. Szállítás előtt zárja le.
	Vigyázat! Mozgó szerszámok!
	Ne szállítsa fekvő helyzetben a készüléket!
	Motor forgásiránya
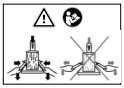	Mindkét kezelőkarral rögzítse a fahasábot Miután a hasítókés behatolt a fába, kissé nyissa szét a kezelőkarokat. De ne teljesen.

Tartalomjegyzék: **Oldal:**

1. Bevezetés 170
2. A készülék leírása 170
3. Szállított elemek 170
4. Rendeltetésszerű használat 171
5. Biztonsági utasítások 171
6. Műszaki adatok 176
7. Kicsomagolás 176
8. Felépítés / az üzembe helyezés előtt 177
9. Munkavégzési utasítások 177
10. Üzembe helyezés 178
11. Tisztítás, karbantartás és javítás 180
12. Szállítás 182
13. Tárolás 182
14. Ártalmatlanítás és újrahasznosítás 182
15. Hibaelhárítás 183

1. Bevezetés

Gyártó:
Scheppach GmbH
Günzburger Straße 69
D-89335 Ichenhausen

Kedves Ügyfelünk!
Sok örömet és sikert kívánunk új készüléke használatához.

Megjegyzés:
E gép gyártója a hatályos termékfelelősségi törvény szerint nem felelős a gépen esett vagy a gép által okozott károkért a következő esetekben:

- szakszerűtlen kezelés,
- A kezelési útmutató be nem tartása,
- Illetéktelen javítás.
- Nem eredeti pótalkatrészek beépítése és cseréje
- nem rendeltetésszerű használat
- A villamos berendezés működésképtelensége a villamos előírások és a VDE 0100, valamint a DIN 57113 / VDE 0113 előírásainak be nem tartása esetén

Vegye figyelembe a következőket:
A szerelés és üzembe helyezés előtt olvassa el a kezelési útmutató teljes szövegét.
Kezelési útmutatónkból megismerheti készülékét, és elsajátíthatja a rendeltetésszerű használatához szükséges ismereteket.
A kezelési útmutató fontos információkat tartalmaz arról, hogyan dolgozhat a géppel biztonságosan, szakszerűen és gazdaságosan, hogyan előzheti meg a baleseteket, csökkentheti a javítási költségeket és az időkieséseket, és növelheti a gép megbízhatóságát és élettartamát.
A jelen kezelési útmutató biztonsági rendelkezésein túl feltétlenül tartsa be az országában a készülék üzemeltetésével kapcsolatosan érvényes előírásokat is.
A szennyeződés és nedvesség ellen műanyag tokba csomagolt kezelési útmutatót tartsa a készülék közelében. Munkába állás előtt minden kezelő olvassa el, és gondosan tartsa be előírásait.
A gépen csak olyan személyek dolgozhatnak, akiket betanítottak a készülék használatára, és megismertettek az előforduló veszélyforrásokkal. Tartsa be a kezelők minimális életkorára vonatkozó rendelkezést.
A jelen kezelési útmutató biztonsági rendelkezésein és országában a készülék üzemeltetésére vonatkozó előírásokon túl feltétlenül tartsa be az azonos kialakítású gépek üzemeltetésére vonatkozó általánosan elismert műszaki szabályokat is.
Nem vállalunk felelősséget az olyan balesetekért vagy károkért, amelyek azért keletkeznek, mert nem vették figyelembe a jelen útmutatót és a biztonsági utasításokat.

2. A készülék leírása, lásd az ábrát 1-4

1. Markolat
2. Hasítóék
3. Hasítóoszlop
4. Tartókarom
5. Jobb oldali kezelőkar

5a. Bal oldali kezelőkar

6. Benyúlás elleni védelem
7. Kezelőkar
8. Forgatható asztal
9. Védőkengyel
10. Reteszelő kampó
11. Légtelenítő sapka
12. Kerekek
13. Kapcsoló és csatlakozódugó
14. Motor
15. Támasz
16. Megállító kar
17. Alaplap
18. Rönkemelő támasz
19. Rönkemelő
20. Lánc
21. Reteszelő kar
22. Láncos kampó
23. Mágneses ütköző
24. Jobb oldali keréktartó
25. Bal oldali keréktartó
26. Támasztókerék

3. Szállított elemek

- Hidraulikus fahasító
- Kis méretű alkatrészek / tartozékok tasakja
- Kezelési útmutató

4. Rendeltetésszerű használat

A gép megfelel az EK gépekkel kapcsolatos aktuális irányelvének.

- A hidraulikus hasítógép csak álló üzemeltetésre alkalmas, a fadarabokat csak álló helyzetben, szálirányban lehet hasítani. A hasítható fadarabok méretei:
  - 75 és 107 cm közötti fahasábok
  - Ø min./max. 9 – 45 cm
- Soha ne hasítsa a fát fekvő vagy szálirányra merőleges helyzetben.
- Tartsa be a gyártó biztonsági, munkavégzési és karbantartási előírásait, valamint a műszaki adatok között megadott méretkorlátokat.
- Tartsa be a vonatkozó baleset-megelőzési előírásokat és a többi általánosan elfogadott biztonságtechnikai szabályt.
- A gépet csak olyan személy használhatja, tarthatja karban vagy javíthatja, akit ezzel megbíztak és a veszélyekkel kapcsolatban kioktattak. Ha a gépet önkényesen megváltoztatja, az ebből eredő károkért a gyártó nem vállal felelősséget.
- A gépet kizárólag a gyártó eredeti tartozékaival és eredeti szerszámaival szabad használni.
- Minden ettől eltérő használat nem rendeltetésszerűnek minősül. Az ebből eredő károkért a gyártó nem felel; a kockázatot egyedül a használó viseli.

A gépet csak rendeltetésszerűen szabad használni. Minden ettől eltérő használat nem rendeltetésszerűnek minősül. Az ebből fakadó minden kárért és sérülésért nem a gyártó, hanem a felhasználó/kezelő viseli a felelősséget.
A rendeltetésszerű használat része a biztonsági utasítások betartása, valamint a kezelési útmutatóban foglalt szerelési és üzemeltetési utasítások betartása is.
A gépet kezelő és karbantartó személyeknek ismerniük kell ezeket, és tájékozottnak kell lenniük a lehetséges veszélyekről.
Ezenfelül a lehető legszigorúbban be kell tartani a balesetmegelőzési előírásokat.
Vegye figyelembe a további általános érvényű munkaegészségügyi és biztonságtechnikai szabályokat is.
Ha a Gépen változtatást hajt végre, az ebből eredő károkért a gyártó nem vállal felelősséget.
A gépet kizárólag a gyártó eredeti alkatrészeivel és eredeti tartozékaival szabad üzemeltetni.
Tartsa be a gyártó biztonsági, munkavégzési és karbantartási előírásait, valamint a műszaki adatokban meghatározott méreteket.

Kérjük, vegye figyelembe, hogy készülékeinket rendeltetésük szerint nem kisipari, kéziipari vagy ipari használatra tervezték. A készülékre semmilyen garanciát nem vállalunk, ha kisipari, kéziipari vagy ipari, valamint ezekkel egyenértékű tevékenységekhez használja.

Megjegyzés
Az üzembe helyezés előtt ismerkedjen meg a kétkezes kezeléssel rendelkező géppel! Figyelmesen olvassa el a használati útmutatót.

További, szimbólumok nélküli utasítások:

- Ne vegye le a házat

A jelen kezelési útmutatóban az Ön biztonságával kapcsolatos helyeket ez a szimbólum jelöli: ⚠

5. Biztonsági utasítások

Általános biztonsági utasítások

FIGYELMEZTETÉS: Elektromos szerszámok használatakor kövesse az alábbi alapvető biztonsági óvintézkedéseket, hogy csökkenthesse a tűz, az áramütés és a személyi sérülések kockázatát.
A szerszámmal való munkavégzés előtt olvassa el az összes útmutatót.

- Tartsa be a gépen olvasható összes biztonsági és veszély jelzést.
- A gépen található összes biztonsági és veszélyekre vonatkozó utasítást tartsa teljes mértékben olvasható állapotban.
- A gépen található biztonsági berendezéseket nem szabad leszerelni vagy használhatatlanná tenni.
- Ellenőrizze a hálózati csatlakozóvezetékeket. Ne használjon hibás csatlakozóvezetékeket.
- Üzembe helyezés előtt ellenőrizze a kétkezes kezelés helyes működését.
- A kezelőszemélynek legalább 18 évesnek kell lennie. Az oktatásban részt vevő személyeknek legalább 16 évesnek kell lenniük, de ők csak felügyelettel dolgozhatnak a gépen.
- Viseljen munkavédelmi kesztyűt a munkavégzéshez.
- A munkavégzés során legyen óvatos: Fennáll a hasító szerszám által okozott ujj- és kézsérülések veszélye.
- Nehéz vagy rossz fogású darabok hasítása esetén használjon megfelelő segédeszközt az alátámasztáshoz.

- Az átszerelési, beállítási és tisztítási munkálatokat, valamint a karbantartást és az üzemzavarok elhárítását csak kikapcsolt motornál végezze. **Húzza ki a hálózati csatlakozót!**
- Az elektromos szerelés telepítési, javítási és karbantartási kizárólag szakmunkások végezzék.
- A javítási és karbantartási munkálatok befejezése után azonnal szerelje vissza az összes védő- és biztonsági berendezést.
- A munkahely elhagyásakor kapcsolja ki a motort. **Húzza ki a hálózati csatlakozót!**

A fahasítóra vonatkozó további biztonsági utasítások

- A fahasítót csak egyetlen személy kezelje.
- A lehetséges sérülések elleni védelem érdekében viseljen védőfelszerelést (védőszemüveg/-rostély, hallásvédő, munkavédelmi kesztyű).
- Soha ne hasítson olyan rönköket, amelyek szegeket, drótokat vagy egyéb tárgyakat tartalmaznak.
- A már széthasított fa és faforgács veszélyes munkateret hoz létre. Fennáll a megbotlás, az elcsúszás vagy a leesés veszélye. Mindig tartsa rendben a munkateret.
- Bekapcsolt gépnél soha ne helyezze kezeit a gép mozgó alkatrészeire.
- Csak olyan fadarabot hasítson, amely legfeljebb 107 cm hosszú.
- A munka megkezdése előtt ellenőrizze a hidraulikus vezetékeket és tömlőket
- Ellenőrizze a védőberendezéseket és a gép funkcióit
- Ne nyúljon a hasítóterületre
- Beszorult fa esetén kapcsolja le a gépet, és óvatosan távolítsa el a fát.

1. A gép használata előtt olvassa végig a használati és karbantartási kézikönyvet.
2. Az esetlegesen a lábára eső rönkök elleni védelem érdekében mindig viseljen biztonsági lábbelit.
3. Mindig viseljen munkavédelmi kesztyűt, amely védi a kezeket a munka során keletkező forgáccsal és szilánkokkal szemben.
4. Mindig viseljen védőszemüveget vagy rostélyt, amely védi a szemet a munka során keletkező forgáccsal és szilánkokkal szemben.
5. A védő- és biztonsági berendezések eltávolítása vagy módosítása tilos.
6. A gép körüli munkaterületen a kezelőn kívül más nem tartózkodhat. A géptől számított 5 méteres sugarú körön belül ne tartózkodjanak más személyek vagy állatok.
7. A használt olajat tilos a szabadba ereszteni. Az olajat az üzemeltetés helyén érvényes nemzeti törvényi előírásoknak megfelelően ártalmatlanítsa.
8. A kezét vágott vagy zúzódásos sérülések veszélye fenyegeti: soha ne nyúljon a veszélyes területekre, amíg mozgásban van a hasító szerszám.
9. Figyelmeztetés: mindig ügyeljen a rönkemelő mozgására.
10. Figyelmeztetés: soha ne távolítsa el kézzel a hasító szerszámba szorult törzset.
11. Figyelmeztetés: Mielőtt megkezdené a kézikönyvben ismertetett karbantartási munkálatokat, húzza ki a hálózati csatlakozót.
12. Figyelmeztetés: A típustáblán megadott feszültséget használjon.

FIGYELEM! Elektromos szerszámok használatakor az elektromos áramütés, a sérülés- és tűzveszély ellen tartsa be a következő alapvető biztonsági intézkedéseket.
Használat előtt olvassa el az elektromos szerszám összes útmutatóját és tartsa be a biztonsági utasításokat.

1. **Biztonságos munkavégzés**
- Tartsa rendben a munkaterületet
- A munkaterületi rendetlenség balesetveszélyes.

2. **Vegye figyelembe a környezeti hatásokat**
- Az elektromos szerszámot ne érje eső.
- Az elektromos szerszámot ne használja nedves vagy vizes környezetben.
- Gondoskodjon a jó megvilágításról a munkaterületen.
- Ne használja olyan helyen az elektromos szerszámot, ahol tűz- vagy robbanásveszély áll fenn.

3. **Védekezzen az áramütéssel szemben**
- Teste ne érintkezzen a földelt alkatrészekkel (például csövekkel, fűtőtestekkel, tűzhelyekkel, hűtőszekrényekkel).

4. **Minden más személyt tartson távol**
- Ne hagyja, hogy az elektromos szerszámhoz vagy a kábelhez más személyek, különösen gyermekek hozzányúljanak. Tartsa távol őket a munkaterülettől.

5. **A nem használt villamos kézi szerszámokat biztonságosan kell tárolni**
- A használaton kívüli elektromos szerszámokat száraz, magasan fekvő vagy elzárt helyen kell tárolni, ahol nem férnek hozzá gyermekek.

6. **Ne terhelje túl a villamos kézi szerszámot**
- A megadott teljesítménytartományban jobban és biztonságosabban dolgozhat.

7. **Mindig a megfelelő villamos kézi szerszámot használja**
- Ne használjon gyenge teljesítményű gépeket a nehéz munkákhoz.
- Ne használja a villamos kézi szerszámot olyan célokra, amelyek nem minősülnek rendeltetésszerűnek.
- Például ne használja a kézi körfűrészt faágak vagy tűzifa vágására.

8. **Megfelelő ruházatot viseljen**
- Ne viseljen bő ruházatot vagy ékszert, mert azok beakadhatnak a mozgó alkatrészekbe.
- Ha a szabadban használja a fűrészgépet, javasoljuk, hogy viseljen csúszásmentes lábbelit.
- Ha hosszú a haja, viseljen hajhálót.

9. **Használjon védőfelszerelést**
- Viseljen védőszemüveget.
- Porképződéssel járó munkák során viseljen légzésvédő maszkot.

10. **Ne használja a kábelt olyan célokra, amelyek nem minősülnek rendeltetésszerűnek**
- Ne a kábelnél fogva húzza ki a dugós csatlakozót a csatlakozóaljzatból. Óvja a kábelt a hőtől, olajtól és éles peremektől.

11. **Biztosítsa a munkadarabot**
- A munkadarab rögzítésére használjon befogó eszközöket.
- Így biztonságosabb, mint kézben tartani.

12. **Kerülje a rendellenes testtartást**
- Gondoskodjon a stabil munkavégzési helyzetéről, és mindig őrizze meg egyensúlyát.

13. **Gondosan ápolja a szerszámot**
- Tartsa élesen és tisztán a vágószerszámokat, hogy jobban és biztonságosabban dolgozhasson velük.
- Tartsa be a kenésre és szerszámcserére vonatkozó útmutatásokat.
- Rendszeresen ellenőrizze az elektromos szerszám csatlakozókábelét, és sérülés esetén elismert szakemberrel cseréltesse ki.
- Rendszeresen ellenőrizze a hosszabbító kábeleket, és cserélje ki azokat, ha megsérülnek.
- A fogantyúkat tartsa szárazon és tisztán, olajtól és zsírtól mentesen.

14. **A hálózati dugót húzza ki a dugaszoló aljzatból**
- Ha nem használja az elektromos szerszámot, karbantartás előtt.

15. **A szerszámkulcsokat ne hagyja a készüléken**
- Bekapcsolás előtt ellenőrizze, hogy kivette-e kulcsot és a beállítószerszámokat.

16. **Kerülje a véletlen bekapcsolást**
- Győződjön meg arról, hogy a csatlakozódugó aljzatba történő bedugásakor ki van kapcsolva a kapcsoló.

17. **Kültéren használjon hosszabbítót**
- A szabadban csak engedélyezett és megfelelő jelöléssel ellátott hosszabbítókábelt használjon.

18. **Legyen óvatos**
- Figyeljen arra, amit csinál. Dolgozzon ésszel. Használja a
- Ha dekoncentrált, ne használja az elektromos szerszámot.

19. **Ellenőrizze az elektromos szerszámot, hogy nem sérült-e**
- Az elektromos szerszám további használata előtt gondosan ellenőrizze a védőberendezések vagy a könnyebben sérült részek kifogástalan és rendeltetésszerű működését.
- Ellenőrizze, hogy a mozgó részek kifogástalanul működnek, nem szorulnak és nem sérültek-e. Az elektromos szerszám kifogástalan üzemeltetéséhez minden alkatrészt helyesen kell felszerelni és minden feltételt be kell tartani.
- A sérült védőberendezéseket és alkatrészeket rendeltetésszerűen, szakműhellyel javíttassa meg vagy cseréltesse ki, amennyiben a használati utasítás nem rendelkezik másként.
- A sérült kapcsolókat vevőszolgálati szervizünkkel cseréltesse ki.
- Ne használjon olyan elektromos szerszámot, amelynek a kapcsolója nem működik.

20. **FIGYELEM!**
- Más szerszámok és tartozékok használata sérüléskeszélyt okozhat.

21. **Az elektromos szerszámot villamossági szakemberrel javíttassa meg**
- Ez az elektromos szerszám megfelel a vonatkozó biztonsági előírásoknak. Javításokat csak villamossági szakember végezhet, eredeti pótalkatrészekkel; ellenkező esetben a gép használója balesetet szenvedhet.

További biztonsági utasítások

A FAHASÍTÓRA VONATKOZÓ SPECIÁLIS BIZTONSÁGI UTASÍTÁSOK

Vigyázat!

Mozgó géprészek. Ne nyúljon a hasítóterületre.

FIGYELMEZTETÉS:

Ennek a nagy teljesítményű készüléknek a használata különleges veszélyek forrása lehet. Különösen ügyeljen a saját és a környezetében található személye biztonságára. A sérülések kockázatának, valamint a veszélyek csökkentése érdekében mindig tartsa be az alapvető biztonsági intézkedéseket.

ÜZEMBE HELYEZÉS ELŐTT OLVASSA EL A KEZELÉSI ÚTMUTATÓT.

- A gépet csak egy kezelő üzemeltetheti.
- Soha ne próbáljon meg olyan rönköket hasítani, amelyek nagyobbak a javasolt maximális rönkméretnél. A rönkök nem tartalmazhatnak szegeket vagy drótokat, amelyek kirepülhetnek, vagy a gép sérülését okozhatják. A rönkök a végükön legyenek laposan levágva, és az összes ág legyen eltávolítva a rönkről. Mindig az erezet irányában hasítsa a fát. A fadarabot ne helyezze és hasítsa a hasítógépre merőlegesen, mert ez a hasítógép sérülését okozhatja.
- A kezelő két kézzel kezelje a gépvezérlést, és ne használjon másik szerkezetet a vezérlés pótlására.
- A gépet csak felnőttek üzemeltethetik, akik az üzemeltetés előtt elolvasták a használati útmutatót. A gépet soha nem szabad a kézikönyv elolvasása nélkül üzemeltetni.
- Soha ne hasítson egyszerre, egy lépésben két rönköt, mert kirepülhet a fa, és ez veszélyes lehet.
- Üzemelés közben soha ne helyezzen be utólag fadarabot, és ne cseréljen fadarabot, mert ez nagyon veszélyes.
- Miközben a géppel dolgozik, a géptől számított legalább 5 méteres sugarú körön belül ne tartózkodjanak más személyek vagy állatok.
- Soha ne módosítsa a hasítógép védőszerkezeteit, és ne dolgozzon ezek nélkül.
- 5 másodpercnél hosszabb hengernyomással soha ne kényszerítse a hasítógépet túl kemény fa hasítására. A nyomás alatt álló felforrósodott olaj a gép sérülését okozhatja. Állítsa meg a gépet, és a rönk 90°-kal történő elforgatása után kísérelje meg újra a rönk hasítását. Ha még mindig nem sikerül a rönk hasítása, az azt jelenti, hogy a fa keménysége meghaladja a gép teljesítőképességét, és a hasítógép sérülésének elkerülése érdekében félre kell tennie ezt a rönköt.
- Soha ne hagyja felügyelet nélkül járni a gépet. Ha nem dolgozik, akkor állítsa meg a gépet, és válassza le a hálózatról.
- Ne üzemeltesse földgáz, benzincsövek és egyéb éghető anyagok közelében a gépet.
- Soha ne nyissa fel a kapcsolódobozt vagy a motorborítást. Szükség esetén vegye fel a kapcsolatot egy képzett villanyszerelővel.
- Gondoskodjon arról, hogy a gép és a kábelek soha ne érintkezzenek vízzel. Gondosan kezelje az áramkábelt, és a kihúzáshoz ne húzza visszafelé és ne rángassa a hálózati kábelt. Tartsa távol a túlzott hőtől az olajtól és az éles szélű tárgyaktól a kábeleket.
- A munkavégzés során ügyeljen a hőmérsékletviszonyokra. A rendkívül alacsony vagy rendkívül magas környezeti hőmérsékletek üzemzavarokhoz vezethetnek.
- A gépet először használó személyek kapjanak a hasítógép használatára vonatkozó gyakorlati oktatást egy tapasztalt kezelőszemélytől, és először csak felügyelet alatt dolgozzanak.
- Mielőtt megkezdené a munkát, ellenőrizze, hogy a készülék összes funkciója megfelelően működik-e
  - hogy az összes biztonságtechnikai berendezés (kétkezes biztonsági kapcsolás, leállító kapcsoló és leállító kar) megfelelően működik-e
  - hogy megfelelően kikapcsolható-e a készülék
  - hogy megfelelő-e a készülék beállítása (rönkalátét, tartókarmok, hasítóék magassága)
  - A munkavégzés során mindig tartsa akadályoktól (pl. fadarabok) mentesen a munkaterületet.

A HASÍTÓGÉP ÜZEMELTETÉSÉRE VONATKOZÓ SPECIÁLIS FIGYELMEZTETÉSEK

Amikor ezt a nagy teljesítményű készüléket üzemelteti, különleges veszélyek fordulhatnak elő. Különösen ügyeljen a saját és a környezetében található személye biztonságára.

Hidraulika

Soha ne üzemeltesse a készüléket, ha a hidraulikafolyadék miatt veszély áll fenn. A hasítógép használata előtt ellenőrizze, hogy nincs-e szivárgás a hidraulikában. Győződjön meg arról, hogy a készülék és a munkaterület tiszta, és nincsenek olajfoltok. A hidraulikafolyadék veszélyeztetéseket idézhet elő, mivel csúszást és elesést okozhat, a gép használata közben elcsúszhatnak a kezek, vagy tűzveszély állhat fenn.

Elektromos biztonság
Elektromos veszélyeztetés esetén soha ne üzemeltesse ezt a készüléket. Nedves környezetben soha ne üzemeltessen elektromos készülékeket. Soha ne üzemeltessen nem megfelelő tápvezetékkel vagy hosszabbító vezetékkel a készüléket. Soha ne üzemeltesse ezt a készüléket, ha nem egy olyan, megfelelően földelt hálózatra csatlakozik, amelynek teljesítménye megfelel a feltüntetett adatokkal, és amelyet biztosíték véd.

⚠ Figyelem!
Ez az elektromos szerszám üzem közben elektromágneses mezőt hoz létre. Ez a mező bizonyos körülmények között negatív hatással lehet az aktív vagy passzív orvosi implantátumokra. A súlyos és halálos sérülések kockázatának elkerülése érdekében javasoljuk, hogy az orvosi implantátummal rendelkező személyek a gép használata előtt kérjék ki orvosuk és az implantátum gyártójának tanácsát.

Mechanikai veszélyek
A fa hasítása különleges mechanikai veszélyekkel jár. Soha ne üzemeltesse megfelelő védőkesztyű, acélsarokkal rendelkező lábbeli és engedélyezett szemvédelem viselése nélkül ezt a készüléket. Vigyázzon a keletkező szilánkokkal. Kerülje a szúrt sérüléseket és a készülék esetleges berágódását. Soha ne próbáljon meg túl hosszú vagy túl rövid rönköket hasítani, amelyek nem illenek megfelelően a készülékbe. Soha ne próbáljon meg olyan rönköket hasítani, amelyek szegeket, drótokat vagy egyéb tárgyakat tartalmaznak. Teremtsen rendet a munkavégzéshez. A felhalmozódott hasított fa és faforgács veszélyes munkakörnyezetet teremthet. Soha ne folytassa a munkavégzést ilyen túlzsúfolt munkakörnyezetben, ahol elcsúszásra, botlásra vagy elesésre kerülhet sor. Tartsa távol a nézelődőket a készüléktől, és soha ne hagyja, hogy illetéktelen személyek kezeljék a készüléket.

Fennmaradó kockázatok
A gép a technika jelenlegi állása és az elismert biztonságtechnikai előírások szerint készült. Használata közben azonban jelentkezhetnek fennmaradó kockázatok.

- A hasítószerszám szakszerűtlen vezetésekor vagy a fa szakszerűtlen felhelyezésekor sérülésveszély fenyegeti az ujjakat és kezeket.
- Szakszerűtlen tartás vagy vezetés esetén a kisodródó munkadarab sérüléseket okozhat.
- A fa különleges tulajdonságai (ágak, egyenetlen alak stb.) veszélyeket hordoznak magukban
- Nem előírásszerű villamos csatlakozóvezetékek használatakor áramütés veszélye áll fenn.
- Mielőtt beállítási vagy karbantartási munkálatokat végezne rajta, húzza ki a hálózati csatlakozót.
- Ezen kívül a nem nyilvánvaló fennmaradó kockázatok minden elővigyázatosság ellenére sem szüntethetők meg.
- A fennmaradó kockázatok minimálisra csökkenthetők azonban a „Biztonsági utasítások”, a „Rendeltetésszerű használat” és a kezelési útmutató együttes betartásával.

Baleset-megelőzési szabványok
A gépet csak szakszemélyzet üzemeltetheti, akik tökéletesen ismerik a jelen kézikönyv tartalmát.
Az üzembe helyezés előtt ellenőrizze a biztonsági szerkezetek sértetlenségét és tökéletes működését.
Az üzembe helyezés előtt a használati utasításokon kívül a gép vezérlési mechanizmusaival is meg kell ismerkedni.
A gép megadott teljesítményét nem szabad túllépni. A gépet semmi esetre sem szabad a kijelölt célon kívül másra használni.
A gép használati helyén érvényes nemzeti törvényeknek megfelelően a személyzet viselje az itt is leírt munkaruházatot, és ne viseljenek bő, lobogó ruhadarabokat, övet, gyűrűt és láncokat, míg a hosszú hajat lehetőség szerint fogják össze.
Lehetőleg mindig tartsa rendben és tisztán a munkahelyet, és helyezze elérhető közelségbe a szerszámokat, tartozékokat és csavarkulcsokat.

A tisztítás vagy karbantartás közben a gép semmi esetre se legyen az áramhálózatra csatlakoztatva.
Szigorúan tilos a gépet biztonsági szerkezetek nélkül vagy kikapcsolt biztonsági mechanizmussal üzemeltetni.
Szigorúan tilos a védő- és biztonsági szerkezeteket eltávolítani vagy módosítani.

A jelen kézikönyv alapos elolvasása előtt semmilyen karbantartási vagy beállítási intézkedést ne végezzen.

A rendszeres karbantartás itt megadott tervét mind biztonsági okokból, mind a gép nagy teljesítményű üzemeltetése érdekében be kell tartani.

Mindig tartsa tiszta és olvasható állapotban a biztonsági utasításokat, és a balesetek elkerülése érdekében pontosan tartsa be azokat. Ha megsérültek vagy elvesztek a táblák, vagy olyan alkatrészekhez tartoznak, amelyeket ki kell cserélni, akkor új, a gyártótól igényelhető eredeti táblákra cserélje le őket, és az előírt helyre helyezze őket.
Tűz esetén por állagú oltóanyagokat használjon. A berendezésen keletkezett tüzeket a rövidzárlat veszélye miatt nem szabad vízsugárral oltani.
Ha nem tudja eloltani a tüzet, akkor ügyeljen a kifolyó folyadékokra.
Hosszabb ideig tartó tűz esetén az olajtartály vagy a nyomás alatt álló vezetékek felrobbanhatnak. Ezért ügyeljen arra, hogy ne érintkezzen a kifolyó folyadékkal.

6. Műszaki adatok

	Compact 12t	Compact 15t
Méretek, Ho x Szé x Ma, mm	1160x960x1100 / 1650	
Forgóasztal magassága mm	320	
Munkamagasság (mm)	920	
Fa hossza cm	1070 / 750	
Max. teljesítmény, t*	12	15
Hidraulika nyomása, MPa	23,3	25,6
Henger lökete, cm	55,0	
Előtolási sebesség, cm/s	5,2	5,2
Visszafutási sebesség, cm/s	22	22
Olajmennyiség l	8,0	
Fadarab min./max. átmérője, cm	9 – 40	
Tömeg kg	191	
Meghajtás		
Motor V/Hz	400/50	400/50
P1 felvett teljesítmény kW	3,5	3,5
P2 leadott teljesítmény (kW)	2,5	2,5
Áramfelvétel, A	14	
Zárlati határ-áramerősség, kA	1	
Üzemmód	S6/40% / IP54	
Motor fordulatszáma (1/perc)	2800	
Motorvédelem	igen	
Fázisváltó	igen	

A műszaki változtatás jogát fenntartjuk!

* A maximálisan elérhető hasítóerő a hasítandó anyag ellenállásától függ, és a hidraulikaberendezésre ható változó tényezők miatt eltérő lehet.

7. Kicsomagolás

- Nyissa ki a csomagolást, és óvatosan vegye ki a készüléket.
- Távolítsa el a csomagolóanyagot, valamint a csomagolási/szállítási biztosítékokat (ha vannak).
- Ellenőrizze, hogy hiánytalan-e a szállítmány.
- Ellenőrizze a készülék és a tartozékok szállításból eredő sérüléseit. Kifogások esetén azonnal értesítse a beszállítót. Utólagos reklamációkat nem fogadunk el.
- Lehetőség szerint a jótállási idő leteltéig őrizze meg a csomagolást.
- A használatba vétel előtt ismerje meg a terméket a kezelési útmutatóból.
- Tartozékként, valamint kopó és pótalkatrészként csak eredeti alkatrészeket használjon. Pótalkatrészeket szakkereskedőjénél vásárolhat.
- Rendelésnél adja meg a cikkszámot, valamint a termék típusát és gyártási évét.

⚠ FIGYELMEZTETÉS!
Lenyelés- és fulladásveszély!
A csomagolóanyag, a csomagolási és szállítási biztosító nem játékszer. A műanyag tasakok, fóliák és apró alkatrészek lenyelve fulladást okozhatnak.
- A csomagolóanyagot, csomagolási és szállítási biztosításokat tartsa távol gyermekektől.

8. Felépítés / az üzembe helyezés előtt

⚠ Figyelem!
Az üzembe helyezés előtt feltétlenül szerelje össze teljesen a készüléket!

Csomagolástechnikai okokból a scheppach fahasító kiszállításkor nincs teljesen összeszerelve.

A kezelőkarok felszerelése, lásd az ábrát 7
- Enyhén zsírozza be a terelőlemezt (5d).
- Vezesse a kezelőkart (5) a bemarással az áthidalóba (5c).
- Helyezze be felülről, az alátéttel együtt az M8 x 30 méretű hatlapfejű csavart (5b), majd húzza meg alulról az alátét és a biztosító anya segítségével annyira, hogy a kezelőkar még mozgatható legyen.
- Szerelje fel hasonló módon az 5a jelzésű bal oldali kezelőkart is (5c) ahogyan a 8. ábrán látható, és emellett vezesse át a felső kapcsolóhimbát a kapcsolórúd bemarásán (5d) is, lásd az 1. ábrát

A járókerekek felszerelése, lásd az ábrát 5
- Dugja át a keréktengelyt (12a) a furatokon.
- Mindkét oldalra szereljen fel egy alátétet (12b), egy járókereket (12) és egy alátétet (12b).
- Mindkét oldalon dugja rá a biztosító kupakot (12c).

A védőkengyelek felszerelése, 8. ábra
Dugja bele mindkét védőkengyelt (9) a tartóba, használjon a jobb és a bal oldalon egy-egy alátétet, valamint M10 x 55 méretű hatlapfejű csavarokat hatlapú anyákkal (9a), és húzza meg őket.

A támasztókerék felszerelése, 9. ábra
- Szerelje fel a jobb oldali keréktartót (24) és a bal oldali keréktartót (25) az M10 x 25 méretű hatlapfejű csavarokkal, alátétekkel és anyákkal (25a) a tartóra, de még ne húzza meg a csavarokat.
- Dugja bele a hüvelyt (26a) a támasztókerékbe (26), és dugja rá erre az alátéteket (26b) a jobb és a bal oldalon.
- Fogja az összeszerelt támasztókereket, és tolja be a mozgatható keréktartók közé, majd szerelje be az M10 x 70 méretű hatlapfejű csavart az alátéttel és a 26c jelzésű anyával, és húzza meg.
- Húzza meg a keréktartókon található mind a 4 csavart (25a).

A támasz felszerelése, 1. ábra
Szerelje fel a támaszt (15) az M10 x 25 méretű hatlapfejű csavarokkal és az alátétekkel (15a) az alaplapra.

A láncos kampó felszerelése, lásd az ábrát 6
Szerelje fel a láncos kampót (22) az M12 x 35 méretű hatlapfejű csavarokkal, az alátétekkel és anyákkal (22a) a hasítóoszlopon (3) található tartóra

A rönkemelő felszerelése, 5. ábra
- Szerelje fel a rönkemelőt (19) az M12 x 70 méretű hatlapfejű csavarral, az alátéttel és az anyával (19a) az alaplapon található tartóra, az anyának ilyenkor a jobb oldalra kell kerülnie, és a kerekek felé kell néznie!
- Tolja bele a rönkemelő támaszt (18) a bemarásba, és csavarozza bele az M6 méretű hengeresfejű csavart (18a) felül a csőbe.
- Rögzítse a láncot (20) az M10 x 30 méretű hatlapfejű csavarral, az alátéttel és az anyával (20a) a fül külső oldalára. Az anyát csak annyira tekerje fel, hogy a lánc még szabadon tudjon mozogni. Figyelem! A láncnak teljes mértékben, könnyedén forgathatónak kell lennie a csavaron!

A reteszelő kar felszerelése, lásd az ábrát 2
- Dugja bele a reteszelő kart (21) a tartóba, használjon a jobb és a bal oldalon egy-egy alátétet, valamint M10 x 55 méretű hatlapfejű csavarokat hatlapú anyákkal (21a), és húzza meg őket.
- Ellenőrizze, hogy könnyedén jár-e a reteszelés (21b)!

9. Munkavégzési utasítások

Löketkorlátozás rövid munkadarab esetén, lásd az ábrát 12
- Mozgassa a kívánt helyzetbe a hasítóéket.
- Húzza meg a megállító kart.
- Kapcsolja ki a motort.
- Oldja ki az A jelű rögzítőcsavart.
- Mozgassa felfelé a B jelű löketbeállító rudat, míg meg nem állítja az ütköző.
- Húzza meg ismét az A jelű rögzítőcsavart.
- Kapcsolja be a motort.
- Ellenőrizze a felső helyzetet.

10. Üzembe helyezés

⚠ Figyelem!
Az üzembe helyezés előtt feltétlenül szerelje összse teljesen a készüléket!

Minden egyes használat előtt végezze el az olajszint vizsgálatát. Lásd a „Karbantartás" című fejezetet!

Felállítás
Készítse el a munkahelyet, ahol a gépet fel kívánja állítani. A biztonságos, zavarmentes munkavégzés érdekében biztosítson elegendő helyet.
A gépet egyenes felületeken történő munkavégzéshez tervezték, és sík, szilárd talajra, stabilan kell felállítani.

A működés ellenőrzése
Minden egyes használat előtt végezze el a működés ellenőrzését.

- Lépés:
  - Mindkét fogantyú lenyomása.

- Eredmény:
  - A hasítóék lesüllyed – kb. 10 cm-rel az asztal fölé.

- Lépés:
  - Engedje el az adott markolatot.

- Eredmény:
  - A hasítóék megáll a kiválasztott helyzetben.

- Lépés:
  - Mindkét fogantyú elengedése.

- Eredmény:
  - A hasítóék visszamegy a felső helyzetbe.

Üzembe helyezés
Bizonyosodjon meg arról, hogy hiánytalanul és az előírásoknak megfelelően szerelték össze a gépet. Minden egyes használat előtt ellenőrizze:
- a csatlakozóvezetékek sérült helyeit (szakadások, vágások és hasonlók),
- a gép esetleges sérüléseit,
- hogy az összes csavar szorosan meg van-e húzva,
- a hidraulika szivárgási helyeit és
- az olajszintet

Ha a környezeti hőmérséklet 5 °C alatt van, akkor 15 percig üresjáratban járassa a hasítógépet, hogy felmelegedhessen a hidraulikaolaj.

Légtelenítés, lásd az ábrát 14
A hasítógép üzembe helyezése előtt légtelenítse a hidraulikaberendezést.
- Oldja ki néhány fordulattal a légtelenítő kupakot (A), hogy a levegő távozhasson az olajtartályból.
- Üzem közben hagyja nyitva a sapkát.
- A hasítógép mozgatása előtt zárja vissza a sapkát, különben kifolyhat az olaj.

Ha nem légteleníti a hidraulikaberendezést, akkor a bezárt levegő a tömítések, és ezzel a hasítógép sérülését okozza.

Elektromos biztonság
Az elektromos szerszámot egy legfeljebb 16 A-es biztosítékkal rendelkező védőérintkezős aljzat használatával csatlakoztassa az áramhálózatra. Javasoljuk hibaáram-védőkapcsoló beépítését, amelynek névleges kioldási áramerőssége legfeljebb 30mA. Kérjen tanácsot villamossági szerelőtől.

Be-/kikapcsolás, lásd az ábrát 7
- Bekapcsoláshoz nyomja meg a zöld gombot.
- Kikapcsoláshoz nyomja meg a piros gombot.

Megjegyzés:
Minden egyes használat előtt ellenőrizze egyszeri be- és kikapcsolással, hogy működik-e a be-/kikapcsoló egység.

Újraindulási biztosíték áramkimaradás esetén (nullfeszültség-kioldó)
Áramkimaradás, a csatlakozódugó akaratlan kihúzása vagy a biztosíték meghibásodása esetén automatikusan kikapcsol a készülék. Visszakapcsoláshoz nyomja meg újra a kapcsolóegység zöld gombját.

Hasítás

- A rönkemelőnek (19) a felső reteszelt helyzetben kell lennie, lásd a 13. ábrán
- Állítsa a fadarabot az alaplapra (17), ahogyan az 1. ábrán látható, és tartsa meg a kezelőkarokon (5, 5a) lévő két tartókarommal (4), majd a fadarabot helyezze el középen a hasítóékhez (2) képest, nyomja le mindkét kezelőrudat (7), majd amint a hasítóék (2) behatolt a fába, távolodjon el a kezelőkarokkal (5, 5a) a fától kb. 2 cm-nyire, miközben lefelé nyomja a kezelőrudakat (7). Így elkerülhető, hogy a tartókarmok (4) megsérüljenek!
- A hasítóéket (2) addig mozgassa lefelé, amíg a fa el nem hasad. Ha a fa az első hasító löket hatására nem hasad el teljesen, lassan engedje el mindkét kezelőkart (7), és óvatosan mozgassa a hasítóéket (2) a fával együtt felfelé a véghelyzetig. Ezután a kezével vagy a lábával fordítsa be a forgató asztalt (8) (13. ábra), amíg be nem akad a reteszelő kampó (10) (1. ábra). Ekkor hajtson végre egy második hasító löketet, hogy a fa teljesen elhasadjon, és vegye ki a hasábokat, majd fordítsa ki újra a forgató asztalt a kezével vagy a lábával.

A tönkemelő üzemelése

Általános utasítások a tönkemelőhöz:

- A rönkemelő láncát biztonsági okokból csak az utolsó tagnál lehet beakasztani a láncos kampóhoz (22).
- Ügyeljen arra, hogy senki ne tartózkodjon a rönkemelő munkaterületén.

A tönkemelő üzemelése:

- Oldja ki a rönkemelő reteszelő karját (21b), hogy az emelőcső szabadon mozoghasson.
- Addig eressze le a hasítókést, hogy a tönkemelő teljesen a padlón legyen.
- Ebben a helyzetben legörgetheti a hasítandó farönköt az emelőcsőre. A farönknek a két rögzítés között kell elhelyezkednie.
- Húzza előre a megállító kart (16), és hagyja lassan felfelé mozogni a hasítókést.
- A rönkemelő felfelé mozog, és az alaplapra állítja a törzset.
- Ekkor igazítsa a farönköt a hasítóék közepéhez, és hasítsa fel (lásd a „Hasítás" munkavégzési utasítást).
- Ezután távolítsa el a felhasított fát. A fent ismertetett módon elvégezhető egy újabb farönk hasítása.

Vigyázat!

Ne tartózkodjon a tönkemelő munkaterületén! Sérülésveszély!

A rönkemelő visszaállítása:

Ha nem használja a rönkemelőt, akkor ez második védőkarként használható. Ehhez vigye felfelé a kart, amíg be nem akad a reteszelő karnál.

A tönkemelő szállítási helyzete:

A tönkemelőt addig nyomja fel kézzel, amíg bekattan.

Figyelem!

Mindig tartsa tisztán az alaplapot, hogy a forgató asztal biztonságosan reteszelődjön a reteszelő kampóval.

- Csak egyenesen lefűrészelt fadarabokat hasítson.
- Függőlegesen hasítsa a fát.
- Soha ne végezze a hasítást a fa fekvő vagy merőleges helyzetében.
- Viseljen megfelelő kézvédelmet a hasításhoz.

A munka befejezése

- Vigye az alsó helyzetbe a hasítóéket.
- Húzza meg a megállító kart (16) (12. ábra)
- Kapcsolja ki a készüléket, és húzza ki a dugós hálózati csatlakozót.
- Zárja le a légtelenítő csavart.
- Tartsa be az általános karbantartási előírásokat.

Elektromos csatlakoztatás

A telepített villanymotor üzemkész állapotban van csatlakoztatva. A csatlakoztatás megfelel a vonatkozó VDE és DIN előírásoknak.

Az ügyfél által biztosított hálózati csatlakozásnak, valamint az alkalmazott hosszabbító vezetéknek meg kell felelnie ezen előírásoknak.

- A termék megfelel az EN 61000-3-11 követelményeinek, és különleges feltételekkel csatlakoztatható. Ez azt jelenti, hogy nem engedélyezett a tetszőleges, szabadon választható csatlakozási pontokon történő használat.
- Kedvezőtlen hálózati viszonyok esetén a termék átmeneti feszültségingadozást okozhat.
- A terméket kizárólag olyan csatlakozási helyen történő használatra tervezték, amely
  a) a maximálisan megengedett „Z" hálózati impedanciát (Zmax. = 0,382 Ω) nem lépi túl, vagy
  b) a hálózat állandó áramterhelhetősége fázisonként legalább 100 A.

- Felhasználóként Önnek kell gondoskodni arról, szükség esetén az áramszolgáltatóval egyeztetve, hogy az Ön csatlakozási pontja, amelyről Ön a terméket üzemeltetni kívánja, megfeleljen a fent megadott két a) vagy b) követelmény egyikének.

Fontos megjegyzés
A motor túlterhelés esetén magától lekapcsol. A (változó időtartamú) lehűlés után a motor ismét bekapcsolható.

Sérült elektromos csatlakozóvezetékek
Az elektromos csatlakozóvezetékeken gyakran sérült a szigetelés.

Ennek okai a következők:
- Megnyomódások, ha a csatlakozóvezetékeket ablak- vagy ajtónyílásokon vezeti át.
- Megtörések, amikor szakszerűtlenül vezetik vagy rögzítik a csatlakozóvezetéket.
- Elnyíródások, amikor áthajtanak a csatlakozóvezetéken.
- A szigetelés sérülései, amikor a vezetéket kirántják a konnektorból.
- Repedések a szigetelés elöregedése miatt.

Az ilyen sérült elektromos csatlakozóvezetékek nem használhatók, és a szigetelés sérülései miatt életveszélyesek.
Rendszeresen ellenőrizze az elektromos csatlakozóvezetékek sérüléseit. Ügyeljen arra, hogy a csatlakozóvezeték az ellenőrzéskor ne legyen az áramhálózatra csatlakoztatva.

Az elektromos csatlakozóvezetékeknek meg kell felelniük a vonatkozó VDE- és DIN-előírásoknak. Csak H07RN jelölésű csatlakozóvezetékeket használjon.

A csatlakozókábelen kötelező a nyomtatott típusmegnevezés megléte.

Háromfázisú motor, 400 V / 50 Hz
Hálózati feszültség: 400 volt / 50 Hz.
A hálózati csatlakozó és hosszabbító vezeték öteresek legyenek = 3 fázis, N és védőföld - (3/N/PE).

A hálózati csatlakozást legfeljebb 16 A-es biztosítékkal kell védeni.

A hálózatra csatlakoztatás vagy helyváltoztatás esetén ellenőrizze a forgásirányt. Ha szükséges, cserélje fel a polaritást.

Fordítsa el a pólusváltó szerkezetet (400 V) a készülék csatlakozódugójában. (Lásd az ábrát 15).

11. Tisztítás, karbantartás és javítás

Figyelem!
Mielőtt tisztítási, karbantartási és javítási munkálatokat végezne a készüléken, mindig húzza ki a hálózati csatlakozót.

Átszerelési-, beállítási és tisztítási munkálatokat csak a motor leállítása után végezzen.

Gyakorlott szakemberek kisebb javításokat maguk végezhetnek a gépen.

Az elektromos berendezésen javítási vagy karbantartási munkákat csak villamossági szakemberek végezhetnek.
A javítási és karbantartási munkálatok végeztével azonnal szereljen a helyére minden védő- és biztonsági berendezést.

A következőket javasoljuk:
- Minden egyes munkavégzés után alaposan tisztítsa meg a gépet!
- Hasítóék
  - A hasítóék kopóalkatrész, amelyet szükség esetén meg kell élezni, vagy le kell cserélni.
- Kétkezes védőberendezés
  - A kombinált leállító és vezérlő berendezésnek könnyen mozgathatónak kell lennie. Alkalmanként kenje meg néhány csepp olajjal.
- Mozgó alkatrészek
  - Tartsa tisztán a hasítókés vezetőit. (szennyeződés, faforgács, kéreg, stb.)
  - Olajspray-vel vagy zsírral kenje meg a csúszósíneket
- Ellenőrizze a hidraulika olajszintjét.
  - Ellenőrizze a hidraulikus csatlakozások és csavarkötések tömítettségét és kopását. Adott esetben húzza után a csavarkötéseket.

Az olajszint ellenőrzése
A hidraulikaberendezés egy zárt, olajtartállyal, olajszivattyúval és vezérlőszeleppel rendelkező rendszer. Rendszeresen, minden egyes üzembe helyezés előtt ellenőrizze a kenőolaj szintjét. A túl alacsony olajszint az olajszivattyú sérülését okozhatja.

Megjegyzés:
Az olajszintet behúzott hasítókésnél ellenőrizze. A nívópálca a hasítóasztal alatt, az A jelű betöltő csavarban található (lásd az ábrát 8. ábra), és 2 rovátkával rendelkezik. Ha az olajszint az alsó rovátkánál van, az a minimális olajszintnek felel meg. Ha ez a helyzet, akkor azonnal töltse után az olajat. A felső rovátka mutatja a maximális olajszintet.
A vizsgálat előtt tolja be a hasítóoszlopot, és a gép álljon egyenesen.

Mikor kell elvégezni az olajcserét?
Az első olajcserét 50 üzemóra elteltével, majd utána 500 üzemóránként.

Olajcsere, lásd az ábrát 14
- Teljesen húzza be a hasítóoszlopot.
- Állítson legalább 8l térfogatú tartályt a hasító alá.
- Oldja ki az A légtelenítő csappantyút
- Nyissa ki a B leeresztő csavart, hogy kifolyhasson az olaj.
- Zárja vissza a leeresztő csavart, és szorosan húzza meg.
- Töltsön be 8l új hidraulikaolajat tiszta tölcséren keresztül.
- Csavarja vissza a légtelenítő kupakot.

Ártalmatlanítsa szabályszerűen a keletkezett hulladékolajat a helyi hulladékolaj-gyűjtőhelyen. A hulladékolajat tilos a földre ereszteni vagy a többi hulladékkal keverni.

A következő hidraulikaolajokat ajánljuk:
- Aral Vitam gf 22
- BP Energol HLP-HM 22
- Mobil DTE 11
- Shell Tellus 22
- Vagy ezekkel egyenértékű olajok.

Ne használjon a megadottól eltérő fajtájú olajat!
Egyéb olajok használata hatással van a hidraulikahenger működésére.

Hasítószár
A hasítógép szárát minden egyes üzembe helyezés előtt enyhén zsírozza be. Ezt az eljárást 5 üzemóránként ismételje meg. Vékony rétegben hordjon fel zsírt vagy olajspray-t. A szárnak nem szabad szárazon járnia.

Hidraulikaberendezés
A hidraulikaberendezés egy zárt, olajtartállyal, olajszivattyúval és vezérlőszeleppel rendelkező rendszer
A gyárban teljesen összeszerelt rendszert nem szabad módosítani vagy manipulálni.

Rendszeresen ellenőrizze az olajszintet.
A túl alacsony olajszint az olajszivattyú sérülését okozza.
Rendszeresen ellenőrizze a hidraulikus csatlakozások és csavarkötések tömítettségét – adott esetben húzza után őket.

A karbantartás vagy ellenőrzés előtt tisztítsa meg a munkaterületet, és készítse elő a megfelelő állapotban levő, alkalmas szerszámot.
Az itt megadott időközök normál használati feltételekre vonatkoznak; a gép nagyobb terhelése esetén megfelelően rövidítse ezeket.
A gép burkolatát, nyílásait és vezérlőkarját száraz vagy semleges tisztítószerrel enyhén megnedvesített, puha ronggyal törölje tisztára; ne használjon oldószert, például alkoholt vagy benzint, mert ezek roncsolhatják a felületeket.
Illetéktelen személyek ne férjenek hozzá az olajokhoz és kenőzsírokhoz. Figyelmesen olvassa el és pontosan tartsa be a tartályokon feltüntetett utasításokat. Ne érintkezzen közvetlenül ezekkel az anyagokkal, és használat után végezzen alapos öblítést.

Csatlakoztatások és javítások
A csatlakoztatásokat és az elektromos szerelvényen végzett javításokat csak villanyszerelő hajthatja végre.

Információ kérése esetén a következő adatokat adja meg:
- A motor áramneme
- A gép típustáblájának adatai
- A motor típustáblájának adatai

Szervizinformációk
Vegye figyelembe, hogy ennél a terméknél a következő alkatrészek használati vagy természetes kopásnak kitett elemek, illetve a következő alkatrészekre használati anyagokként van szükség.
Kopóalkatrészek*: hasítóék

* nem szerepel kötelezően a szállított elemek között!

Pótalkatrészeket és tartozékokat szervizközpontunktól vásárolhat. Ehhez szkennelje be a címlapon található QR-kódot.

12. Szállítás

Kézi szállítás, lásd az ábrát 10
A fahasító szállításához a hasítóéket (3) a legalsó helyzetbe kell állítani. Billentse meg a hasítót a hasítóoszlopon található markolatnál (1) fogva, míg a gép a támasztókerekeken (26) nem nyugszik, és ily módon mozgathatóvá válik.

Szállítás daruval, 11. ábra
A bal oldalon rögzítse a hevedert a felső védőkengyel tartójára, a jobb oldalon pedig a reteszelő kar tartójára, és óvatosan emelje meg a gépet!
Soha ne emelje meg a berendezést a hasítóéknél fogva!

13. Tárolás

A tárolás során tartsa be a következő feltételeket:
- száraz, fedett tárolóhely
- max. páratartalom: 80%
- -20 °C és +60 °C közötti hőmérséklet-tartomány

A gépet a következő környezeti feltételek mellett üzemeltesse:

	legalább	legfeljebb	ajánlott
Hőmérséklet	5 °C	40 °C	16 °C
Páratartalom		95 %	70 %

A szerszámot az eredeti csomagolásában tárolja.
Letakarással védje a szerszámot a portól és a nedvességtől. A kezelési útmutatót a szerszám mellett tárolja.

14. Ártalmatlanítás és újrahasznosítás

A készülék olyan csomagolásban található, amely megakadályozza a szállítás közbeni sérüléseket. Ez a csomagolás nyersanyag, így újra felhasználható vagy a nyersanyag-körforgásba visszaforgatható.

A készülék és annak tartozékai különböző anyagokból állnak, pl. fémből és műanyagból. A hibás alkotóelemeket juttassa el az újrahasznosító helyekre. Érdeklődjön a szakkereskedésben vagy a helyi önkormányzatnál!

A gép nem tartalmaz az egészségre vagy a környezetre káros anyagokat, mivel teljes egészében újrahasznosítható vagy a szokásos módokon ártalmatlanítható anyagokból készült.
Az ártalmatlanításhoz forduljon erre szakosodott vállalatokhoz vagy képzett szakszemélyzethez, akik ismerik a lehetséges kockázatokat, elolvasták és pontosan betartják a jelen használati utasításokat.

Ha a gép az élettartama végére ért, akkor az összes megadott baleset-megelőzési szabványt betartva, az alábbiak szerint járjon el:
- Szakítsa meg az energiabetáplálást (elektromos vagy PTO).
- Távolítsa el az összes áramkábelt, és az adott országban érvényes rendelkezéseket betartva egy erre szakosodott gyűjtőhelyen adja le őket.
- Ürítse ki az olajtartályt, és az adott országban érvényes rendelkezéseket betartva tömören záró tartályokban adja le az olajat egy gyűjtőhelyen.
- A gép összes többi alkatrészét az adott országban érvényes rendelkezéseket betartva egy ócskavastelepen adja le.

Ne dobja a használt berendezéseket a háztartási hulladékba!

Ez a szimbólum arra hívja fel a figyelmet, hogy a terméket az elektromos és elektronikus berendezések hulladékairól szóló irányelv (2012/19/EU) és a nemzeti törvények értelmében nem szabad a háztartási hulladékba dobni. Ezt a terméket egy erre alkalmas gyűjtőhelyen kell leadni. Ez történhet például egy hasonló termék vásárlásakor történő leadással vagy egy elektromos és elektronikus berendezések hulladékait újrahasznosító hivatalos gyűjtőhelyen történő leadással. A használt berendezések szakszerűtlen kezelése a használt elektromos és elektronikai berendezésekben gyakran megtalálható potenciálisan veszélyes anyagok miatt negatív hatással lehet a környezetre és az emberek egészségére. Ezen termék szakszerű ártalmatlanításával ráadásul a természeti erőforrások hatékony használatához is hozzájárul. A használt berendezések gyűjtőhelyeivel kapcsolatban a városvezetésnél, a helyi közterület-fenntartónál, az elektromos és elektronikus berendezések hivatalos gyűjtőhelyén vagy a hulladékszállító vállalatnál érdeklődhet.

15. Hibaelhárítás

A következő táblázat bemutatja a hibák tüneteit, és ismerteti azok elhárításának módját arra az esetre, ha az Ön által vásárolt gép nem működik megfelelően. Ha a problémát ezzel nem sikerül lokalizálni és orvosolni, forduljon az illetékes szervizhez.

Üzemzavar	Lehetséges ok	Megoldás	Veszély szintje
Nem indul a hidraulikus szivattyú	Nincs tápfeszültség	Ellenőrizze, hogy van-e tápellátás a vezetékekben	Áramütés veszélye Ezt a munkálatot karbantartó villanyszerelő végezze el.
	Kikapcsolt a motor termokapcsolója	Kapcsolja vissza a motorház belsejében lévő hőkapcsolót	
Az oszlop nem mozog lefelé	Alacsony olajszint	Ellenőrizze az olajszintet, és töltse után az olajat	Szennyeződés veszélye Ezt a munkálatot a gép irányítója végezheti el.
	Az egyik kar nincs csatlakoztatva	Ellenőrizze a karok rögzítését	Vágásveszély Ezt a munkálatot a gép irányítója végezheti el.
	Szennyeződés a sínekben	Tisztítsa meg az oszlopot	
Elindul a motor, de az oszlop nem mozog lefelé	Váltakozó áram esetén helytelen a motor forgásiránya	Ellenőrizze és állítsa át a motor forgásirányát	

Karbantartás és javítások

Az összes karbantartási intézkedést szakszemélyzet végezze el, pontosan betartva a jelen használati utasításokat. Minden egyes karbantartási művelet előtt végezze el az összes lehetséges óvintézkedést, kapcsolja ki a motort, és szakítsa meg az áramellátást (húzza ki a dugós csatlakozót). Helyezzen el táblát a gépen, amely ismerteti a leállás okát: „A gép karbantartás miatt nem üzemel. Illetéktelenek számára tilos a gép közelében való tartózkodás és a gép elindítása.”

Objaśnienie symboli na urządzeniu

Zastosowanie symboli w niniejszym podręczniku ma za zadanie zwrócenie uwagi na możliwe ryzyka. Symbole bezpieczeństwa i ich objaśnienia muszą być dokładnie zrozumiane. Same ostrzeżenia nie powodują usunięcia ryzyka i nie mogą zastąpić prawidłowych środków ochrony przed wypadkami.

	Przed uruchomieniem przeczytać podręcznik
	Zakładać obuwie zabezpieczające przed wypadkami
	Używać rękawic roboczych
	Stosować nauszniki ochronne
	Stosować okulary ochronne
	Używać kasku ochronnego
	Nieupoważnionym wstęp wzbroniony
	Zakaz palenia w obszarze roboczym
	Nie dopuszczać do rozlania oleju hydraulicznego na ziemi. Poprawnie utylizować stary olej (oddawać do miejscowych punktów zbiórki starego oleju). Wylewanie starego oleju na ziemię lub mieszanie go z odpadami jest zabronione.
	Demontowanie lub modyfikowanie osłon i zabezpieczeń jest zabronione.
	W obszarze roboczym maszyny może przebywać tylko operator. Pilnować, aby osoby postronne oraz zwierzęta domowe i użytkowe nie podchodziły do strefy zagrożenia (muszą zachowywać odległość co najmniej 5 m).
	Nie wyjmować zakleszczonych pni własnymi rękoma.
	Uwaga! Przed rozpoczęciem czynności związanych z naprawą, konserwacją i czyszczeniem zatrzymać silnik i wyciągnąć wtyczkę sieciową.

	Niebezpieczeństwo przecięcia i zgniecenia; nigdy nie dotykać niebezpiecznych miejsc, gdy nóż łuparki jest w ruchu.
	Wysokie napięcie, zagrożenie życia!
	Maszynę musi obsługiwać tylko jedna osoba!
	Przed rozpoczęciem pracy odkręcić o około 2 obroty śrubę odpowietrzającą. Przed transportem ją dokręcić.
	Ostrożnie! Ruchome narzędzia!
	Nie przewozić urządzenia w pozycji leżącej!
	Kierunek obrotów silnika
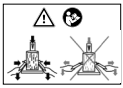	Zamocować drewno za pomocą obu ramion operacyjnych Po wbiciu noża łuparki w drewno należy lekko otworzyć ramiona operacyjne. Ale nie całkowicie.

Spis treści: **Strona:**

1. Wprowadzenie 187
2. Opis urządzenia 187
3. Zakres dostawy 187
4. Użytkowanie zgodne z przeznaczeniem 188
5. Wskazówki dotyczące bezpieczeństwa 188
6. Dane techniczne 194
7. Rozpakowanie 194
8. Montaż / Przed uruchomieniem 194
9. Wskazówki dotyczące pracy 195
10. Uruchomienie 195
11. Czyszczenie, konserwacja i naprawa 198
12. Transport 200
13. Przechowywanie 200
14. Utylizacja i ponowne wykorzystanie 200
15. Pomoc dotycząca usterek 201

1. Wprowadzenie

Producent:
Scheppach GmbH
Günzburger Straße 69
D-89335 Ichenhausen

Szanowny Kliencie,
Życzymy dużo satysfakcji i powodzenia podczas pracy z nowym urządzeniem.

Wskazówka:
Zgodnie z obowiązującą ustawą o odpowiedzialności cywilnej za produkt, producent nie odpowiada za szkody powstałe przy tym urządzeniu lub przez to urządzenie w przypadku:

- nieprawidłowej obsługi,
- Nieprzestrzeganie instrukcji obsługi,
- Naprawy wykonywane przez osoby trzecie, nieautoryzowanych specjalistów
- Montaż i wymiana nieoryginalnych części zamiennych
- użytkowania niezgodnego z przeznaczeniem
- Awarie instalacji elektrycznej w przypadku nieprzestrzegania przepisów elektrycznych oraz postanowień VDE 0100, DIN 57113 / VDE 0113

Przestrzegać:
Przed przystąpieniem do montażu i uruchomienia przeczytać cały tekst instrukcji obsługi.
Instrukcja obsługi ma na celu ułatwienie zapoznania się z urządzeniem i wykorzystania możliwości użytkowania go zgodnie z przeznaczeniem.
Instrukcja obsługi zawiera ważne wskazówki dotyczące bezpiecznej, fachowej i ekonomicznej pracy z niniejszym urządzeniem oraz sposobu unikania zagrożeń, oszczędności kosztów napraw, redukcji czasów przestoju i zwiększenia niezawodności i trwałości urządzenia.
Dodatkowo oprócz zasad bezpieczeństwa zawartych w niniejszej instrukcji obsługi należy przestrzegać przepisów danego kraju obowiązujących dla eksploatacji urządzenia.
Instrukcję obsługi przechowywać przy urządzeniu, w torebce plastikowej chroniącej przed zanieczyszczeniem i wilgocią. Każda osoba obsługująca musi przeczytać ją przed przystąpieniem do pracy i dokładnie jej przestrzegać.

Przy urządzeniu mogą pracować wyłącznie osoby, które zostały przeszkolone w zakresie użytkowania urządzenia i poinstruowane o związanych z tym zagrożeniach. Przestrzegać ustawowego wieku minimalnego.
Oprócz wskazówek dotyczących bezpieczeństwa zawartych w niniejszej instrukcji obsługi i specjalnych przepisów danego kraju należy przestrzegać ogólnie uznanych zasad technicznych dotyczących eksploatacji maszyn o tej samej budowie.
Nie ponosimy odpowiedzialności za wypadki ani szkody powstałe wskutek nieprzestrzegania niniejszej instrukcji oraz wskazówek dotyczących bezpieczeństwa.

2. Opis urządzenia rys. 1-4

1. Rękojeść
2. Klin rozdzielnik
3. Kolumna łuparki
4. Łapa mocująca
5. Ramię operacyjne z prawej
5a. Ramię operacyjne z lewej
6. Osłona uchwytu
7. Dźwignia obsługowa
8. Stół obrotowy
9. Pałąk ochronny
10. Hak ryglujący
11. Korek odpowietrznika
12. Koła
13. Wyłączniki i wtyczka
14. Silnik
15. Króciec
16. Dźwignia oporowa
17. Płyta podstawowa
18. Wspornik dźwigni bagażnika
19. Podnośnik pni
20. Łańcuch
21. Dźwignia zapadkowa
22. Hak łańcuchowy
23. Ogranicznik magnetyczny
24. Uchwyt koła z prawej
25. Uchwyt koła z lewej
26. Koło podporowe

3. Zakres dostawy

- Hydrauliczna łuparka do drewna
- Małe elementy/torebka
- Instrukcja obsługi

4. Użytkowanie zgodne z przeznaczeniem

Maszyna odpowiada obowiązującej dyrektywie maszynowej WE.

- Hydrauliczna łuparka klinowa do drewna jest przeznaczona do pracy wyłącznie w pozycji pionowej i kawałki drewna mogą być rozłupywane tylko pionowo zgodnie z kierunkiem włókien. Wymiary łupanych kawałków drewna:
  - Długość kawałka drewna 75 - 107 cm
  - ø min./maks. 9 – 45 cm
- Nigdy nie łupać drewna w pozycji poziomej lub w poprzek kierunku włókien.
- Przestrzegać wskazówek producenta dotyczących bezpieczeństwa, pracy i konserwacji oraz wymiarów podanych w rozdziale Dane techniczne.
- Przestrzegać odnośnych przepisów bezpieczeństwa pracy oraz pozostałych, ogólnie uznanych zasad bezpieczeństwa technicznego.
- Użytkowanie, konserwacja i naprawa maszyny są dozwolone wyłącznie dla osób, które zostały wykwalifikowane w tym zakresie i poinformowane o zagrożeniach. Samowolne modyfikacje maszyny wykluczają odpowiedzialność producenta za wynikające stąd szkody.
- Maszynę wolno użytkować wyłącznie z oryginalnym wyposażeniem i oryginalnymi narzędziami producenta.
- Każde użycie wykraczające poza wyżej podane jest uważane za niezgodne z przeznaczeniem. Za wynikające stąd szkody producent nie odpowiada; ryzyko ponosi wyłącznie użytkownik.

Maszynę wolno użytkować wyłącznie zgodnie z jej przeznaczeniem. Każde użycie wykraczające poza to jest niezgodne z przeznaczeniem. Za wynikające z tego szkody i obrażenia wszelkiego rodzaju odpowiada użytkownik/operator, a nie producent.
Do zgodnego z przeznaczeniem wykorzystywania zalicza się również przestrzeganie wskazówek dotyczących bezpieczeństwa, a także instrukcji montażu i wskazówek dot. eksploatacji, zawartych w instrukcji obsługi.
Osoby obsługujące i konserwujące maszynę muszą dobrze znać jej działanie oraz zostać poinformowane o ewentualnych zagrożeniach.
Ponadto należy jak najdokładniej przestrzegać obowiązujących przepisów dotyczących zapobiegania nieszczęśliwym wypadkom.

Podobnie zaleca się przestrzeganie wszelkich innych ogólnych zasad z dziedziny medycyny pracy i bezpieczeństwa technicznego.
Samowolne modyfikacje maszyny wykluczają odpowiedzialność producenta za spowodowane tym szkody.
Maszynę wolno użytkować wyłącznie z oryginalnymi częściami i oryginalnym wyposażeniem producenta.
Przestrzegać wskazówek producenta dotyczących bezpieczeństwa, pracy i konserwacji oraz wymiarów podanych w rozdziale Dane Techniczne.

Należy pamiętać, że zgodnie z przeznaczeniem nasze urządzenia nie zostały skonstruowane do użytku komercyjnego, rzemieślniczego lub przemysłowego. Nie ponosimy odpowiedzialności w przypadku, gdy urządzenie jest stosowane w zakładach komercyjnych, rzemieślniczych i przemysłowych oraz do podobnych działalności.

Wskazówka
Przed uruchomieniem maszyny zaznajomić się z zasadami obsługi dwuręcznej. Uważnie przeczytać instrukcję obsługi.

Dodatkowe wskazówki bez symboli

- Nie zdejmować obudowy

Miejsca w niniejszej instrukcji obsługi, które dotyczą bezpieczeństwa użytkownika, zostały oznaczone następującym znakiem: ⚠

5. Wskazówki dotyczące bezpieczeństwa

Ogólne wskazówki dotyczące bezpieczeństwa

OSTRZEŻENIE: Podczas stosowania elektronarzędzi należy przestrzegać wymienionych poniżej podstawowych zasad bezpieczeństwa, aby zmniejszyć ryzyko pożaru, porażenia prądem i obrażeń ciała.
Przeczytać wszystkie instrukcje przed przystąpieniem do posługiwania się tym narzędziem.

- Przestrzegać wszystkich wskazówek bezpieczeństwa i wskazówek dotyczących zagrożeń umieszczonych na maszynie.
- Wszystkie wskazówki dotyczące bezpieczeństwa i zagrożeń, umieszczone na maszynie należy utrzymywać w stanie czytelnym.

- Nie wolno demontować lub powodować bezużyteczności urządzeń zabezpieczających przy maszynie.
- Sprawdzić przewody przyłączeniowe sieci. Nie stosować uszkodzonych przewodów przyłączeniowych.
- Przed uruchomieniem sprawdzić prawidłowe działanie obsługi oburęcznej.
- Operator musi mieć ukończone 18 lat. Osoby uczące się muszą mieć ukończone minimum 16 lat , jednak mogą pracować przy maszynie wyłącznie pod nadzorem.
- Podczas pracy nosić rękawice robocze.
- Ostrożnie podczas pracy: Niebezpieczeństwo odniesienia obrażeń palców i dłoni ze strony obracającego się narzędzia rozdzielającego.
- Do rozdzielania ciężkich lub nieporęcznych części należy stosować odpowiednie środki pomocnicze do podpierania.
- Prace związane z przezbrojeniem, nastawą i czyszczeniem, a także konserwacją i usuwaniem usterek należy przeprowadzać tylko przy wyłączonym silniku. **Wyjąć wtyczkę sieciową!**
- Instalacje, naprawy i prace konserwacyjne przy instalacji elektrycznej mogą być wykonywane wyłącznie przez specjalistów.
- Po zakończeniu naprawy lub konserwacji należy natychmiast zamontować z powrotem wszystkie urządzenia ochronne i zabezpieczające.
- Przed opuszczeniem stanowiska pracy wyłączyć silnik. **Wyjąć wtyczkę sieciową!**

Dodatkowe zasady bezpieczeństwa dotyczące łuparki do drewna

- Łuparkę do drewna musi obsługiwać tylko jedna osoba.
- Należy stosować środki ochrony indywidualnej (okulary ochronne/osłona oczu, rękawice ochronne, ochrona słuchu, obuwie bezpieczne), aby chronić się przed możliwymi obrażeniami ciała.
- Nigdy nie rozłupywać pni, które zawierają gwoździe, drut lub inne przedmioty.
- Rozłupane drewno i wióry stwarzają zagrożenie w obszarze roboczym. Istnieje niebezpieczeństwo potknięcia się, poślizgnięcia się lub upadku. Utrzymywać zawsze porządek w obszarze roboczym.
- Nigdy nie kłaść dłoni na ruchomych elementach, gdy maszyna jest włączona.
- Rozłupywać tylko kawałki drewna o długości do 107 cm.
- Przed rozpoczęciem pracy skontrolować stan przewodów hydraulicznych i węży.
- Skontrolować działanie zabezpieczeń i funkcji maszyny
- Nie wkładać rąk w obszar łupania
- Jeśli kawałek drewna się zakleszczy, wyłączyć maszynę i ostrożnie go wyjąć.

1. Aby przed zastosowaniem maszyny w całości przeczytać podręcznik użytkowania oraz konserwacji.
2. Zawsze zakładać obuwie ochronne, aby zagwarantować ochronę stóp przed spadającymi pniami.
3. Zawsze zakładać rękawice ochronne, które chronią ręce przed wiórami i odłamkami, które mogą powstać w trakcie pracy.
4. Zawsze zakładać okulary ochronne lub maskę, aby chronić oczy przed wiórami i odłamkami, które mogą powstać w trakcie pracy.
5. Zabrania się usuwania lub modyfikacji urządzeń ochronnych lub zabezpieczających.
6. Poza operatorem, w promieniu działania maszyny nie mogą przebywać inne osoby. W promieniu 5 metrów wokół maszyny nie może przebywać żadna osoba ani zwierzę.
7. Zabrania się zanieczyszczania środowiska zużytym olejem. Olej należy zutylizować zgodnie z przepisami obowiązującymi w kraju, w którym odbywa się eksploatacja maszyny.
8. Niebezpieczeństwo przecięcia lub zmiażdżenia rąk: nigdy nie dotykać ruchomych obszarów trakcie działania narzędzia rozdzielającego.
9. Ostrzeżenie: zawsze zwracać uwagę na ruchy podnośnika pni.
10. Ostrzeżenie: nigdy ręcznie nie usuwać pnia, który został przechwycony przez narzędzie rozdzielające.
11. Ostrzeżenie: Przed wykonaniem jakiejkolwiek czynności konserwacyjnej opisanej w niniejszym podręczniku należy odłączyć wtyczkę sieciową.
12. Ostrzeżenie: Napięcie takie jak podano na tabliczce znamionowej.

UWAGA! Podczas używania narzędzi elektrycznych należy przestrzegać zasadniczych środków bezpieczeństwa w celu ochrony przed porażeniem prądem, zagrożeniem obrażeniami i pożarem.
Przed przystąpieniem do używania niniejszego narzędzia elektrycznego należy przeczytać wszystkie wskazówki dotyczące bezpieczeństwa i odpowiednio przechowywać je w bezpiecznym miejscu.

1. **Bezpieczna praca**
- Utrzymywać porządek w obszarze roboczym
- Nieporządek w obszarze roboczym może być przyczyną wypadków.
2. **Uwzględnić oddziaływania otoczenia**
- Nie wystawiać narzędzi elektrycznych na działanie deszczu.
- Nie używać narzędzi elektrycznych w wilgotnym lub mokrym otoczeniu.
- Zadbać o dobre oświetlenie obszaru roboczego.
- Nie używać narzędzi elektrycznych w miejscach, gdzie występuje zagrożenie pożarem lub wybuchem.
3. **Należy chronić się przed porażeniem prądem elektrycznym**
- Unikać kontaktu ciała z uziemionymi częściami (np. rurami, radiatorami, piecami elektrycznymi, urządzeniami chłodniczymi).
4. **Nie pozwalać innym osobom zbliżać się do miejsca pracy**
- Nie pozwalać innym osobom, w szczególności dzieciom, na dotykanie narzędzia elektrycznego lub kabla. Nie dopuszczać ich do obszaru roboczego.
5. **Przechowywać nieużywane narzędzia elektryczne w bezpiecznym miejscu**
- Nieużywane narzędzia elektryczne należy odkładać w suchym, wysoko położonym lub zamkniętym miejscu, poza zasięgiem dzieci.
6. **Nie przeciążać narzędzia elektrycznego**
- Podany zakres mocy umożliwia lepszą i bezpieczniejszą pracę.
7. **Używać właściwego narzędzia elektrycznego**
- Do ciężkich prac nie stosować maszyn o małej mocy.
- Nie używać narzędzia elektrycznego do celów, do których nie jest ono przeznaczone.
- Np. nie używać ręcznej piły tarczowej do cięcia gałęzi drzew lub polan drewna.
8. **Nosić odpowiednią odzież**
- Podczas pracy nie nosić luźnej odzieży ani biżuterii, mogłoby dojść do ich pochwycenia przez ruchome części.
- Podczas prac na powietrzu wskazane jest używanie obuwia antypoślizgowego.
- W przypadku długich włosów nosić siatkę na włosy.
9. **Stosować odpowiednie wyposażenie ochronne**
- Stosować okulary ochronne.
- Podczas prac z dużą emisją pyłu stosować maskę do ochrony dróg oddechowych.
10. **Nie używać kabla do celów, do których nie jest przeznaczony**
- Nie ciągnąć za kabel w celu wyjęcia wtyczki z gniazda. Chronić kabel przed wysoką temperaturą, olejem i ostrymi krawędziami.
11. **Zabezpieczyć obrabiany przedmiot**
- W celu przytrzymania elementu obrabianego zastosować przyrządy mocujące.
- Umożliwia to pewniejsze przytrzymanie niż przy użyciu ręki.
12. **Unikać nietypowej pozycji ciała**
- Zadbać o stabilną pozycję i zachowanie równowagi w każdej chwili.
13. **Dbać starannie o narzędzia**
- Przyrządy tnące utrzymywać w ostrym i czystym stanie, aby umożliwić lepszą i bezpieczniejsza pracę.
- Przestrzegać wskazówek dotyczących smarowania i wymiany narzędzi.
- Regularnie kontrolować przewód przyłączeniowy narzędzia elektrycznego i w przypadku uszkodzenia zlecić uznanemu specjaliście jego wymianę.
- Regularnie kontrolować i w razie uszkodzenia wymieniać przewody przedłużające.
- Uchwyty ręczne utrzymywać w stanie suchym, czystym i wolnym od oleju i smaru.
14. **Wtyczkę należy wyjąć z gniazdka**
- W przypadku przerwy w użytkowaniu narzędzia elektrycznego, przed przystąpieniem do konserwacji.
15. **Nie pozostawiaj kluczy narzędziowych przy narzędziu**
- Przed włączeniem skontrolować, czy klucze i narzędzia nastawcze są usunięte.
16. **Unikać niezamierzonego uruchomienia**
- Upewnić się, że podczas wkładania wtyczki do gniazda przełącznik jest wyłączony.
17. **Użyć przedłużacza w przypadku zastosowania na zewnątrz**
- Na zewnątrz używać wyłącznie dopuszczonych do tego i odpowiednio oznaczonych kabli przedłużających.
18. **Proszę postępować ostrożnie**
- Skupiać się na wykonywanych czynnościach. Pracować z rozsądkiem. Stosować
- Nie używać narzędzia elektrycznego w stanie dekoncentracji.

19. **Sprawdzić narzędzie elektryczne pod kątem ewentualnych uszkodzeń**

- Przed dalszym użyciem narzędzia elektrycznego należy starannie zbadać urządzenia ochronne i lekko uszkodzone części pod kątem prawidłowego i zgodnego z przeznaczeniem działania.
- Skontrolować, czy ruchome części działają bez zarzutu i nie zacinają się oraz czy części nie są uszkodzone. Wszystkie części muszą być prawidłowo zamontowane, a wszystkie warunki spełnione, aby zagwarantować prawidłową pracę narzędzia elektrycznego.
- Uszkodzone urządzenia ochronne i części należy zgodnie z ich przeznaczeniem oddać do naprawy lub wymiany do wyspecjalizowanego warsztatu, o ile nie podano inaczej w instrukcji użytkowania.
- Uszkodzone przełączniki należy wymienić w warsztacie serwisowym.
- Nie używać elektronarzędzi, przy których nie da się włączyć i wyłączyć przełącznika.

20. **UWAGA!**

- Używanie innych narzędzi roboczych i innego osprzętu może powodować niebezpieczeństwo odniesienia obrażeń.

21. **Naprawę narzędzia elektrycznego należy zlecać wykwalifikowanemu elektrykowi**

- Niniejsze narzędzie elektryczne odpowiada odnośnym przepisom bezpieczeństwa. Naprawy mogą wykonywać wyłącznie wykwalifikowani elektrycy, stosując oryginalne części zamienne; inaczej istnieje ryzyko wypadku dla użytkownika.

Dodatkowe wskazówki dotyczące bezpieczeństwa

SPECJALNE WSKAZÓWKI DOTYCZĄCE BEZPIECZEŃSTWA DLA ŁUPARKI DO DREWNA

Ostrożnie!

Ruchome części maszyny. Nie wkładać rąk w obszar łupania.

OSTRZEŻENIE:

Podczas stosowania tego urządzenia o dużej mocy mogą się pojawić specjalne zagrożenia. Należy przede wszystkim pamiętać, by się odpowiednio zabezpieczyć oraz osoby znajdujące się w pobliżu. Należy zawsze przestrzegać podstawowych środków ostrożności, aby zminimalizować ryzyko obrażeń i zagrożeń.

PRZED URUCHOMIENIEM NALEŻY PRZECZYTAĆ INSTRUKCJĘ OBSŁUGI.

- Maszyna może być eksploatowana wyłącznie przez jednego operatora.
- Nigdy nie próbować rozłupywać pni, które są większe od zalecanej objętości pnia. Pnie nie mogą posiadać żadnych gwoździ ani drutów, które są wyrzucane co prowadzi do uszkodzenia maszyny. Pnie muszą być na końcu ścięte na płasko oraz pozbawione wszystkich gałęzi. Drzewo rozłupywać zawsze zgodnie z rysunkiem słojów. Drewna nie umieszczać i nie rozłupywać w łuparce w poprzek, gdyż może dojść do uszkodzenia łuparki.
- Operator musi obsługiwać układ sterowania maszyny oburącz, bez zastosowania innego przyrządu zastępczego dla układu sterowania.
- Maszyna może być eksploatowana wyłącznie przez osoby dorosłe, które przed zastosowaniem przeczytały instrukcję obsługi. Nikt nie może stosować niniejszej maszyny bez wcześniejszego zapoznania się z podręcznikiem.
- Nigdy nie rozłupywać jednocześnie dwóch pni, ponieważ może to być przyczyną wyrzucania drewna, co jest niebezpieczne.
- W trakcie eksploatacji nigdy nie dokładać lub wymieniać drewna, ponieważ jest to bardzo niebezpieczne.
- W trakcie pracy maszyny, osoby i zwierzęta muszą się znajdować przynajmniej w promieniu 5 metrów od łuparki do drewna.
- Nigdy nie modyfikować urządzeń ochronnych łuparki do drewna i nie pracować bez ich zastosowania.
- Łuparką do drewna z ciśnieniem siłownika nigdy nie rozłupywać bardzo twardego drewna dłużej niż 5 sekund. Przegrzany olej znajdujący się pod ciśnieniem może prowadzić do uszkodzenia maszyny. Zatrzymać maszynę i po obrocie pnia o 90° ponownie podjąć próbę jego rozłupania. Jeżeli nadal nie da się rozłupać drewna oznacza to, że twardość drewna jest większa od wydajności maszyny i należy je uznać za wybrakowane, aby nie doszło do uszkodzenia łuparki do drewna.
- Działającej maszyny nigdy nie pozostawiać bez nadzoru. Maszynę należy zatrzymać i odłączyć od sieci, gdy nie jest eksploatowana.
- Maszyny nie eksploatować w pobliżu gazu ziemnego, zbiorników z benzyną lub innych materiałów łatwopalnych.
- Nigdy nie otwierać skrzynki rozdzielczej lub pokrywy silnika. W razie potrzeby skontaktować się z wykwalifikowanym elektrykiem.

- Upewnić się, że maszyna oraz kabel nie są narażone na kontakt z wodą. Dbać o kabel elektryczny, a kabla sieciowego nie odłączać gwałtowanie lub nie wyrywać z gniazdka. Kabel chronić przed bardzo wysoką temperaturą, olejem i ostrymi krawędziami.
- W trakcie pracy zwrócić uwagę na stosunek temperatury. Ekstremalne niskie i ekstremalnie wysokie temperatury otoczenia mogą być przyczyną usterek działania.
- Osoba pracująca z maszyną pierwszy raz powinna zostać pouczona na temat użytkowania łuparki do drewna przez doświadczonego operatora i poćwiczyć obsługę maszyny pod nadzorem.
- Przed przystąpieniem do pracy należy sprawdzić, czy wszystkie funkcje urządzenia działają prawidłowo
  - czy wszystkie urządzenia zabezpieczające działają prawidłowo (oburęczny przełącznik bezpieczeństwa, wyłącznik i dźwignia zatrzymania)
  - czy urządzenie może zostać prawidłowo wyłączone
  - czy urządzenie jest prawidłowo ustawione (podstawa pnia, łapa mocująca, wysokość klina do rozłupywania)
  - W takcie pracy obszar roboczy powinien być wolny od przeszkód (np. drewnianych elementów)

SPECJALNE OSTRZEŻENIA PODCZAS EKSPLOATACJI ŁUPARKI DO DREWNA

Podczas stosowanie tego urządzenia o dużej mocy mogą się pojawić specjalne zagrożenia. Należy przede wszystkim pamiętać, by się odpowiednio zabezpieczyć oraz osoby znajdujące się w pobliżu.

Układ hydrauliczny

Nigdy nie eksploatować urządzenia, jeżeli istnieje zagrożenie ze strony cieczy hydraulicznej. Przed eksploatacją łuparki należy skontrolować układ hydrauliczny pod kątem przecieków. Upewnić się, że urządzenie oraz jego obszar roboczy jest czysty i nie posiada plam olejowych. Ciecz hydrauliczna może powodować zagrożenie, gdyż może dojść do poślizgnięcia się i upadku, w trakcie pracy ręce mogą być śliskie lub może pojawić się pożar.

Bezpieczeństwo elektryczne

Nigdy nie eksploatować urządzenia w przypadku zagrożenia elektrycznego. Nigdy nie eksploatować urządzenia elektrycznego w wilgotnych warunkach. Nigdy nie eksploatować urządzenia z nieodpowiednim przewodem doprowadzającym lub przedłużaczem.
Nigdy nie eksploatować urządzenia, jeżeli nie jest połączone z prawidłowo uziemionym przyłączem, które udostępnia moc zgodną z opisem i jest nie jest chronione bezpiecznikiem.

⚠ Uwaga!

Niniejsze narzędzie elektryczne wytwarza podczas pracy pole elektromagnetyczne. Pole to może w pewnych okolicznościach wpływać negatywnie na aktywne lub pasywne implanty medyczne. W celu zmniejszenia ryzyka poważnych lub śmiertelnych obrażeń osobom z implantami medycznymi przed użyciem maszyny zalecamy konsultację z lekarzem i producentem.

Zagrożenia mechaniczne

Łuparka do drewna stwarza przede wszystkim zagrożenia mechaniczne. Nigdy nie eksploatować urządzenia bez odpowiednich rękawic ochronnych, obuwia ze stalowymi czubkami oraz odpowiedniej ochrony oczu. Należy uważać na powstające odłamki; zapobiegać obrażeniom w wyniku ukłucia oraz możliwemu zatarciu się urządzenia. Nigdy nie próbować rozłupywać pni, które są zbyt długie lub zbyt małe i nie pasują do urządzenia. Nigdy nie próbować rozłupywać pni, które zawierają gwoździe, drut lub inne przedmioty. Podczas pracy należy sprzątać; zgromadzone drzewo oraz wióry tworzą niebezpieczny obszar roboczy. Nigdy nie pracować, gdy obszar roboczy jest zasypany, gdyż może dojść do poślizgnięcia się, potknięcia lub wywrócenia. Osoby obserwujące trzymać z dala od urządzenia, a osób nieupoważnionych nigdy nie dopuszczać do obsługi urządzenia.

Ryzyka szczątkowe

Maszyna została skonstruowana zgodnie z najnowszym stanem techniki i uznanymi zasadami techniki bezpieczeństwa. Jednak podczas pracy mogą się pojawić poszczególne ryzyka szczątkowe.

- Niebezpieczeństwo odniesienia obrażeń palców i dłoni ze strony narzędzia rozłupującego w przypadku nieprawidłowego prowadzenia przedmiotu obrabianego.

- Obrażenia w wyniku wyrzuconego przedmiotu obrabianego w przypadku nieprawidłowego zamocowania lub prowadzenia.
- Zagrożenie powodowane przez szczególne właściwości drewna (gałęzie, nierównomierny kształt itp.)
- Zagrożenie zdrowia spowodowane prądem w przypadku stosowania nieprawidłowych elektrycznych przewodów przyłączeniowych.
- Przed podjęciem prac nastawczych lub konserwacyjnych wyciągnąć wtyczkę sieciową.
- Ponadto, pomimo wszelkich podjętych kroków, mogą się pojawić ukryte ryzyka szczątkowe.
- Ryzyka szczątkowe można zminimalizować przestrzegając rozdziału „Wskazówki bezpieczeństwa" oraz „Użytkowanie zgodne z przeznaczeniem", jak i całej instrukcji obsługi.

Normy zapobiegania wypadkom

Maszyna może być obsługiwana tylko przez fachowców, którzy zapoznali się dokładnie z treścią niniejszej instrukcji.

Przed użyciem należy sprawdzić, czy zabezpieczenia znajdują się w idealnym stanie.

Przed uruchomieniem należy ponadto zapoznać się z mechanizmami sterowania maszyny na podstawie instrukcji obsługi.

Nie wolno przekraczać podanej wydajności maszyny.

Maszyny nie wolno użytkować w żadnym razie niezgodnie z jej przeznaczeniem.

Stosownie do przepisów obowiązujących w kraju, gdzie jest użytkowana maszyna, personel musi nosić nakazaną w nich odzież roboczą, przy czym zabronione jest noszenie luźnych i trzepoczących ubrań, pasków, pierścionków i łańcuszków, a długie włosy należy w miarę możliwości wiązać.

Stanowisko robocze należy w miarę możliwości utrzymywać w porządku i czystości, a narzędzia, akcesoria i wkrętak kłaść w zasięgu ręki.

Podczas czyszczenia i przeglądów maszyna nie może w żadnym wypadku być podłączona do sieci elektrycznej.

Jest surowo zabronione uruchamianie maszyny bez zabezpieczeń lub z wyłączonymi mechanizmami zabezpieczającymi.

Jest surowo zabronione demontowanie lub modyfikowanie zabezpieczeń.

Nie należy przystępować do żadnych czynności związanych z przeglądami lub regulacją bez przeczytania niniejszej instrukcji.

Podany w instrukcji plan przeglądów okresowych musi być przestrzegany ze względów bezpieczeństwa, a także dla sprawnego działania maszyny.

Naklejki ostrzegawcze muszą być zawsze czyste i czytelne oraz należy ich ściśle przestrzegać, aby uniknąć wypadków; w razie uszkodzenia lub odklejenia się naklejek bądź wymiany części, na których się znajdowały, należy zamówić u producenta nowe, oryginalne naklejki i przykleić je we wskazanych miejscach.

Do gaszenia ewentualnego pożaru mogą być używane tylko proszkowe środki gaśnicze. Ze względu na niebezpieczeństwo zwarcia pożarów instalacji nie wolno gasić strumieniem wody.

Jeśli ogień nie zostanie natychmiast ugaszony, należy uważać na wyciek substancji.

Dłużej trwający pożar może spowodować eksplozję zbiornika oleju lub przewodów znajdujących się pod ciśnieniem: należy na to uważać, aby nie odnieść obrażeń wskutek wytryśnięcia cieczy.

6. Dane techniczne

	Compact 12t	Compact 15t
Wymiary GŁ./SZER./ WYS. mm	1160x960x1100 / 1650	
Wysokość stołu obrotowego mm	320	
Wysokość robocza mm	920	
Długość kawałka drewna cm	1070 / 750	
moc maks. t*	12	15
Ciśnienie hydrauliczne MPa	23,3	25,6
Skok siłownika cm	55,0	
Prędkość posuwu cm/s	5,2	5,2
Prędkość powrotna cm/s	22	22
Ilość oleju l	8,0	
Długość drewna min./ maks. cm	9 – 40	
Ciężar kg	191	
Napęd		
Silnik V/Hz	400/50	400/50
Pobór mocy P1 kW	3,5	3,5
Moc oddawana P2 kW	2,5	2,5
Prąd odbioru A	14	
Oporność zwarciowa kA	1	
Tryb pracy	S6/40% / IP54	
Prędkość obrotowa silnika 1/min	2800	
Wyłącznik silnikowy	tak	
Odwracacz fazy	tak	

Zmiany techniczne zastrzeżone!

* Maksymalna siła rozdzielająca, którą można osiągnąć zależy od oporu materiału, który ma być rozłupany i może się zmieniać z powodu zmiennych czynników wpływających na system hydrauliczny.

7. Rozpakowanie

- Otworzyć opakowanie i wyjąć ostrożnie urządzenie.
- Usunąć materiał opakowaniowy oraz zabezpieczenia opakowania/transportowe (jeśli występują).
- Sprawdzić, czy zakres dostawy jest kompletny.
- Sprawdzić urządzenie i elementy wyposażenia pod kątem uszkodzeń w trakcie transportu. W przypadku reklamacji natychmiast poinformować o tym dostawcę. Późniejsze reklamacje nie będą uznawane.
- W miarę możliwości zachować opakowanie do zakończenia okresu gwarancyjnego.
- Przed zastosowaniem produktu zapoznać się z nim na podstawie instrukcji obsługi.
- W przypadku akcesoriów i części zużywalnych i zamiennych stosować wyłącznie oryginalne części. Części zamienne można nabyć u swojego dystrybutora.
- Przy zamówieniach podawać nasze numery artykułów oraz typ i rok produkcji produktu.

⚠ OSTRZEŻENIE!
Niebezpieczeństwo połknięcia i uduszenia!
Materiały opakowaniowe, opakowania i zabezpieczenia transportowe nie są zabawkami dla dzieci. Plastikowe torebki, folie i małe części mogą zostać połknięte i spowodować uduszenie.

- Materiały opakowaniowe, opakowania i urządzenia zabezpieczające do transportu przechowywać z dala od dzieci.

8. Montaż / Przed uruchomieniem

⚠ Uwaga!
Przed uruchomieniem urządzenie koniecznie całkowicie zmontować!

Ze względu na wymogi logistyczne łuparka do drewna scheppach nie jest w całości zmontowana w opakowaniu.

Montaż drążków sterujących, rys. 7

- Lekko naoliwić płytę ślizgową (5d).
- Ustawić drążek sterujący (5), tak aby rozpórka (5c) weszła w wycięcie.

- Włożyć od góry śrubę z łbem sześciokątnym M8 x 30 (5b) z podkładką i przykręcić ją podkładką i nakrętką od dołu na tyle, żeby drążek sterujący zachował swobodę ruchu.
- Lewe ramię operacyjne 5a zamontować w ten sam sposób (5c) rys. 8, dodatkowo przeprowadzić górną dźwignię wahadłową przez wycięcie drążka przesuwu (5d) rys. 1

Montaż kół jezdnych, rys. 5
- Wetknąć oś kół (12a) w otwory na wylot.
- Zamontować z obu stron po jednej podkładce (12b), kole jezdnym (12) i podkładce (12b).
- Wcisnąć zaślepki (12c) po obu stronach.

Montaż wspornika ochronnego rys. 8
Włożyć dwa wsporniki ochronne (9) do uchwytu, zastosować podkładkę z lewej i prawej strony oraz śruby sześciokątne M10x55 z nakrętką sześciokątną (9a) i dokręcić je.

Montaż kół podporowych, rys. 9
- Zamontować uchwyt koła prawego (24) i uchwyt koła lewego (25) do uchwytów za pomocą śrub sześciokątnych M10x25 z podkładką i nakrętką (25a), nie dokręcać jeszcze śrub.
- Włożyć tuleję (26a) do koła podporowego (26) i założyć podkładki (26b) z lewej i prawej strony.
- Wziąć zamontowane koło podporowe i wsunąć je pomiędzy ruchome uchwyty koła, zamontować śrubę sześciokątną M10x70 z podkładką i nakrętką 26c i dokręcić.
- Dokręcić wszystkie 4 śruby (25a) do uchwytów koła.

Montaż króćca, rys. 1
Zamontować króciec (15) do płyty podstawowej za pomocą śrub sześciokątnych M10x25 i podkładki (15a).

Montaż haka łańcuchowego, rys. 6
Hak łańcuchowy (22) zamontować na uchwycie kolumny łuparki (3) za pomocą śruby sześciokątnej M12x35 z podkładką i nakrętką (22a).

Montaż podnośnika pni, rys. 5
- Zamontować podnośnik pni (19) za pomocą śruby sześciokątnej M12x70 z podkładką i nakrętką (19a) do uchwytu płyty podstawowej, nakrętka musi być po prawej stronie w kierunku kół!
- Wsunąć wspornik podnośnika pni (18) w wycięcie i wkręcić śrubę z łbem gniazdowym M6 (18a) w górną część rury.
- Zamocować łańcuch (20) za pomocą śruby sześciokątnej M10x30 z podkładką i nakrętką (20a) po zewnętrznej stronie łącznika, przykręcić nakrętkę tylko na tyle, aby łańcuch mógł się swobodnie poruszać. Uwaga! Łańcuch musi obracać się płynnie i całkowicie na śrubie!

Montaż dźwigni zapadkowej, rys. 2
- Włożyć dźwignię zapadkową (21) do uchwytu, zastosować podkładkę z lewej i prawej strony oraz śruby sześciokątne M10x55 z nakrętką sześciokątną (21a) i dokręcić je.
- Sprawdzić swobodę ruchu kratki (21b)!

9. Wskazówki dotyczące pracy

Ogranicznik skoku do krótkiego drewna, rys. 12
- Doprowadzić klin rozdzielnik do wymaganej pozycji.
- Wyciągnąć dźwignię zatrzymania.
- Wyłączyć silnik.
- Odkręcić śrubę ustalającą A.
- Prowadzić pręt regulacji skoku B w górę, aż zostanie zatrzymany przez ogranicznik.
- Z powrotem dokręcić śrubę ustalającą A.
- Włączyć silnik.
- Skontrolować górną pozycję.

10. Uruchomienie

⚠ Uwaga!
Przed uruchomieniem urządzenie koniecznie całkowicie zmontować!

Przed każdym użyciem należy przeprowadzić kontrolę poziomu oleju — patrz rozdział „Konserwacja”!

Ustawianie
Przygotować stanowisko robocze, w którym ma stanąć maszyna. Zarezerwować na tyle dużo miejsca, aby praca przebiegała bezpiecznie i bez zakłóceń.
Maszyna skonstruowana jest z myślą o pracy na płaskiej powierzchni i musi zostać stabilnie ustawiona na równym i twardym podłożu.

Kontrola działania
Przed każdym użyciem należy przeprowadzić kontrolę działania.

- Działanie:
  - Nacisnąć oba uchwyty w dół.

- Rezultat:
  - Klin rozdzielnik schodzi w dół — do wysokości około 10 cm nad stołem.

- Działanie:
  - Puścić jedną z rękojeści.

- Rezultat:
  - Klin rozdzielnik pozostaje w wybranej pozycji.

- Działanie:
  - Puścić oba uchwyty

- Rezultat:
  - Klin rozdzielnik wróci do górnej pozycji.

Uruchamianie
Upewnić się, że maszyna jest całkowicie i przepisowo zmontowana. Przed każdym użyciem sprawdzić, czy
- czy przewody przyłączeniowe są w poprawnym stanie (zwracać uwagę na pęknięcia, nacięcia itp.);
- maszyna nie jest uszkodzona;
- wszystkie śruby są poprawnie dokręcone;
- nie ma wycieków z instalacji hydraulicznej;
- poziom oleju jest dostateczny.

Jeśli temperatura powietrza wynosi mniej niż 5°C, należy uruchomić łuparkę i pozostawić ją na 15 minut na biegu jałowym, aby olej hydrauliczny się podgrzał.

Odpowietrzanie, rys. 14
Przed uruchomieniem łuparki należy odpowietrzyć instalację hydrauliczną.
- Odkręcić korek odpowietrznika (A) o kilka obrotów, aby powietrze ulotniło się ze zbiornika oleju.
- Podczas pracy korek powinien być odkręcony.
- Przed przemieszczeniem łuparki należy dokręcić korek, aby nie wyciekł olej.

Nieodpowietrzenie instalacji hydraulicznej grozi uszkodzeniem uszczelek, a zatem łuparki przez uwięzione powietrze!

Bezpieczeństwo elektryczne
Narzędzie elektryczne podłączyć do prądu sieciowego przy pomocy gniazda wtykowego z zestykiem ochronnym z zabezpieczeniem maks. 16A. Zalecamy montaż ochrony przed prądem uszkodzeniowym ze znamionowym prądem wyzwalającym nie przekraczającym 30mA. Proszę się skonsultować z instalatorem elektrycznym.

Włączanie / wyłączanie, rys. 7
- Zielony przycisk służy do włączania.
- Czerwony przycisk służy do wyłączania.

Wskazówka:
Przed każdym użyciem skontrolować działanie modułu włączania i wyłączania przez jednokrotne włączenie, a następnie wyłączenie.

Zabezpieczenie przed ponownym uruchomieniem w przypadku przerwy w dostawie prądu (odcinacz wyzwalany brakiem napięcia)
W przypadku awarii zasilania, nieumyślnego wyciągnięcia wtyczki lub niesprawnego bezpiecznika urządzenie wyłącza się automatycznie. W celu włączenia należy ponownie nacisnąć zielony przycisk na module sterowniczym.

Łupanie
- Podnośnik pni (19) rys. 13 musi być u góry w pozycji włączonej.
- Położyć drewno na płycie podstawowej (17) rys. 1 i przytrzymać dwoma łapami mocującymi (4) na ramionach operacyjnych (5, 5a), kawałek drewna przyłożyć centralnie do klina rozdzielnika (2), nacisnąć dźwignie operacyjne (7) w dół, jak tylko klin rozłupujący (2) wbije się w drewno, odsunąć oba ramiona operacyjne (5, 5a) o ok. 2 cm od drewna, jednocześnie naciskając dźwignie operacyjne (7) w dół. W ten sposób uniknie się uszkodzenia łap mocujących (4)!
- Klin rozdzielnik (2) przesuwać w dół aż do rozłupania drewna, jeśli przy pierwszym skoku rozłupywania drewno nie zostanie całkowicie rozłupane, zwolnić powoli obie dźwignie sterujące (7) i ostrożnie przesunąć klin rozdzielnik (2) z drewnem do góry do pozycji końcowej. Następnie obrócić stół obrotowy (8) rys. 13 ręcznie lub stopą tak, aby zatrzasnął się hak ryglujący (10) rys. 1. Następnie wykonać drugi suw rozłupywania aż do całkowitego rozłupania drewna i wyjąć kłody, po czym ponownie odchylić stół obrotowy nogą lub ręką.

Użytkowanie podnośnika pni
Ogólne wskazówki dotyczące podnośnika pni:

- Ze względów bezpieczeństwa łańcuch podnośnika pni może być zaczepiony wyłącznie ostatnim ogniwem na haku łańcucha (22).
- Należy zwrócić uwagę na to, by w obszarze roboczym podnośnika pni nie przebywały żadne osoby.

Użytkowanie podnośnika pni:

- Poluzować dźwignię zapadkową (21b) podnośnika pni, tak aby rura unosząca mogła się swobodnie poruszać.
- Przesunąć nóż łuparki na dół na tyle, by rura unosząca podnośnika pni spoczywała całkowicie na podłożu.
- W tym położeniu można wtoczyć pień przeznaczony do rozdzielenia na rurę unoszącą. Pień należy umieścić w obszarze pomiędzy dwoma mocowaniami.
- Pociągnąć dźwignię zatrzymującą (16) do przodu i pozwolić, aby nóż łuparki powoli przesuwał się do góry.
- Podnośnik pni przesuwa się do góry i umieszcza pnie na płycie podstawowej.
- Następnie wyrównać pień do środka klina rozłupującego i rozłupać go. (patrz: wskazówka dotycząca pracy „Rozłupywanie")
- Następnie usunąć rozłupane drewno i nowe drewno może być rozłupane w opisany sposób.

Ostrożnie!
Nie stawać w obszarze roboczym podnośnika pni!
Niebezpieczeństwo odniesienia obrażeń!

Odchylenie podnośnika pni:
Jeśli podnośnik pni nie jest używany, pełni funkcję drugiego ramienia ochronnego. W tym celu należy przestawić ramię w górę, aż do zablokowania dźwigni zapadkowej.

Pozycja transportowa podnośnika pni:
Przesunąć podnośnik pni ręcznie w górę, aż nastąpi jego zablokowanie.

Uwaga!
Płytę podstawową należy zawsze utrzymywać w czystości, aby stół obrotowy mógł się pewnie zatrzasnąć za pomocą haka ryglującego.

- Rozłupywać tylko prosto przepiłowane drewno.
- Rozłupywać drewno zawsze pionowo.
- Nigdy nie rozłupywać drewna poziomo ani na ukos.
- Podczas łupania drewna nosić odpowiednie rękawice.

Kończenie pracy

- Sprowadzić klin rozdzielnik do dolnej pozycji.
- Dociągnąć dźwignię oporową (16) (rys. 12)
- Wyłączyć urządzenie i wyjąć wtyczkę przewodu sieciowego.
- Zakręcić śrubę odpowietrzającą.
- Przeprowadzić przegląd zgodnie z ogólnymi wskazówkami dotyczącymi konserwacji.

Przyłącze elektryczne
Zainstalowany silnik elektryczny jest gotowy do eksploatacji. Przyłącze odpowiada właściwym przepisom VDE (Związek Elektryków Niemieckich) oraz normom DIN.

Przyłącze sieciowe udostępniane przez klienta oraz przedłużacz muszą być zgodne z powyższymi przepisami.

- Produkt spełnia wymagania dyrektywy EN 61000-3-11 i podlega szczególnym warunkom przyłączenia. Oznacza to, że zabronione jest jego podłączanie do dowolnie wybieranych punktów przyłączeniowych.
- W przypadku niekorzystnych warunków sieciowych produkt może powodować przejściowe wahania napięcia.
- Produkt jest przewidziany wyłącznie do zastosowania w punktach przyłączeniowych, które
  a) nie przekraczają maksymalnej dopuszczalnej impedancji sieci „Z" (Zmaks. = 0,382 Ω) lub
  b) posiadają obciążalności sieci prądem ciągłym wynoszącą co najmniej 100 A na fazę.
- Użytkownik musi zapewnić, jeżeli to konieczne, w porozumieniu z zakładem energetycznym, by punkt przyłączeniowy, w którym ma być eksploatowane narzędzie, spełniał jedno z dwóch wyżej wymienionych wymagań a) lub b).

Ważna wskazówka
W przypadku przeciążenia silnika wyłącza się on samoczynnie. Po czasie chłodzenia (zróżnicowany), silnik można ponownie uruchomić.

Uszkodzony elektryczny przewód przyłączeniowy
Na przewodach elektrycznych powstają często uszkodzenia izolacji.

Przyczyną może być:
- Ściskanie, w przypadku gdy przewody są prowadzone przez okna lub szczeliny w drzwiach.
- Zagięcia, w przypadku nieprawidłowego zamocowania lub prowadzenia przewodów.
- Przecięcia, w przypadku najeżdżania na przewody.
- Uszkodzenia izolacji, w przypadku wyrywania z gniazdka naściennego.
- Pęknięcia, spowodowane starzeniem się izolacji.

Uszkodzonych przewodów elektrycznych nie wolno używać - ze względu na uszkodzenie izolacji zagrażają życiu.
Przewody elektryczne należy regularnie kontrolować pod kątem uszkodzeń. Pamiętać, by podczas sprawdzania przewodu nie był on podłączony do sieci elektrycznej.

Przewody elektryczne muszą odpowiadać właściwym przepisom VDE (Związek Elektryków Niemieckich) oraz normom DIN. Stosować wyłącznie przewody przyłączeniowe z oznaczeniem H07RN.

Przestrzegać informacji znajdującej się na oznaczeniu typu umieszczonym na przewodzie.

Silnik indukcyjny trójfazowy 400 V / 50 Hz
Napięcie sieciowe 400 V /50 Hz.
Przyłącze sieciowe wraz z przewodem przedłużacza musi być 5-żyłowe = 3 P + N + SL. - (3/N/PE).

Przyłącze sieciowe musi być zabezpieczone bezpiecznikiem maks. 16 A.

Podczas przyłączania do sieci lub zmiany lokalizacji należy zweryfikować kierunek obrotów. W razie potrzeby należy zamienić polaryzację.
Obrócić urządzenie do odwracania biegunów (400 V) we wtyczce urządzenia. (Rys. 15).

11. Czyszczenie, konserwacja i naprawa

Uwaga!
Przed wszelkimi pracami związanymi z czyszczeniem, konserwacją i naprawą odłączyć wtyczkę od zasilania.

Przezbrajanie oraz prace regulacyjne i czyszczenie wykonywać wyłącznie przy wyłączonym silniku.

Wprawni mechanicy mogą samodzielnie wykonywać drobne naprawy przy maszynie.

Prace naprawcze i konserwacyjne na instalacji elektrycznej mogą być wykonywane wyłącznie przez wykwalifikowanych elektryków.
Po zakończeniu naprawy lub konserwacji należy natychmiast zamontować z powrotem wszystkie urządzenia ochronne i zabezpieczające.

Zalecamy Państwu:
- Po każdym użyciu maszynę należy dokładnie wyczyścić!
- Klin rozdzielnik
  - Klin rozdzielnik jest częścią zużywalną, którą w razie potrzeby należy ponownie oszlifować.
- Zabezpieczenie dwuręczne
  - Kombinowane urządzenie trzymające i sterujące musi zachować płynność ruchu. Od czasu do czasu smarować kilkoma kroplami oleju.
- Ruchome elementy
  - Utrzymywać prowadnice noża łuparki w czystości. (Brud, wióry, kora itp.)
  - Oliwić szyny ślizgowe olejem w rozpylaczu lub smarem stałym
- Kontrolować poziom oleju w instalacji hydraulicznej!
  - Kontrolować szczelność i stopień zużycia przyłączy i złączek hydraulicznych. Ew. dokręcić połączenia gwintowane.

Kontrola poziomu oleju
Instalacja hydrauliczna jest zamkniętym systemem zawierającym zbiornik oleju, pompę oleju i zawór sterujący. Poziom oleju smarowego należy regularnie kontrolować zawsze przed uruchomieniem.
Zbyt niski poziom oleju może spowodować uszkodzenie pompy.

Wskazówka:
Poziom oleju należy kontrolować przy wsuniętym nożu łuparki. Bagnet pomiaru oleju znajduje się pod stołem roboczym w korku wlewowym (rys. 8) i posiada 2 nacięcia. Jeśli poziom oleju znajduje się na dolnym wyżłobieniu, oznacza to minimalną ilość oleju. W takim przypadku należy natychmiast dolać oleju. Górne wyżłobienie wskazuje maksymalną ilość oleju.
Kolumna łuparki musi zostać przed kontrolą wsunięta, a maszyna musi stać prosto.
Kiedy wymieniać olej?
Pierwsza wymiana oleju po 50 roboczogodzinach, potem co 500 roboczogodzin.

Wymiana oleju, rys. 14
- Całkowicie wsunąć kolumnę łuparki.
- Podstawić pod rozdzielacz pojemnik o pojemności co najmniej 8 l.
- Odkręcić korek odpowietrznika A
- Wykręcić śrubę spustową B, aby olej mógł wypłynąć.
- Założyć z powrotem śrubę spustową B i ją mocno dokręcić.
- Wlać 8 l nowego oleju hydraulicznego przez czysty lejek.
- Przykręcić z powrotem korek odpowietrznika.

Poprawnie zutylizować wylany stary olej w miejscowym punkcie zbiórki starego oleju. Wylewanie starych olejów na ziemię lub mieszanie ich z odpadami jest zabronione.

Zalecamy następujące oleje hydrauliczne:
- Aral Vitam gf 22
- BP Energol HLP-HM 22
- Mobil DTE 11
- Shell Tellus 22
- lub równoważne.

Nie stosować żadnych innych rodzajów oleju!
Użycie innych olejów zaszkodziłoby działaniu siłownika hydraulicznego.

Podłużnica łuparki
Podłużnicę łuparki należy przed uruchomieniem lekko naoliwić. Ten proces należy wykonywać co 5 roboczogodzinach. Nanieść cienką warstwę smaru stałego lub oleju w rozpylaczu. Podłużnica nie może pracować na sucho.

Instalacja hydrauliczna
Instalacja hydrauliczna jest zamkniętym systemem zawierającym zbiornik oleju, pompę oleju i zawór sterujący
Fabrycznie zmontowany system nie może być modyfikowany ani zmieniany.

Regularnie kontrolować poziom oleju.
Zbyt niski poziom oleju może spowodować uszkodzenie pompy.
Regularnie kontrolować szczelność przyłączy hydraulicznych i połączeń śrubowych — w razie potrzeby dokręcić.

Przed rozpoczęciem kontroli lub przeglądu należy posprzątać obszar roboczy i przygotować stosowne narzędzia w dobrym stanie.
Podane przedziały czasowe dotyczą normalnych warunków użytkowania; jeśli zatem maszyna poddawana jest dużym obciążeniom, należy te cykle stosownie skrócić.
Poszycia maszyny, maskownice i dźwignie sterujące należy oczyścić miękką, suchą lub lekko zwilżoną neutralnym detergentem szmatką. Nie czyścić żadnymi rozpuszczalnikami, jak alkohol lub benzyna, ponieważ mogą one uszkodzić powierzchnie.
Trzymać olej i środki smarne poza zasięgiem osób nieupoważnionych; dokładnie czytać wszystkie instrukcje na opakowaniach i ściśle ich przestrzegać; unikać bezpośredniego kontaktu ze skórą i po użyciu dobrze spłukać.

Przyłącza i naprawy
Podłączanie oraz naprawy wyposażenia elektrycznego mogą być przeprowadzane przez wykwalifikowanego elektryka.

W przypadku pytań proszę o podanie następujących danych:
- Rodzaj prądu silnika
- Dane z tabliczki identyfikacyjnej maszyny
- Dane z tabliczki identyfikacyjnej silnika

Informacje serwisowe
Należy pamiętać, że w przypadku tego produktu poniższe części podlegają naturalnemu zużyciu lub zużyciu uwarunkowanemu użytkowaniem, bądź są potrzebne jako materiały zużywalne.
Części zużywalne*: Klin rozdzielnik

* opcjonalnie w zakresie dostawy!

Części zamienne i wyposażenie można zamówić w naszym punkcie serwisowym. W tym celu zeskanować kod QR znajdujący się na stronie tytułowej.

12. Transport

Przewożenie ręczne, rys. 10
Łuparkę klinową można przewozić dopiero po opuszczeniu klina rozdzielnika (3) na sam dół. Przechylić rozdzielacz za pomocą rękojeści (1) na kolumnie łuparki, aż maszyna stanie na kole podporowym (26) i będzie można ją odjechać.

Transportowanie za pomocą urządzenia dźwignicowego, rys. 11
Przymocować pas do uchwytu górnego wspornika ochronnego po lewej stronie i do uchwytu dźwigni zapadkowej po prawej stronie, a następnie ostrożnie podnieść maszynę!
Nigdy nie podnosić za klin rozdzielnik!

13. Przechowywanie

W przypadku magazynowania przestrzegać następujących warunków:
- Suche, zadaszone miejsce magazynowania
- Maks. wilgotność 80 %
- Zakres temperaturowy -20°C do +60°C

Maszyna powinna pracować w następujących warunkach otoczenia:

	minimalny	maksymalny	zalecane
Temperatura	5 C°	40 C°	16 C°
Wilgotność		95 %	70 %

Narzędzie przechowywać w oryginalnym opakowaniu. Przykryć narzędzie, by chronić je przed pyłem lub wilgocią. Zachować instrukcję obsługi narzędzia.

14. Utylizacja i ponowne wykorzystanie

Urządzenie znajduje się w opakowaniu chroniącym przed uszkodzeniami transportowymi. Opakowanie to jest materiałem surowym i w związku z tym nadaje się do wielokrotnego użytku lub może być ponownie wprowadzone do obiegu surowców.

Urządzenie i jego wyposażenie są wykonane z różnych materiałów, np. metalu i tworzyw sztucznych. Uszkodzone elementy dostarczyć do punktu zbiorczego odpadów specjalnych. Zasięgnąć informacji w specjalistycznym punkcie sprzedaży lub w zarządzie gminy!

Maszyna nie zawiera żadnych substancji szkodliwych dla zdrowia lub środowiska, ponieważ jest w całości zbudowana z materiałów nadających się do przetworzenia lub utylizacji zwykłymi metodami.
W sprawie utylizacji należy się zwrócić do specjalistycznych firm lub wykwalifikowanych fachowców, które znają możliwe ryzyka oraz przeczytali niniejsze instrukcje obsługi i będą ich ściśle przestrzegali.

Gdy maszyna się wysłuży, należy przeprowadzić następujące działania, przestrzegając wszystkich norm zapobiegania wypadkom:
- Odciąć dopływ energii (elektrycznej lub z WOM).
- Odłączyć wszystkie przewody elektryczne i oddać je do specjalistycznego punktu zbiórki, postępując zgodnie z przepisami obowiązującymi w danym kraju.
- Opróżnić zbiornik oleju i oddać olej w szczelnych pojemnikach do punktu zbiórki, postępując zgodnie z przepisami obowiązującymi w danym kraju.
- Wszystkie pozostałe części maszyny oddać do punktu zbiórki złomu, postępując zgodnie z przepisami obowiązującymi w danym kraju.

Zużytego sprzętu nie wolno wyrzucać wraz z odpadami domowymi!

Symbol ten oznacza, że zgodnie z dyrektywą w sprawie zużytego sprzętu elektrycznego i elektronicznego (2012/19/UE) oraz przepisami krajowymi niniejszego produktu nie wolno utylizować wraz z odpadami domowymi. Produkt ten należy przekazać do przeznaczonego do tego celu punktu zbiórki.

Można to zrobić np. poprzez zwrot przy zakupie podobnego produktu lub przekazanie do autoryzowanego punktu zbiórki zajmującego się recyklingiem zużytego sprzętu elektrycznego i elektronicznego. Nieprawidłowe obchodzenie się z zużytym sprzętem może mieć negatywny wpływ na środowisko i zdrowie ludzkie ze względu na potencjalnie niebezpieczne materiały, które często znajdują się w zużytym sprzęcie elektrycznym i elektronicznym. Poprzez prawidłową utylizację tego produktu przyczyniają się Państwo także do efektywnego wykorzystania zasobów naturalnych. Informacje dotyczące punktów zbiórki zużytego sprzętu można otrzymać w urzędzie miasta, od podmiotu publiczno-prawnego zajmującego się utylizacją, autoryzowanej jednostki odpowiedzialnej za utylizację zużytego sprzętu elektrycznego i elektronicznego lub w firmie obsługującej wywóz śmieci w Państwa miejscu zamieszkania.

15. Pomoc dotycząca usterek

W poniższej tabeli podano oznaki błędów oraz opisano, jakie środki zaradcze zastosować, gdy maszyna nie pracuje prawidłowo. Jeżeli mimo to nie ma możliwości zlokalizowania i usunięcia problemu, należy zwrócić się do warsztatu serwisowego.

Usterka	Możliwa przyczyna	Rozwiązanie	Zagrożenia
Pompa hydrauliczna nie uruchamia się	Brakuje napięcia	Sprawdzić, czy przewody są podłączone do sieci elektrycznej	Niebezpieczeństwo porażenia prądem Ten proces musi zostać wykonany przez elektryka.
	Zadziałał wyłącznik termiczny silnika	Włączyć z powrotem wyłącznik termiczny znajdujący się we wnętrzu obudowy silnika	
Kolumna nie porusza się w górę	Niski poziom oleju	Skontrolować poziom oleju i dolać go	Niebezpieczeństwo zabrudzenia Ten proces może zostać wykonany przez operatora maszyny.
	Jedna z dźwigni nie jest podłączona	Skontrolować mocowanie dźwigni	Niebezpieczeństwo skaleczenia Ten proces może zostać wykonany przez operatora maszyny.
	Brud na szynach	Oczyścić kolumnę	
Silnik pracuje, ale kolumna nie porusza się w górę	Błędny kierunek obrotów silnika w przypadku prądu zmiennego	Skontrolować kierunek obrotów silnika i go przestawić	

Przeglądy i naprawy

Wszystkie przeglądy muszą być wykonywane przez fachowców ściśle według niniejszej instrukcji obsługi. Przed wykonaniem przeglądu należy podjąć wszystkie możliwe środki ostrożności, wyłączyć silnik i odłączyć zasilanie (wyjąć wtyczkę). Zamocować na maszynie tabliczkę wyjaśniającą sytuację awarii: „Maszyna wyłączona z eksploatacji na czas konserwacji. Osobom nieupoważnionym zabrania się przebywania przy maszynie i jej uruchamiania."

Objašnjenje simbola na uređaju

Svrha je simbola u ovom priručniku skrenuti vašu pozornost na moguće rizike. Sigurnosne simbole i objašnjenja uz njih valja pomno proučiti. Sama upozorenja neće otkloniti rizike i ne mogu zamijeniti ispravne mjere za sprječavanje nezgoda.

	Prije stavljanja u pogon pročitajte priručnik
	Rabite sigurne cipele
	Rabite radne rukavice
	Koristite štitnik sluha
	Rabite zaštitne naočale
	Rabite zaštitnu kacigu
	Zabranjen pristup neovlaštenim osobama
	Zabranjeno je pušenje u radnom prostoru
	Ne dopustite da hidraulično ulje dospije u tlo. Propisno odložite staro ulje (na lokalno sabiralište za staro ulje). Otpadno ulje zabranjeno je ispuštati u tlo ili miješati s otpadom.
	Zabranjeno je demontiranje ili mijenjanje zaštitnih i sigurnosnih naprava.
	U radnom prostoru stroja smije biti samo rukovatelj. Neaktivne osobe te kućne i korisne životinje udaljite iz opasnog područja (najmanje 5 m).
	Zaglavljene trupce ne vadite rukama.
	Pozor! Prije popravka, održavanja i čišćenja isključite motor i izvucite mrežni utikač.

	Opasnost od posjekotina i prignječenja; nikada ne dodirujte opasna područja kada se nož za cijepanje kreće.
	Visoki napon, životna opasnost!
	Strojem smije rukovati samo jedna osoba!
	Prije početka rada otpustite vijak odušnika za cca 2 okretaja. Zatvorite ga prije transporta.
	Oprez! Pokretni alati!
	Uređaj ne transportirajte u položenom položaju!
	Smjer vrtnje motora
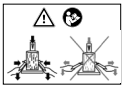	Fiksirajte drvo obama upravljačkim krakovima Nakon što nož za cijepanje prodre u drvo, lagano otvorite upravljačke krakove. Ali ne do kraja.

Sadržaj: **Stranica:**

1. Uvod ... 205
2. Opis uređaja ... 205
3. Opseg isporuke ... 205
4. Namjenska uporaba ... 205
5. Sigurnosne napomene ... 206
6. Tehnički podatci ... 210
7. Raspakiravanje ... 211
8. Montaža / prije stavljanja u pogon ... 211
9. Radne upute ... 212
10. Stavljanje u pogon ... 212
11. Čišćenje, održavanje i popravljanje ... 214
12. Transport ... 216
13. Skladištenje ... 216
14. Zbrinjavanje i recikliranje ... 216
15. Otklanjanje neispravnosti ... 217

1. Uvod

Proizvođač:
Scheppach GmbH
Günzburger Straße 69
D-89335 Ichenhausen

Poštovani kupci,
Želimo vam mnogo zadovoljstva i uspjeha pri radu s novim uređajem.

Napomena:
Prema važećem njemačkom Zakonu o odgovornosti za proizvode, proizvođač ovog uređaja ne odgovara za štete koje nastanu na ovom uređaju ili koje ovaj uređaj uzrokuje u slučaju:

- nestručnim rukovanjem
- Nepridržavanje priručnika za uporabu,
- Popravcima koje obave neovlašteni stručnjaci
- Montiranje i zamjena neoriginalnih rezervnih dijelova
- nenamjenskom uporabom
- kvarom električnog sustava zbog nepoštivanja električnih propisa i propisa VDE 0100, DIN 57113 / VDE 0113

Vodite računa o sljedećem:
Prije montaže i stavljanja u pogon pročitajte cjelokupan tekst priručnika za uporabu.
ovaj priručnik za uporabu pomoći će vam da upoznate uređaj i upotrebljavate ga na propisan način.
Priručnik za uporabu sadržava važne napomene za siguran, ispravan i učinkovit rad s uređajem te za izbjegavanje opasnosti, smanjivanje troškova popravka i prekida rada te povećavanje pouzdanosti i vijeka trajanja uređaja.
Osim sigurnosnih propisa iz ovog priručnika za uporabu svakako se pridržavajte i nacionalnih propisa koji se odnose na rad ovog uređaja.
Čuvajte priručnik za uporabu u blizini uređaja, zaštićenog od prljavštine i vlage u plastičnoj vrećici. Prije početka rada svi rukovatelji moraju pročitati i pozorno se pridržavati ovog priručnika.
Na uređaju smiju raditi samo osobe koje su podučene u uporabi uređaja i upućene u opasnosti koje su povezane s njegovom uporabom. Strojem smiju rukovati samo osobe odgovarajuće minimalne dobi.
Osim sigurnosnih napomena sadržanih u ovom priručniku za uporabu i posebnih nacionalnih propisa valja se pridržavati i općeprihvaćenih tehničkih pravila za rad konstrukcijski identičnih naprava.

Ne preuzimamo odgovornost za nezgode ili štete koje nastanu zbog nepridržavanja ovog priručnika i sigurnosnih napomena.

2. Opis uređaja sl. 1-4

1. Ručka
2. klin za cijepanje
3. Stup za cijepanje
4. Pridržna kandža
5. Upravljački krak desno

5a. Upravljački krak lijevo

6. Štitnik za prste
7. Upravljačka ručica
8. Zakretni stol
9. Zaštitni stremen
10. Kuka za blokiranje
11. Odzračni poklopac
12. Kotači
13. Prekidač i utikač
14. Motor
15. Potporanj
16. Zaustavna poluga
17. Temeljna ploča
18. Potporanj podizača trupaca
19. Podizač trupaca
20. Lanac
21. Zaporna poluga
22. Kuka za lanac
23. Magnetni graničnik
24. Držač kotača desno
25. Držač kotača lijevo
26. Potporni kotač

3. Opseg isporuke

- Hidraulični cjepač drva
- Mali dijelovi / vrećica s priborom
- Priručnik za uporabu

4. Namjenska uporaba

Stroj ispunjava važeću Direktivu EZ-a o strojevima.

- Hidraulični cjepač drva moguće je rabiti samo u uspravnom položaju, a drva je dopušteno cijepati samo uspravno u smjeru vlakana. Dimenzije drva koje valja cijepati:
  - Duljina drva 75 – 107 cm
  - ø min./maks. 9 – 45 cm
- Drvo nikada ne cijepajte uzdužno ili suprotno od smjera vlakana.

- Potrebno je pridržavati se proizvođačkih propisa za sigurnost, rad i održavanje te dimenzija navedenih u tehničkim podacima.
- Potrebno je pridržavati se primjenjivih propisa o zaštiti na radu i drugih općeprihvaćenih pravila o tehničkoj sigurnosti.
- Stroj smiju rabiti, održavati i popravljati samo osobe koje su upoznate s njime i koje su podučene o opasnostima. Proizvođač neće odgovarati za štete uzrokovane neovlaštenim izmjenama stroja.
- Stroj se smije upotrebljavati samo s originalnim priborom i alatima proizvođača.
- Svaka uporaba koja odstupa od gore navedene smatra se nenamjenskom. Proizvođač neće odgovarati za štete nastale takvom uporabom; rizik snosi isključivo korisnik.

Stroj je dopušteno rabiti samo namjenski. Svaka druga uporaba smatra se nenamjenskom. Za štete ili ozljede uzrokovane takvom uporabom odgovoran je korisnik/rukovatelj, a ne proizvođač.
Sastavni je dio namjenske uporabe i pridržavanje sigurnosnih napomena te uputa za montažu i rad u priručniku za uporabu.
Osobe koje strojem rukuju i koje ga održavaju moraju biti upoznate s njim i podučene o mogućim opasnostima.
Osim toga, valja se strogo pridržavati važećih propisa o sprječavanju nesreća.
Valja se pridržavati ostalih općih pravila iz područja medicine rada i tehničke sigurnosti.
Proizvođač ne odgovara za izmjene na stroju i time uzrokovane štete.
Stroj je dopušteno rabiti samo s originalnim dijelovima i originalnim priborom proizvođača.
Valja se pridržavati proizvođačkih propisa o sigurnosti, radu i održavanju te dimenzija navedenih u tehničkim podatcima.

Vodite računa o tome da naši uređaji namjenski nisu konstruirani za komercijalnu, obrtničku ili industrijsku uporabu. Ne preuzimamo odgovornost ako se uređaj rabi u komercijalnim, obrtničkim ili industrijskim pogonima te za srodne postupke.

Napomena
Prije stavljanja stroja u pogon upoznajte se s rukovanjem s pomoću dvije ručke! Pozorno pročitajte priručnik za upotrebu.

Dodatne napomene bez simbola:
- Ne demontirajte kućište

U ovom priručniku za uporabu mjesta koji se tiču vaše sigurnosti označili smo ovim znakom: ⚠

5. Sigurnosne napomene

Opće sigurnosne napomene

UPOZORENJE: Prilikom uporabe električnih alata trebali biste se pridržavati sljedećih osnovnih sigurnosnih mjera kako biste umanjili rizik od požara, električnog udara i tjelesnih ozljeda.
Prije rada s ovim alatom molimo pročitajte sve upute.
- Pridržavajte se svih sigurnosnih napomena i napomena o opasnosti na stroju.
- Sve sigurnosne napomene i napomene o opasnosti na stroju moraju biti potpune i čitljive.
- Nije dopušteno demontirati ili onemogućivati sigurnosne naprave na stroju.
- Provjerite električne kabele. Ne upotrebljavajte neispravne električne kabele.
- Prije stavljanja u pogon provjerite ispravno funkcioniranje rukovanja s pomoću dvije ručke.
- Rukovatelju mora biti najmanje 18 godina. Učenicima na praksi mora biti najmanje 16 godina, ali oni smiju raditi sa stroju samo pod nadzorom.
- Prilikom rada nosite radne rukavice.
- Oprez prilikom rada: Opasnost od ozljeda za prste i šake zbog alata za cijepanje.
- Za cijepanje teških ili kabastih dijelova rabite prikladna pomagala za podupiranje.
- Preuređivanje, namještanje i čišćenje te održavanje i otklanjanje neispravnosti obavljajte samo kada je motor isključen. **Izvucite mrežni utikač!**
- Montažu, popravak i održavanje električne instalacije smiju obavljati samo elektrotehnički stručnjaci.
- Nakon obavljenih radova popravljanja i održavanja potrebno je odmah ponovno montirati sve zaštitne i sigurnosne naprave.
- Pri napuštanju radnog mjesta isključite motor. **Izvucite mrežni utikač!**

Dodatne sigurnosne napomene za cjepač drva
- Cjepačem drva smije rukovati samo jedna osoba.
- Nosite zaštitnu opremu (zaštitne naočale ili vizir, rukavice, zaštitu za sluh, sigurnosne cipele) kako biste se zaštitili od mogućih ozljeda.

- Nikada ne cijepajte trupce koji sadrže igle, žicu ili druge predmete.
- Već iscijepano drvo i iverje stvaraju opasno radno područje. Postoji opasnost od spoticanja, pokliznuća ili pada. Radno područje uvijek održavajte urednim.
- Nikada ne stavljajte ruke na pokretne dijelove stroja kada je stroj uključen.
- Cijepajte samo drvo maksimalne duljine od 107 cm.
- Prije početka rada provjerite hidrauličnе vodove i crijeva.
- Provjerite zaštitne uređaje i funkcije stroja.
- Ne stavljajte prste u područje cijepanja.
- Ako se drvo zaglavi, isključite stroj i oprezno izvadite drvo.

1. Prije uporabe stroja valja u potpunosti pročitati priručnik za uporabu i održavanje.
2. Da bi se zajamčila zaštita od pada trupaca na stopalo, uvijek valja nositi zaštitne cipele.
3. Da bi se šake zaštitile od strugotina i iverja koje može nastati tijekom rada, uvijek valja nositi radne rukavice.
4. Da bi se oči zaštitile od strugotina i iverja koje može nastati tijekom rada, uvijek valja nositi zaštitne naočale ili vizir.
5. Zabranjeno je demontiranje ili mijenjanje zaštitnih ili sigurnosnih naprava.
6. Osim rukovatelja, zabranjeno je stajati u radnom području stroja. U radijusu od 5 metara oko stroja ne smiju biti prisutne druge osobe i životinje.
7. Zabranjeno je ispuštanje starog ulja u okoliš. Ulje valja odložiti u otpad u skladu sa zakonskim propisima zemlje u kojoj se stroj rabi.
8. Opasnost od posjekotina ili prignječenja šaka: nikad ne dodirujte opasna područja dok se alat za cijepanje pomiče.
9. Upozorenje: uvijek pazite na pokrete podizača trupaca.
10. Upozorenje: trupac koji je zaglavljen u alatu za cijepanje nikada ne uklanjajte rukom.
11. Upozorenje: Prije svih postupaka održavanja opisanih u ovom priručniku izvucite mrežni utikač.
12. Upozorenje: Napon kao što je navedeno na označnoj pločici.

POZOR! Pri uporabi električnih alata valja se pridržavati sljedećih osnovnih sigurnosnih mjera radi zaštite od električnog udara te opasnosti od ozljeda i požara.
Prije uporabe ovog električnog alata pročitajte sve sljedeće napomene i čuvajte ih na sigurnom mjestu.

1. **Siguran rad**
- Održavajte red u radnom prostoru
- Nered u radnom prostoru može uzrokovati nezgode.

2. **Vodite računa o okolnim utjecajima**
- Električne alate ne izlažite kiši.
- Električne alate ne rabite u vlažnoj ili mokroj okolini.
- Pobrinite se za dobru rasvjetu radnog prostora.
- Ne rabite električne alate ondje gdje postoji opasnost od požara ili eksplozije.

3. **Zaštitite se od električnog udara**
- Izbjegavajte dodir tijela s uzemljenim dijelovima (npr. cijevima, radijatorima, električnim štednjacima, rashladnim uređajima).

4. **Udaljite druge osobe**
- Ne dopustite drugim osobama, a naročito djeci, da dodiruju električni alat ili kabel. Udaljite ih iz svog radnog prostora.

5. **Spremite električne alate koje ne rabite na sigurno mjesto**
- Električne alate koje ne rabite spremite na suho, povišeno ili zatvoreno mjesto, izvan dohvata djece.

6. **Ne preopterećujte električni alat**
- Radit ćete bolje i sigurnije u navedenom rasponu snage.

7. **Rabite ispravan električni alat**
- Ne rabite slabe strojeve za teške radove.
- Električni alat ne rabite za svrhe za koje nije predviđen.
- Na primjer, ne rabite ručnu kružnu pilu za rezanje grana stabala ili cjepanica.

8. **Nosite odgovarajuću odjeću**
- Ne nosite široku odjeću ili nakit jer bi ih pokretni dijelovi mogli zahvatiti.
- Pri radu na otvorenom preporučujemo neklizajuće cipele.
- Ako imate dugu kosu, nosite mrežicu za kosu.

9. **Rabite zaštitnu opremu**
- Nosite zaštitne naočale.
- Prilikom rada u prašnjavim uvjetima rabite masku za disanje.

10. **Kabel ne rabite za svrhe za koje nije namijenjen**
- Ne rabite kabel kako biste izvukli utikač iz utičnice. Zaštitite kabel od vrućine, ulja i oštrih rubova.

11. **Učvrstite izradak**
- Uporabite zatezne naprave kako biste stegnuli izradak.
- On će time biti sigurnije učvršćen nego rukom.

12. **Izbjegavajte neobičan položaj tijela**
- Zauzmite siguran položaj tijela i uvijek održavajte ravnotežu.

13. **Pozorno njegujte alate**
- Oštrite i čistite rezne alate kako biste mogli raditi bolje i sigurnije.
- Slijedite upute za podmazivanje i mijenjanje alata.
- Redovito provjeravajte električni kabel električnog alata i u slučaju oštećenja prepustite ovlaštenom stručnjaku da ga zamijeni.
- Redovito provjeravajte produžne kabele i zamijenite ih ako su oštećeni.
- Održavajte ručke suhima, čistima i bez ulja i masnoće.

14. **Izvucite utikač iz utičnice**
- U slučaju neuporabe električnog alata, prije održavanja.

15. **Ne ostavljajte utaknute ključeve za alat**
- Prije uključivanja provjerite jesu li ključevi i alati za namještanje uklonjeni.

16. **Izbjegavajte nenamjerno pokretanje**
- Prilikom ukopčavanja utikača u utičnicu provjerite je li sklopka isključena.

17. **Rabite produžne kabele za vanjski prostor**
- Na otvorenom rabite samo odobrene i primjereno označene produžne kabele.

18. **Budite pozorni**
- Pazite na ono što radite. Radite razumno. Rabite
- Ne rabite električni alat ako ste dekoncentrirani.

19. **Provjerite je li električni alat eventualno oštećen**
- Prije nastavka uporabe električnog alata valja pozorno provjeriti ispravno i namjensko funkcioniranje zaštitnih naprava ili lako oštećenih dijelova.
- Provjerite funkcioniraju li pokretni dijelovi ispravno i da ne zapinju te jesu li dijelovi oštećeni. Svi dijelovi moraju biti ispravno montirani i ispunjavati sve uvjete kako bi se osigurao ispravan rad električnog alata.
- Ovlaštena specijalizirana radionica mora namjenski popraviti ili zamijeniti oštećene zaštitne naprave i dijelove, osim ako u priručniku za uporabu nije drukčije navedeno.
- Oštećene sklopke mora zamijeniti radionica servisne službe.
- Ne rabite električne alate čiju sklopku nije moguće uključiti i isključiti.

20. **POZOR!**
- Uporaba drugih nastavaka i drugog pribora može predstavljati opasnost od ozljeda za vas.

21. **Popravak električnog alata prepustite električaru**
- Ovaj električni alat udovoljava primjenjivim sigurnosnim propisima. Popravke smije obavljati samo ovlašteni električar uporabom originalnih rezervnih dijelova; u suprotnom korisnik može doživjeti nezgode.

Dodatne sigurnosne napomene

POSEBNE SIGURNOSNE NAPOMENE ZA CJEPAČ DRVA

Oprez!

Pokretni dijelovi stroja. Ne posežite u područje cijepanja.

UPOZORENJE:

Uporaba ovog snažnog uređaja može uzrokovati posebne opasnosti. Posebno pazite na to da zaštitite sebe i osobe u svojoj okolini. Uvijek se valja pridržavati temeljnih sigurnosnih mjera kako bi se smanjio rizik od ozljeda i opasnosti.

PRIJE PUŠTANJA U POGON PROČITAJTE PRIRUČNIK ZA UPORABU.
- Stroj smije rabiti samo rukovatelj.
- Nikada ne pokušavajte cijepati trupce koji su veći od preporučenog kapaciteta prihvata trupaca. U trupcima ne smiju biti čavli ili žice koje mogu izletjeti ili oštetiti stroj. Trupci moraju na kraju biti ravno odrezani i sve grane moraju biti uklonjene s trupca. Drvo uvijek cijepajte u smjeru teksture drva. Drvo nemojte postavljati i cijepati poprečno u odnosu na cjepač jer se tako cjepač može oštetiti.
- Rukovatelj mora objeručke rukovati upravljanjem strojem i ne smije nijednu drugu napravu rabiti kao zamjenu za upravljanje.
- Strojem smiju upravljati samo odrasle osobe koje su prije rada pročitale priručnik za uporabu. Osobe koje nisu pročitale priručnik ne smiju rabiti ovaj stroj.
- Nikada ne cijepajte dva trupca istodobno u jednom radnom koraku jer drvo može izletjeti, a to je opasno.
- Tijekom rada nikada nemojte dodavati ili mijenjati drvo jer je to vrlo opasno.
- Tijekom rada stroja osobe i životinje moraju biti udaljene najmanje 5 metara oko cjepača drva.

- Nikada ne mijenjajte zaštitne naprave cjepača drva i ne radite bez njih.
- Cjepač drva nikada nemojte dulje od 5 sekundi prisiljavati da tlakom cilindra cijepa jako tvrdo drvo. Pregrijano ulje pod tlakom može oštetiti stroj. Zaustavite stroj pa nakon što okrenete trupac za 90° pokušajte ponovno rascijepati trupac. Ako se drvo i dalje ne može rascijepati, to znači da je tvrdoća drva veća od snage stroja i da drvo valja izdvojiti kako se cjepač drva ne bi oštetio.
- Nikada ne ostavljajte uključeni stroj bez nadzora. Kad ne radite, zaustavite stroj i odvojite ga od električne mreže.
- Stroj ne rabite u blizini zemnog plina, cijevi za gorivo ili drugih zapaljivih materijala.
- Nikada ne otvarajte rasklopni ormarić ili pokrov motora. Ako je potrebno, obratite se kvalificiranom električaru.
- Pobrinite se za to za stroj i kabeli nikada ne dođu u kontakt s vodom. Strujnim kabelom rukujte pažljivo i nemojte naglo povlačiti ili čupati mrežni kabel kako biste ga iskopčali. Kabele držite podalje od prekomjerne vrućine, ulja i oštrobridnih predmeta.
- Pri radu obratite pozornost na temperaturne uvjete. Ekstremno niske i ekstremno visoke okolne temperature mogu dovesti do funkcijskih smetnji.
- Iskusan rukovatelj treba osobe koje prvi put rabe uređaj praktično podučiti o uporabi cjepača drva i na početku ih nadzirati tijekom rada.
- Prije rada provjerite rade li sve funkcije uređaja ispravno
  - funkcioniraju li sve sigurnosno-tehničke naprave (dvoručna sigurnosna sklopka, sklopka za isključivanje i zaustavna poluga)
  - može li se uređaj ispravno isključiti
  - je li uređaj pravilno namješten (oslonac za trupce, pridržne kandže, visina klina za cijepanje).
  - Tijekom rada uvijek vodite računa o tome da u radnom području nema prepreka (npr. komada drva)

POSEBNA UPOZORENJA PRI RADU CJEPAČA DRVA

Pri radu ovog snažnog uređaja mogu nastati posebne opasnosti. Posebno pazite na to da zaštitite sebe i osobe u svojoj okolini.

Hidraulika

Nikada ne rabite uređaj ako postoji opasnost zbog hidraulične tekućine. Prije uporabe cjepača provjerite ima li propuštanja u hidraulici. Pobrinite se za to da su uređaj i vaše radno područje čisti i da na njima nema mrlja od ulja. Hidraulična tekućina može uzrokovati opasnosti jer se možete poskliznuti i pasti, vaše šake mogu skliznuti pri uporabi stroja ili može nastati opasnost od požara.

Električna sigurnost

Nikada ne rabite ovaj uređaj ako postoji električna opasnost. Nikada ne rabite električni uređaj u vlažnim uvjetima. Nikada ne rabite ovaj uređaj s neprikladnim dovodnim vodom ili produžnim kabelom. Nikada ne rabite ovaj uređaj ako niste povezani s ispravno uzemljenim priključkom koji omogućuje snagu u skladu s natpisom i koji je zaštićen osiguračem.

⚠ Pozor!

Ovaj električni alat tijekom rada proizvodi elektromagnetsko polje. To polje može u određenim okolnostima ometati aktivne ili pasivne medicinske implantate. Kako bi se smanjila opasnost od teških ili smrtonosnih ozljeda, osobama s medicinskim implantatima preporučujemo da se prije rukovanja strojem savjetuju sa svojim liječnikom i proizvođačem medicinskog implantata.

Mehaničke opasnosti

Cijepanje drva uzrokuje posebne mehaničke opasnosti. Nikada ne rabite ovaj uređaj ako ne nosite odgovarajuće zaštitne rukavice, cipele s čeličnim kapicama i odgovarajuću zaštitu za oči. Oprez zbog iverja koje nastaje; izbjegavajte ozljede od uboda i moguće zaglavljivanje uređaja. Nikada ne pokušavajte cijepati predugačke ili premale trupce koji ne pristaju u uređaj. Nikada ne pokušavajte cijepati trupce u kojima ima čavala, žice ili drugih predmeta. Pospremajte tijekom rada; nakupljeno iscijepano drvo i strugotine mogu stvoriti opasno radno okruženje. Nikada nemojte nastaviti raditi u pretrpanom radnom okruženju u kojem se možete poskliznuti, spotaknuti ili pasti. Promatrače držite podalje od uređaja i nikada nemojte dopustiti neovlaštenim osobama da rukuju uređajem.

Potencijalni rizici
Stroj je konstruiran prema aktualnom stanju tehnike i prihvaćenim pravilima o tehničkoj sigurnosti. Unatoč tome, prilikom rada mogu se pojaviti neke potencijalni rizici.

- Opasnost od ozljeda za prste i šake zbog alata za cijepanje u slučaju neispravnog vođenja ili polaganja drva.
- Ozljede zbog izbačenog izratka u slučaju neispravnog držanja ili vođenja.
- Opasnost zbog posebnih svojstava drva (grana, neravnog oblika itd.).
- Opasnost za zdravlje zbog električne energije u slučaju uporabe neispravnih električnih kabela.
- Prije namještanja ili održavanja izvucite mrežni utikač.
- Osim toga, unatoč svim poduzetim mjerama opreza, mogu postojati skriveni potencijalni rizici.
- Potencijalne rizike moguće je smanjiti na minimum pridržavanjem “sigurnosnih napomena” i “namjenske uporabe” te cijelog priručnika za uporabu.

Propisi za sprječavanje nezgoda

Strojem smiju rukovati samo stručnjaci koji su potpuno upoznati sa sadržajem ovog priručnika.
Prije stavljanja u pogon treba provjeriti cjelovitost i ispravan rad sigurnosnih uređaja.
Prije stavljanja u pogon potrebno je upoznati se i s upravljačkim mehanizmima stroja prema uputama za upotrebu.
Ne smiju se prekoračiti navedene performanse stroja.
Stroj se nikako ne smije upotrijebiti u druge namjene.
Prema zakonima države u kojoj se stroj upotrebljava osoblje mora nositi i radnu odjeću koja je opisana u ovom priručniku, pri čemu se ne smije nositi široka, lepršava odjeća, pojasevi, prsteni i lanci, a duga kosa mora po mogućnosti biti svezana.
Radno mjesto trebalo bi po mogućnosti uvijek biti uredno i čisto, a alati, dijelovi pribora i ključevi za vijke na dohvatu.

Pri čišćenju ili održavanju stroj se nikako ne smije priključiti na električnu mrežu.
Strogo je zabranjeno rukovanje strojem bez sigurnosnih uređaja ili kada su sigurnosni mehanizmi isključeni.
Strogo je zabranjeno demontiranje ili mijenjanje sigurnosnih uređaja.

Ne obavljajte postupke održavanja ili namještanja ako niste pročitali ovaj priručnik.

Plan redovitog održavanja u ovom priručniku mora se poštivati i zbog sigurnosti i zbog učinkovitog rada stroja.
Sigurnosne naljepnice moraju uvijek biti čiste i čitljive te se moraju točno poštovati kako bi se izbjegle nezgode; ako su natpisi oštećeni, ako su se odlijepili ili ako pripadaju dijelovima koji su zamijenjeni, morate ih zamijeniti novim, originalnim natpisima koje možete naručiti od proizvođača i postaviti na odgovarajuće mjesto.
U slučaju požara upotrijebite aparate za gašenje požara s prahom. Požari na uređaju ne smiju se gasiti vodenim mlazom zbog opasnosti od kratkog spoja.
Ako se požar ne može odmah ugasiti, treba paziti na istekle tekućine.
U slučaju duljeg požara uljni spremnik ili vodovi pod tlakom mogu eksplodirati: zato treba spriječiti doticaj s isteklim tekućinama.

6. Tehnički podatci

	Compact 12t	Compact 15t
Dimenzije dxšxv u mm	1160x960x1100 / 1650	
Visina zakretnog stola mm	320	
Radna visina mm	920	
Duljina drva cm	1070 / 750	
Maks. snaga t*	12	15
Hidraulički tlak MPa	23,3	25,6
Hod cilindra cm	55,0	
Brzina kretanja prema naprijed cm/s	5,2	5,2
Brzina kretanja unatrag cm/s	22	22
Količina ulja l	8,0	
Promjer drva min./ maks. cm	9 – 40	
Masa kg	191	
Pogon		
Motor V/Hz	400/50	400/50
Ulazna snaga P1 kW	3,5	3,5

Izlazna snaga P2 kW	2,5	2,5
Ulazna struja A	14	
Otpornost na kratki spoj kA	1	
Način rada	S6/40% / IP54	
Broj okretaja motora o/min	2800	
Motorna zaštita	da	
Fazna preklopka	da	

Pridržavamo pravo na tehničke izmjene!

* Maksimalno ostvariva sila cijepanja ovisi o otporu cijepanog proizvoda i može odstupati zbog promjenjivih parametara koji utječu na hidraulični sustav.

7. Raspakiravanje

- Otvorite pakiranje i oprezno izvadite uređaj.
- Uklonite ambalažni materijal te ambalažne i transporte osigurače (ako postoje).
- Provjerite je li isporučena oprema kompletna.
- Provjerite postoje li na uređaju i priboru štete kod transporta. U slučaju reklamacija potrebno je odmah obavijestiti otpremnika. Naknadne reklamacije neće se uvažiti.
- Sačuvajte pakiranje po mogućnosti do isteka jamstvenog razdoblja.
- Prije uporabe upoznajte se s proizvodom na temelju priručnika za uporabu.
- Kao pribor te potrošne i rezervne dijelove rabite samo originalne dijelove. Rezervne dijelove možete nabaviti od ovlaštenog distributera.
- Prilikom naručivanja navedite naše brojeve artikala te tip i godinu proizvodnje proizvoda.

⚠ UPOZORENJE!
Opasnost od gutanja i gušenja!
Ambalažni materijal, ambalažni i transportni osigurači nisu dječja igračka. Plastične vrećice, folije i mali dijelovi mogu se progutati i uzrokovati gušenje.
- Ambalažni materijal, ambalažne i transportne osigurače držite podalje od djece.

8. Montaža / prije stavljanja u pogon

⚠ Pozor!
Prije stavljanja u pogon svakako kompletno montirajte uređaj!

Zbog transportnih razloga ovaj cjepač drva tvrtke scheppach nije potpuno montiran.

Montaža upravljačkih krakova, sl. 7
- Lagano podmažite klizni lim (5d).
- Upravljački krak (5) s izrezom utaknite u poprečni spoj (5c).
- Odozgo postavite vijak sa šesterostranom glavom M8 x 30 (5b) s podložnom pločicom, a zatim ga zategnite odozdo s podložnom pločicom i sigurnosnom maticom tako da se upravljački krak još može micati.
- Montirajte lijevi upravljački krak 5a na isti način (5c) sl. 8, dodatno provedite gornju pregibnu sklopku kroz izrez poluge mjenjača (5d) sl. 1

Montaža kotača, sl. 5
- Osovinu kotača (12a) utaknite kroz provrte.
- Sa svake strane montirajte po jednu podložnu pločicu (12b), kotač (12) i podložnu pločicu (12b).
- Na obje strane utisnite sigurnosnu kapicu (12c).

Montaža zaštitnog stremena sl. 8
Utaknite oba zaštitna stremena (9) u držač, na lijevoj i desnoj strani postavite jednu podložnu pločicu i vijke sa šesterostranom glavom M10x55 sa šesterostranom maticom (9a) i čvrsto ih zategnite.

Montaža potpornog kotača sl. 9
- Montirajte držač kotača desno (24) i držač kotača lijevo (25) s pomoću vijaka sa šesterostranom glavom M10x25 s podložnom pločicom i maticom (25a) na držače, ali još nemojte pritegnuti vijke.
- Utaknite čahuru (26a) u potporni kotač (26) i na nju lijevo i desno nataknite podložne pločice (26b).
- Uzmite montirani potporni kotač i gurnite ga između pomičnih držača kotača pa montirajte vijak sa šesterostranom glavom M10x70 s podložnom pločicom i maticom 26c te ih pritegnite.
- Pritegnite sva 4 vijka (25a) na držačima kotača.

Montaža potpornja sl. 1
Montirajte potporanj (15) vijcima sa šesterostranom glavom M10x25 i podložnom pločicom (15a) na temeljnu ploču.

Montaža kuke za lanac sl. 6
Montirajte kuku za lanac (22) s pomoću vijaka sa šesterostranom glavom M12x35 s podložnom pločicom i maticom (22a) na držač na stupu za cijepanje (3).

Montaža podizača trupaca sl. 5
- Montirajte podizač trupaca (19) s pomoću vijka sa šesterostranom glavom M12x70 s podložnom pločicom i maticom (19a) na držač temeljne ploče, matica mora biti na desnoj strani u smjeru kotača!
- Gurnite potporanj podizača trupaca (18) u izrez pa uvijte vijak s valjkastom glavom M6 (18a) gore u cijev.
- Pričvrstite lanac (20) s pomoću vijka sa šesterostranom glavom M10x30 s podložnom pločicom i maticom (20a) izvana na spojnicu, maticu zavrnite samo toliko da se lanac može slobodno pomicati. Pozor! Lanac se na vijku mora moći potpuno lagano okretati!

Montaža zaporne poluge sl. 2
- Utaknite zapornu polugu (21) u držač, na lijevoj i desnoj strani postavite jednu podložnu pločicu i vijke sa šesterostranom glavom M10x55 sa šesterostranom maticom (21a) i čvrsto ih zategnite.
- Provjerite nesmetanu pokretljivost rastera (21b)!

9. Radne upute

Ograničavanje hoda za kratka drva, sl. 12
- Pomaknite klin za cijepanje u željeni položaj.
- Povucite zaustavnu polugu.
- Isključite motor.
- Otpustite vijak za fiksiranje A.
- Pomičite šipku za namještanje hoda B prema gore sve dok se ne zaustavi na graničniku.
- Ponovno zategnite vijak za fiksiranje A.
- Uključite motor.
- Provjerite gornji položaj.

10. Stavljanje u pogon

⚠ Pozor!
Prije stavljanja u pogon svakako kompletno montirajte uređaj!

Prije svake uporabe trebalo bi obaviti provjeru razine ulja, vidi poglavlje “Održavanje”!

Postavljanje
Pripremite radno mjesto na koje valja postaviti stroj. Napravite dovoljno mjesta kako biste omogućili siguran, ispravan rad.
Stroj je konstruiran za rad na ravnim površinama i mora se postaviti stabilno na ravnu, čvrstu podlogu.

Provjera funkcioniranja
Prije svake uporabe treba obaviti provjeru funkcioniranja.

- Postupak:
  - Pritisnite obje ručke prema dolje.

- Rezultat:
  - Klin za cijepanje spušta se do oko 10 cm iznad stola.

- Postupak:
  - Otpustite jednu ručku.

- Rezultat:
  - Klin za cijepanje ostaje u odabranom položaju.

- Postupak:
  - Pustite obje ručke.

- Rezultat:
  - Klin za cijepanje pomiče se natrag u gornji položaj.

Stavljanje u pogon
Uvjerite se u to da je stroj potpuno i propisno montiran.
Prije svake uporabe provjerite sljedeće:
- neispravnosti kabela (pukotine, posjekotine i slično)
- moguća oštećenja stroja
- jesu li svi vijci zategnuti
- propuštanja hidraulike i
- razinu ulja.

Ako je okolna temperatura niža od 5 °C, cjepač bi trebao 15 minuta raditi u praznom hodu kako bi se hidraulično ulje zagrijalo.

Odzračivanje, sl. 14
Prije stavljanja cjepača u pogon odzračite hidraulični sustav.
- Otpustite odzračni poklopac (A) za nekoliko okretaja kako bi zrak mogao izaći iz uljnog spremnika.
- Tijekom rada ostavite poklopac otvorenim.

- Prije premještanja cjepača ponovno zatvorite poklopac jer bi inače ulje moglo isteći.

Ako se hidraulični sustav ne odzrači, zarobljeni zrak oštetit će brtve, a time i cjepač!

Električna sigurnost

Električni alat priključite na mrežnu struju preko utičnice sa zaštitnim kontaktom koja je zaštićena osiguračem od maksimalno 16 A. Preporučujemo ugradnju zaštitnog uređaja struje kvara s nazivnom okidnom strujom ne višom od 30 mA. Posavjetujte se s elektroinstalaterom.

Uključivanje i isključivanje, sl. 7

- Za uključivanje pritisnite zeleni gumb.
- Za isključivanje pritisnite crveni gumb.

Napomena:

Prije svake upotrebe provjerite rad sklopne jedinice jednokratnim uključivanjem i ponovnim isključivanjem.

Zaštita od ponovnog pokretanja u slučaju prekida opskrbe elektroenergijom (nulnaponski okidač)

U slučaju prekida opskrbe elektroenergijom, nenamjernog izvlačenja utikača ili neispravnog osigurača uređaj se automatski isključuje. Kako biste ga ponovno uključili, ponovno pritisnite zeleni gumb na sklopnoj jedinici.

Cijepanje

- Podizač trupaca (19) sl. 13 mora biti u gornjem uglavnom položaju.
- Drvo stavite na temeljnu ploču (17) sl. 1 i čvrsto ga držite s pomoću obiju pridržnih kandži (4) na upravljačkim krakovima (5, 5a), komad drva postavite na sredinu u odnosu na klin za cijepanje (2), obje upravljačke poluge (7) pritisnite prema dolje, čim klin za cijepanje (2) uđe u drvo, upravljačke krakove (5, 5a) udaljite otprilike 2 cm od drva i istodobno pritisnite upravljačku polugu (7) prema dolje. Time se sprječava oštećenje pridržnih kandži (4)!
- Rastavni klin (2) pomičite prema dolje sve dok drvo nije rascijepano, a ako drvo nije potpuno rascijepano pri prvom hodu cijepanja, polako otpustite obje upravljačke poluge (7) pa rastavni klin (2) s drvom oprezno pomaknite prema gore do krajnjeg položaja. Zatim zakretni stol (8) sl. 13 zakrenite prema unutra rukom ili stopalom dok se kuka za blokiranje (10) sl. 1 ne uglavi. Zatim provedite drugi hod cijepanja sve dok drvo nije potpuno rascijepano, izvadite cjepanice pa potom zakretni stol rukom ili nogom ponovno zakrenite ustranu.

Rad podizača trupaca

Opće napomene o podizaču trupaca:

- Lanac podizača trupaca zbog sigurnosnih razloga dopušteno je kvačiti na kuku lanca samo na posljednjoj karici (22).
- Pobrinite se za to da u radnom području podizača trupaca nema nikoga.

Rad podizača trupaca:

- Otpustite zapornu polugu (21b) podizača trupaca kako bi se podizna cijev mogla slobodno kretati.
- Spustite nož za cijepanje toliko da podizna cijev podizača trupaca potpuno naliježe na tlu.
- U tom položaju trupac koji valja rascijepati možete otkotrljati na cijev podizača. Trupac mora biti na području između dvaju fiksatora.
- Povucite polugu za zaustavljanje (16) prema naprijed i pustite nož za cijepanje da se polako pomakne prema gore.
- Podizač trupaca kreće se prema gore i postavlja trupac na temeljnu ploču.
- Sada centrirajte trupac prema sredini rastavnog klina i rascijepite ga. (vidi uputu za rad “Cijepanje”)
- Zatim uklonite rascijepljeno drvo i novi trupac moguće je rascijepati na opisani način.

Oprez!

Ne stojte u radnom području podizača trupaca! Opasnost od ozljeda!

Poništavanje podizača trupaca:

Kada se podizač trupaca ne rabi, on se rabi kao drugi zaštitni krak. U tu se svrhu krak podiže dok se ne uglavi za zapornu polugu.

Transportni položaj podizača trupaca:

Pomaknite podizač trupaca rukom prema gore dok se ne uglavi.

Pozor!

Temeljnu ploču uvijek održavajte čistom kako bi se zakretni stol s kukom za blokiranje mogao sigurno uglaviti.

- Cijepajte samo ravno odrezana drva.
- Drvo cijepajte okomito.
- Drva nikada ne cijepajte uzdužno ili poprečno.
- Pri cijepanju nosite odgovarajuće rukavice.

Završetak rada
- Pomaknite klin za cijepanje u donji položaj.
- Povucite zaustavnu polugu (16) (sl. 12)
- Isključite uređaj i izvucite mrežni utikač.
- Zatvorite odušni vijak.
- Pridržavajte se općih napomena za održavanje.

Priključivanje na električnu mrežu
Montirani elektromotor priključen je pripravan za rad. Priključak ispunjava važeće propise VDE i DIN.

Postojeći električni priključak i korišteni produžni kabel moraju udovoljavati tim propisima.
- Proizvod ispunjava zahtjeve norme EN 61000-3-11 i podliježe uvjetima posebnog priključivanja. To znači da nije dopuštena uporaba na proizvoljnim, slobodno odabranim spojnim točkama.
- Proizvod može uzrokovati privremena kolebanja napona u nepovoljnim uvjetima električne mreže.
- Proizvod je predviđen isključivo za uporabu na spojnim točkama koje
  a) ne prekoračuju maksimalno dopuštenu mrežnu impedanciju "Z" (Zmax. = 0,382 Ω) ili
  b) imaju opterećenje električne mreže trajnom strujom od najmanje 100 A po fazi.
- Vi kao korisnik morate osigurati, po potrebi i u dogovoru s elektrodistribucijskom tvrtkom, da spojna točka preko koje želite napajati proizvod ispunjava jednu od gore navedenih zahtjeva a) ili b).

Važna napomena
U slučaju preopterećenja motor će se automatski isključiti. Nakon razdoblja hlađenja (vremenski se razlikuje) motor je moguće ponovno uključiti.

Oštećen električni priključni vod
Na električnim kabelima često nastaju oštećenja izolacije.

Uzroci toga mogu biti sljedeći:
- Pritisnuta mjesta, ako se kabeli provode kroz procjepe u prozorima ili vratima.
- Pregibi zbog neispravnog učvršćivanja ili provođenja električnog kabela.
- Posjekotine zbog gaženja električnog kabela.
- Oštećenja izolacije zbog čupanja iz zidne utičnice.
- Pukotine zbog starenja izolacije.

Takvi oštećeni električni kabeli ne smiju se rabiti i zbog oštećenja izolacije opasni su za život.

Redovito provjeravajte jesu li električni kabeli oštećeni. Prilikom provjere pobrinite se za to da kabel nije priključen na električnu mrežu.

Električni kabeli moraju udovoljavati važećim propisima VDE i DIN. Rabite samo priključne vodove s oznakom H07RN.

Na električnom kabelu mora obvezno biti otisnut tip kabela.

Trofazni motor 400 V/50 Hz
Mrežni napon 400 V/50 Hz.
Mrežni priključak i produžni kabel moraju biti 5-žilni = 3 P + N + SL. - (3/N/PE).

Mrežni priključak osiguran je s maksimalno 16 A.

Prilikom priključivanja na električnu mrežu ili premještanja potrebno je provjeriti smjer vrtnje. Po potrebi potrebno je promijeniti polaritet.
Okrenite napravu za zamjenu polova (400 V) u utikaču uređaja. (Sl. 15).

11. Čišćenje, održavanje i popravljanje

Pozor!
Prije svih radova čišćenja, održavanja i popravaka izvucite mrežni utikač.

Promjenu opreme, namještanje i čišćenje obavljajte samo kada je motor isključen.

Iskusni majstori mogu sami obaviti male popravke na stroju.

Popravak i održavanje električnog sustava smiju obavljati samo elektrotehnički stručnjaci.
Nakon obavljenih postupaka popravka i održavanja valja odmah montirati natrag sve zaštitne i sigurnosne naprave.

Preporučujemo sljedeće:
- Nakon svake upotrebe temeljito očistite stroj!
- klin za cijepanje
  - Klin za cijepanje potrošni je dio koji po potrebi valja izbrusiti ili zamijeniti.
- Zaštitni uređaj za rukovanje s pomoću dvije ruke
  - Kombinirani uređaj za držanje i upravljanje mora se lako kretati. Po potrebi podmažite s nekoliko kapi ulja.

- Pokretni dijelovi
  - Čistite vodilice noža za cijepanje. (Prljavština, iverje, kore itd.)
  - Klizne tračnice podmažite uljem u spreju ili mašću.
- Provjerite razinu hidrauličnog ulja.
  - Provjerite propusnost i pohabanost hidrauličnih priključaka i vijčanih spojeva. Po potrebi dodatno pritegnite vijčane spojeve.

Provjera razine ulja
Hidraulični sustav je zatvoren sustav s rezervoarem ulja, uljnom pumpom i upravljačkim ventilom. Redovito prije svakog stavljanja u pogon provjerite razinu mazivog ulja. Preniska razina ulja može oštetiti uljnu pumpu.

Napomena:
Razina ulja mora se provjeriti kada je nož za cijepanje uvučen. Mjerna šipka za ulje nalazi se ispod stola za cijepanje u vijku za ulijevanje A (sl. 8) i ima 2 utora. Ako se razina ulja nalazi na donjem urezu, to odgovara minimalnoj razini ulja. Ako se to dogodi, odmah dolijte ulje. Gornji urez prikazuje maksimalnu razinu ulja.
Stup za cijepanje mora prije provjere biti uvučen, a stroj mora stajati ravno.

Kada mijenjati ulje?
Prvu zamjenu ulja obavite nakon 50 radnih sati, a zatim svakih 500 radnih sati.

Zamjena ulja, sl. 14
- Potpuno uvucite stup za cijepanje.
- Ispod cjepača postavite spremnik sa zapremninom od najmanje 8 l.
- Otpustite odzračni poklopac A.
- Otvorite ispusni vijak B kako bi ulje isteklo.
- Ponovno zatvorite ispusni vijak i zategnite ga.
- Ulijte 8 l novog hidrauličnog ulja s pomoću čistog lijevka.
- Ponovno zategnite odzračni poklopac.

Istečeno staro ulje propisno odložite na lokalno sabiralište starog ulja. Otpadna ulja zabranjeno je izlijevati u tlo ili miješati s otpadom.

Preporučujemo sljedeća hidraulična ulja:
- Aral Vitam gf 22
- BP Energol HLP-HM 22
- Mobil DTE 11
- Shell Tellus 22
- ili ekvivalentna.

Ne upotrebljavajte druge vrste ulja!
Upotreba drugih ulja utječe na rad hidrauličnog cilindra.

Stupac cjepača
Stupac cjepača prije stavljanja u pogon treba lagano podmazati. Taj postupak mora se ponoviti svakih 5 radnih sati. Lagano nanesite mast ili ulje u spreju. Stupac ne smije raditi na suho.

Hidraulični sustav
Hidraulični sustav je zatvoren sustav s rezervoarem ulja, uljnom pumpom i upravljačkim ventilom
Tvornički upotpunjen sustav nije dopušteno mijenjati ili njime manipulirati.

Redovito provjeravajte razinu ulja.
Preniska razina ulja oštećuje uljnu crpku.
Redovito provjeravajte nepropusnost hidrauličnih priključaka i vijčanih spojeva te ih po potrebi pritegnite.

Prije početka održavanja ili kontrole očistite radno područje i pripremite odgovarajući ispravan alat.
Ovdje navedeni intervali odnose se na normalne radne uvjete, ali ako je stroj izložen većem opterećenju, ti se intervali smanjuju sukladno tome.
Oplate stroja, zaslone i upravljačku ručicu očistite mekom, suhom krpom ili krpom koja je malo navlažena u neutralno sredstvo za čišćenje, ne rabite otapala kao što su alkohol ili benzin jer ona mogu oštetiti površine.
Ulja i mazive masti držite podalje od neovlaštenih osoba; pozorno pročitajte upute na spremnicima i poštujte ih; izbjegavajte izravan doticaj s kožom i nakon upotrebe dobro se operite.

Priključci i popravci
Priključivanja i popravke električne opreme smije obaviti samo ovlašteni električar.

Imate li pitanja, navedite sljedeće podatke:
- Vrsta struje motora
- Podatci s označne pločice stroja
- Podatci s označne pločice motora

Servisne informacije
Valja voditi računa o tome da kod ovog proizvoda sljedeći dijelovi podliježu trošenju zbog uporabe ili prirodnom trošenju, odnosno da su sljedeći dijelovi potrebni kao potrošni materijali.
Potrošni dijelovi*: rastavni klin

* Nisu nužno uključeni u opseg isporuke!

Rezervne dijelove i pribor možete nabaviti preko našeg servisnog centra. Za to skenirajte QR kod na naslovnici.

12. Transport

Ručni transport, sl. 10
Radi transporta cjepača drva rastavni klin (3) potrebno je pomaknuti skroz prema dolje. Ručkom (1) lagano naginjite cjepač na stupu za cijepanje sve dok stroj ne stoji na potpornom kotaču (26) kako bi se mogao pomaknuti.

Transport dizalicom sl. 11
Pričvrstite remen lijevo na držaču gornjeg zaštitnog stremena i desno na držaču zaporne poluge pa oprezno podignite stroj!
Nikada ne podižite za klin za cijepanje!

13. Skladištenje

Pri skladištenju pridržavajte se sljedećih uvjeta:
- suho, natkriveno mjesto skladištenja
- maks. vlaga 80 %
- raspon temperature od -20 °C do +60 °C

Stroj bi trebao raditi u sljedećim okolnim uvjetima:

	minimalno	maksimalno	preporučeno
Temperatura	5 °C	40 °C	16 °C
Vlažnost		95 %	70 %

Čuvajte alat u originalnom pakiranju.
Pokrijte alat kako biste ga zaštitili od prašine ili vlage.
Čuvajte priručnik za uporabu pored alata.

14. Zbrinjavanje i recikliranje

Uređaj je isporučen u ambalaži kako ne bi nastala oštećenja prilikom transporta. Ta je ambalaža sirovina te ju je stoga moguće ponovno uporabiti ili odnijeti na recikliranje.

Uređaj i njegov pribor sastoje se od raznih materijala kao što su metal i plastika. Odnesite neispravne dijelove na zbrinjavanje posebnog otpada. Raspitajte se o tome kod ovlaštenog distributera ili komunalne službe!

Stroj ne sadržava tvari koje su opasnet za zdravlje ili okoliš jer je proizveden od materijala koji su mogu potpuno reciklirati ili na uobičajeni način odložiti.
Za odlaganje obratite se specijaliziranim tvrtkama ili ovlaštenom stručnjaku koji poznaje moguće rizike, pročitao je ove upute za upotrebu i točno ih se pridržava.

Kada radni vijek stroja završi, postupite poštujući sve navedene propise za sprječavanje nezgoda:
- Prekinite dovod energije (električni ili PTO).
- Izvadite sve električne kabele i odnesite ih na specijalizirano sabiralište prema važećim državnim propisima.
- Ispraznite uljni spremnik, ulje odnesite u čvrstim spremnicima na sabiralište prema važećim državnim propisima.
- Sve ostale dijelove stroja odnesite na sabiralište otpada prema važećim državnim propisima.

Starim uređajima nije mjesto u kućnom otpadu!

Ovaj simbol upozorava na to da se ovaj proizvod sukladno Direktivi o otpadnoj električnoj i elektroničkoj opremi (2012/19/EU) i nacionalnim zakonima ne smije zbrinjavati preko kućnog otpada. Ovaj proizvod potrebno je odnijeti na za to predviđeno sabiralište. To je moguće obaviti npr. povratom prilikom kupnje sličnog proizvoda ili predajom ovlaštenom sabiralištu za recikliranje rabljenih električnih i elektroničkih uređaja. Nepropisno rukovanje starim uređajima zbog potencijalno opasnih tvari koje su često sadržane u rabljenim električnim i elektroničkim uređajima može imati negativne posljedice na okoliš i ljudsko zdravlje. Ispravnim zbrinjavanjem ovog proizvoda usto doprinosite učinkovitom iskorištenju prirodnih resursa.

Informacije o sabirališta starih uređaja možete zatražiti od tijela gradske uprave, javnih pružatelja usluga zbrinjavanja, ovlaštenog sabirališta električnih i elektroničkih starih uređaja ili poduzeća za odvoz otpada.

15. Otklanjanje neispravnosti

Sljedeća tablica prikazuje simptome pogrešaka i opisuje kako riješiti problem ako stroj ne radi ispravno. Ako time ne uspijete locirati i otkloniti problem, obratite se servisnoj radionici.

Neispravnost	Mogući uzrok	Rješenje	Stupanj opasnosti
Hidraulična pumpa se ne pokreće	Nema napona	Provjerite ima li opskrba elektroenergijom u vodovima	Opasnost od električnog udara Taj radni korak mora provesti električar za održavanje.
	Termosklopka motora se isključila	Ponovno uključite termosklopku u unutrašnjosti kućišta motora	
Stup se ne pomiče prema dolje	Niska razina ulja	Provjerite i dopunite razinu ulja	Opasnost od onečišćenja Taj radni korak može provesti rukovatelj stroja.
	Jedna od poluga nije priključena	Provjerite učvršćenost poluga	Opasnost od odsijecanja Taj radni korak može provesti rukovatelj stroja.
	Nečistoća u tračnicama	Očistite stup	
Motor se pokreće, ali se stup ne pomiče prema dolje	Pogrešan smjer vrtnje motora kod trofazne struje	Provjerite i promijenite smjer vrtnje motora	

Održavanje i popravci

Sve mjere održavanja mora provesti stručno osoblje strogo se pridržavajući ovog priručnika za uporabu. Prije svake mjere održavanja valja poduzeti sve moguće mjere opreza, isključiti motor i prekinuti opskrbu električnom energijom (izvući utikač). Na stroj postavite oznaku koja pojašnjava razlog prekida rada: “Stroj je izvan pogona zbog održavanja. neovlaštenim osobama zabranjeno je zadržavati se pokraj stroja i pokretati ga.”

Razlaga simbolov na napravi

Z uporabo simbolov v tem priročniku želimo vašo pozornost usmeriti na mogoča tveganja. Varnostni simboli in razlage, ki jih spremljajo, je treba natančno razumeti. Sama opozorila ne odpravijo tveganj in ne morejo nadomestiti ustreznih ukrepov za preprečevanje nesreč.

	Pred zagonom preberite priročnik
	Uporabljajte zaščitne čevlje
	Uporabljajte delovne rokavice
	Uporabljajte zaščito za sluh
	Uporabljajte zaščitna očala
	Uporabljajte zaščitno čelado
	Nepooblaščenim dostop prepovedan
	Prepoved kajenja v delovnem območju
	Hidravlično olje ne sme iztekati na tla. Staro olje zavrzite v skladu s predpisi (zbirno mesto za staro olje na licu mesta). Prepovedano je izpuščanje starega olja v tla ali ga pomešati z odpadki.
	Prepovedano je odstranjevanje zaščitnih in varnostnih priprav ali njihovo spreminjanje.
	V delovnem območju stroja lahko stoji samo upravljavec. Neudeležene osebe ter hišne in delovne živali se ne smejo zadrževati v območju nevarnosti (najmanjša razdalja 5 m).
	Zataknjenih debel ne odstranjujte z rokami.
	Pozor! Pred popravili, vzdrževanjem in čiščenjem izklopite motor in izvlecite omrežni vtič.

	Nevarnost vrezov in stiskov, nikoli se ne dotikajte nevarnih območij, ko se cepilno rezilo premika.
	Visoka napetost, smrtna nevarnost!
	Napravo lahko upravlja samo ena oseba!
	Pred začetkom dela odvijte odzračevalni vijak za pribl. 2 vrtljaja. Pred transportom ga zaprite.
	Previdno! Premikajoča se orodja!
	Naprave ne transportirajte v ležečem stanju!
	Smer vrtenja motor
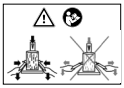	Les pritrdite z obema delovnima rokama Ko cepilno rezilo prodre v les, narahlo razklenite delovni roki. Vendar ju ne odprite do konca.

Kazalo: **Stran:**

1. Uvod ... 221
2. Opis naprave ... 221
3. Obseg dostave ... 221
4. Namenska uporaba ... 222
5. Varnostni napotki ... 222
6. Tehnični podatki ... 226
7. Razpakiranje ... 227
8. Postavitev / Pred zagonom ... 227
9. Delovna navodila ... 228
10. Zagon naprave ... 228
11. Čiščenje, vzdrževanje in popravilo ... 230
12. Prevoz ... 232
13. Skladiščenje ... 232
14. Odlaganje med odpadke in reciklaža ... 232
15. Pomoč pri motnjah ... 233

1. Uvod

Proizvajalec:
Scheppach GmbH
Günzburger Straße 69
D-89335 Ichenhausen

Spoštovani kupec,
želimo vam veliko veselja in uspeha pri delu z vašo novo napravo.

Napotek:
Proizvajalec te naprave skladno z veljavnim zakonom o odgovornosti za izdelke ne jamči za poškodbe na tej napravi ali poškodbe s to napravo, do katerih pride pri:

- nepravilnem ravnanju,
- Neupoštevanje navodil za uporabo,
- popravilih, ki jih izvedejo tretje osebe, nepooblaščeni strokovnjaki,
- vgradnji neoriginalnih nadomestnih delov in zamenjavi z njimi,
- nenamenski uporabi
- Izpadi električne naprave zaradi neupoštevanja električnih predpisov in določil VDE 0100, DIN 57113 / VDE 0113

Upoštevajte naslednje:
Pred montažo in zagonom preberite celotno besedilo navodil za uporabo.
Ta navodila za uporabo vam olajšajo spoznati napravo in izkoristiti njene možnosti uporabe, ki so v skladu z določili.
Navodila za uporabo vsebujejo pomembne napotke o varnem, strokovnem in ekonomičnem delu z napravo, o izogibanju nevarnostim, prihranku stroškov za popravila, zmanjšanju časov izpada in povečanju zanesljivosti ter življenjske dobe naprave.
Poleg varnostnih določil v teh navodilih za uporabo morate nujno upoštevati predpise svoje države, ki veljajo za uporabo naprave.
Navodila za uporabo shranite poleg naprave, ovita v plastični ovitek, tako da bodo zaščitena pred umazanijo in vlago. Pred sprejemom dela mora vsaka upravljalna oseba prebrati in skrbno upoštevati omenjena navodila.
Na napravi lahko delajo samo osebe, ki so poučene o uporabi naprave in o nevarnostih, ki so povezane s tem. Upoštevajte zahtevano najnižjo starost.
Poleg varnostnih napotkov iz teh navodil in posebnih predpisov vaše države morate pri uporabi identičnih strojev upoštevati tudi splošno veljavna tehnična pravila.
Ne prevzemamo nikakršne odgovornosti za nezgode in poškodbe, nastale zaradi neupoštevanja teh navodil in varnostnih napotkov.

2. Opis naprave sl. 1-4

1. Ročaj
2. Zagozda za cepljenje
3. Cepilni steber
4. Stročnica
5. Delovna roka desno

5a. Delovna roka levo

6. Zaščita ročaja
7. Upravljalna ročica
8. Obračalna miza
9. Varovalni lok
10. Zaklopni kavelj
11. Odzračevalni pokrov
12. Kolesa
13. Stikalo in vtič
14. Motor
15. Opora
16. Zaustavljalna ročica
17. Osnovna plošča
18. Dvigalka za hlod
19. Dvigalka za hlod
20. Veriga
21. Pritrdilna ročica
22. Kljuka verige
23. Magnetni prislon
24. Nosilec kolesa desno
25. Nosilec kolesa levo
26. Podporno kolesce

3. Obseg dostave

- Hidravlični cepilnik drv
- Drobni deli / vreča z dodatki
- Navodila za uporabo

4. Namenska uporaba

Stroj ustreza veljavni direktivi ES o strojih.

- Hidravlični cepilnik drv je uporaben samo za pokončno delovanje, drva lahko cepite samo v pokončnem položaju v smeri vlaken. Dimenzije drv za cepljenje:
  - Dolžina lesa 75–107 cm:
  - ø najm./najv. 9 – 45 cm
- Lesa nikoli ne cepite v ležečem položaju proti smeri vlaken.
- Upoštevati morate proizvajalčeve predpise glede varnosti, dela in vzdrževanja ter se držati navedenih dimenzij, ki so zapisane v tehničnih podatkih.
- Upoštevajte zadevne predpise za preprečevanje nezgod in ostala, splošno priznana varnostno tehnična pravila.
- Stroj lahko uporabljajo, vzdržujejo ali popravljajo samo osebe, ki se na to spoznajo in so poučene o nevarnostih. Lastnoročne spremembe na stroju izključujejo garancijo proizvajalca za poškodbe, do katerih pride kot posledica.
- Stroj se lahko uporablja samo z originalnim priborom in originalnimi orodji proizvajalca.
- Vsaka vrsta uporabe, ki presega opisano, velja za nenamensko uporabo. Proizvajalec ne daje garancije za poškodbe, ki nastanejo kot posledica take uporabe; tveganje pri takih delih nosi izključno uporabnik.

Stroj se sme uporabljati samo v skladu s predvidenim namenom. Vsaka druga uporaba, ki presega to, ni v skladu z namenom. Za škodo ali telesne poškodbe vseh vrst, ki izhajajo iz tega, je odgovoren uporabnik/upravljavec in ne proizvajalec.
Obvezno upoštevajte varnostne napotke in navodila za montažo ter navodila za uporabo v priročniku za uporabo, saj lahko le tako omogočite ustrezno uporabo.
Osebe, ki stroj upravljajo in vzdržujejo, morajo biti z njim seznanjeni in poučeni o morebitnih nevarnostih.
Poleg tega se je treba dosledno držati veljavnih ukrepov za preprečevanje nesreč.
Upoštevati je treba tudi druga splošna navodila s področja delovne medicine in varstva pri delu.
Spremembe na stroju v celoti izključujejo garancijo proizvajalca za poškodbe, do katerih pride kot posledica.
Stroj je dovoljeno uporabljati samo z originalni deli in originalnim priborom proizvajalca.

Upoštevati morate proizvajalčeve predpise glede varnosti, dela in vzdrževanja ter meritve iz tehničnih podatkov.

Prosimo, upoštevajte, da naše naprave namensko niso konstruirane za gospodarsko, obrtno ali industrijsko uporabo. Ne prevzemamo nobene odgovornosti, če napravo uporabljate v gospodarskih, obrtnih ali industrijskih obratih ter enakih dejavnostih.

Napotek
Pred zagonom stroja se seznanite z dvoročnim upravljanjem! Pazljivo preberite navodila za uporabo.

Dodatni napotki brez simbolov:

- Ne odstranjujte ohišja

V teh navodilih za uporabo smo mesta, ki se tičejo vaše varnosti, označili s tem znakom: ⚠

5. Varnostni napotki

Splošni varnostni napotki

OPOZORILO: Če uporabljate električna orodja, upoštevajte naslednje osnovne varnostne ukrepe, da zmanjšate nevarnost požara, električnega udara in telesnih poškodb oseb.
Preden začnete delati s tem orodjem, preberite vsa navodila.

- Upoštevajte vse varnostne napotke in opozorila o nevarnostih na stroju.
- Vsi varnostni napotki in opozorila o nevarnostih na stroju morajo biti popolni in v čitljivem stanju.
- Varnostne priprave na stroju ne smejo biti odstranjene ali onesposobljene.
- Preverite vode omrežnega priključka. Ne uporabljajte poškodovanih priključnih vodov.
- Pred zagonom preverite pravilno delovanje dvoročnega upravljanja.
- Oseba, ki upravlja s strojem, mora biti stara najmanj 18 let. Vajenci morajo biti stari najmanj 16 let, na stroju pa lahko delajo le pod nadzorom.
- Pri delu nosite zaščitne delovne rokavice.
- Previdnost pri delu: Nevarnost poškodb prstov in rok zaradi cepilnega orodja.
- Za cepljenje težkih ali nepriročnih delov uporabljajte ustrezne pripomočke za podporo.
- Predelave, nastavljanje, čiščenje, vzdrževanje in odpravljanje motenj izvajajte le pri izklopljenem motorju. **Izvlecite omrežni vtič!**

- Nameščanje, popravila in vzdrževanje električnih inštalacij smejo izvajati le strokovnjaki.
- Vse varnostne naprave in zaščitno opremo je treba po zaključenih popravilih in vzdrževalnih delih takoj znova montirati.
- Ko zapustite delovno mesto, izklopite motor. **Izvlecite omrežni vtič!**

Dodatni varnostni napotki za cepilnik lesa

- Cepilnik lesa sme upravljati le ena oseba.
- Uporabljajte zaščitno opremo (zaščitna očala/zaščito za obraz, zaščitne rokavice, zaščito za sluh, zaščitne čevlje), da se izognete morebitnim telesnim poškodbam.
- Nikoli ne cepite hlodov, ki vsebujejo žeblje, žico ali druge predmete.
- Predhodno cepljen les in iverje ustvarjajo nevarno delovno območje. Obstaja nevarnost spotikanja, zdrsa ali padca. Poskrbite, da bo delovno območje vedno urejeno.
- Nikoli ne polagajte rok na premikajoče se dele stroja, če je stroj vklopljen.
- Cepite samo les, ki je dolg največ 107 cm.
- Pred začetkom dela preverite hidravlične vode in cevi.
- Preverite zaščitno opremo in delovanje stroja.
- Ne segajte v območje cepljenja
- Če se les zagozdi, izklopite stroj in les previdno odstranite.

1. Pred uporabo naprave je treba priročnika za uporabo in vzdrževanje popolnoma prebrati.
2. Treba je nositi varnostne čevlje, da je zagotovljena zaščita pred morebitnimi debli, ki bi padli na noge.
3. Treba je nositi delovne rokavice, ki ščitijo roke pred ostružki in trskami, ki bi lahko nastali med delom.
4. Treba je vedno nositi zaščitna očala ali vizir, ki ščiti oči pred ostružki in trskami, ki bi lahko nastali med delom.
5. Prepovedano je odstranjevanje ali spreminjanje zaščitnih in varnostnih priprav.
6. Razen upravljavca je prepovedano stati v delovnem radiju stroja. Nobena druga oseba in nobena žival ne sme biti prisotna znotraj radija 5 metrov okoli stroja.
7. Odpihovanje starega olja v okolje je prepovedano. Olje je treba zavreči v skladu z zakonskimi predpisi države, kjer se izvaja dejavnost.
8. Nevarnost vrezov in stiskov rok: nikoli se ne dotikajte nevarnih območij, ko se cepilno orodje premika.
9. Opozorilo: vedno pazite na premikanje dvigalke za hlod.
10. Opozorilo: hloda, ki se je ujel na orodje za cepljenje, nikoli ne odstranjujte z roko.
11. Opozorilo: pred izvajanjem kakršnih koli vzdrževalnih del, opisanih v tem priročniku, izvlecite omrežni vtič.
12. Opozorilo: napetost je v skladu s tipsko ploščico.

POZOR! Pri uporabi električnih orodij je treba zaradi zaščite pred električnim udarom, nevarnostjo poškodb in požara upoštevati sledeče temeljne varnostne ukrepe.
Pred uporabo električnega orodja preberite vse varnostne napotke in jih varno shranit

1. **Varno delo**
- Delovni prostor vzdržujte v urejenem stanju
- Nered v delovnem prostoru lahko povzroči nezgode.
2. **Upoštevajte vplive okolice**
- Električnih orodij ne izpostavljajte dežju.
- Električnih orodij ne uporabljajte na vlažnem ali mokrem okolju.
- Poskrbite za dobro osvetlitev delovnega območja.
- Električnih orodij ne uporabljajte, če obstaja nevarnost požara ali eksplozije.
3. **Zaščitite se pred električnim udarom**
- Izogibajte se stiku z ozemljenimi deli (npr. cevmi, radiatorji, električnimi štedilniki, hladilniki).
4. **Druge osebe se ne smejo približevati**
- Druge osebe, še posebej otroci, se ne smejo dotikati električnega orodja ali kabla. Ne smejo se zadrževati v bližini delovnega območja.
5. **Orodja, ki niso v uporabi, varno shranite**
- Električna orodja, ki niso v uporabi, shranite na suhem, visoko ležečem ali zaprtem mestu, izven dosega otrok.
6. **Ne preobremenjujte električnega orodja**
- V navedenem območju moči lahko delate bolje in varneje.
7. **Uporabljajte pravilno električno orodje**
- Pri težkih delih ne uporabljajte strojev z nizko zmogljivostjo.
- Električnega orodja ne uporabljajte v namene, za katere ni predvideno.
- Ne uporabljajte na primer ročne krožne žage za rezanje drevesnih vej ali polen.
8. **Nosite primerna oblačila**
- Ne nosite širokih oblačil ali nakita, ker vas lahko zagrabijo premikajoči se deli.

- Pri delih na prostem je priporočeno nošenje obutve, odporne proti drsenju.
- Če imate dolge lase, nosite mrežico za lase.

9. **Uporabljajte zaščitno opremo**

- Nosite zaščitna očala.
- Pri delih, kjer se praši, uporabljajte dihalno masko.

10. **Kabla ne uporabljajte v namene, za katere ni predviden**

- Kabla ne uporabljajte za to, da bi izvlekli vtič iz vtičnice. Kabel zaščitite pred vročino. oljem in ostrimi robovi.

11. **Zavarujte obdelovanec**

- Za fiksiranje obdelovanca uporabite vpenjalne priprave.
- Te ga fiksirajo varneje, kot če ga držite z roko.

12. **Izogibajte se neobičajnim telesnim držam**

- Pazite, da stojite varno in da vedno ohranjate ravnotežje.

13. **Svoja orodja negujte s skrbnostjo**

- Rezalna orodja morajo biti ostra in čista, da lahko z njimi delate bolje in varneje.
- Upoštevajte napotke za mazanje in menjavo orodja.
- Redno preverjajte priključni vod električnega orodja in ga ob poškodovanosti predajte strokovnjaku, da ga zamenja.
- Redno preverjajte podaljševalne vode in jih zamenjajte, če so poškodovani.
- Ročaji morajo biti suhi, čisti in na njih ne sme biti olja in masti.

14. **Izvlecite vtič iz vtičnice**

- Kadar električnega orodja ne uporabljajte in pred vzdrževanjem.

15. **Na orodju ne pozabite ključev**

- Pred vklopom preverite, če ste odstranili ključe in nastavljalna orodja.

16. **Izogibajte se nenamernemu zagonu**

- Pred vklopom vtiča v vtičnico se prepričajte, da je stikalo izklopljeno.

17. **Kabelski podaljšek uporabljajte na prostem.**

- Na prostem uporabljajte samo dovoljene in ustrezno označene kabelske podaljške.

18. **Bodite pozorni.**

- Pazite, kaj delate. Dela se lotevajte razumno. Ne uporabljajte
- električnega orodja, če niste koncentrirani.

19. **Preverite električno orodje glede morebitnih poškodb**

- Pred nadaljnjo uporabo električnega orodja morate pregledati zaščitne priprave ali rahlo poškodovane dele, če brezhibno in ustrezno delujejo.
- Prepričajte se, da premični deli brezhibno delujejo, se ne zatikajo in niso poškodovani. Vsi deli morajo biti pravilno nameščeni in izpolnjevati morajo vse pogoje, da je zagotovljeno brezhibno delovanje električnega orodja.
- Poškodovane zaščitne priprave in dele mora priznana specializirana delavnica ustrezno popraviti ali zamenjati, če v navodilih za uporabo ni podano nič drugega.
- Poškodovana stikala mora zamenjati servisna delavnica.
- Ne uporabljajte električnih orodij, pri katerih ni mogoče vklopiti in izklopiti stikala.

20. **POZOR!**

- Uporaba drugih vložnih orodij in drugega pribora lahko za vas predstavlja nevarnost poškodb.

21. **Vaše električno orodje naj popravlja strokovnjak za elektriko**

- To električno orodje ustreza zadevnim varnostnim določilom. Popravila lahko izvaja samo električar, s tem, da uporablja originalne nadomestne dele, sicer lahko nastane nevarnost za uporabnika.

Dodatni varnostni napotki

POSEBNI VARNOSTNI NAPOTKI ZA CEPILNIK DRV

Previdno!

Premikajoči se deli stroja. Ne segajte v območje cepljenja.

OPOZORILO:

Uporaba zmogljive naprave lahko povzroči posebne nevarnosti. Posebej pazite, da zavarujete sebe in osebe okoli vas. Temeljne varnostne ukrepe je treba vedno upoštevati, da zmanjšate tveganje za poškodbe in nevarnosti.

PRED ZAGONOM PREBERITE NAVODILA ZA UPORABO.

- Stroj lahko uporablja le en upravljavec.
- Nikoli ne poskušajte cepiti hlodov, večjih od priporočljive sprejemne kapacitete. V hlodih ne sme biti žebljev ali žic, ki bi lahko zletele ven ali poškodovale stroj. Hlodi morajo biti na koncu plosko odrezani, s hloda pa morajo biti odstranjene vse veje. Les vedno cepite v smeri vlaken. Lesa ne vlagajte in cepite prečno na cepilnik, ker bi se tako lahko cepilnik poškodoval.
- Upravljavec mora krmiljenje stroja upravljati z obema rokama in ne uporabljati druge priprave kot nadomestek krmiljenja.

- Stroj lahko uporabljajo le odrasle osebe, ki so pred upravljanjem prebrale navodila za uporabo. Nihče ne sme uporabljati tega stroja, ne da bi prej prebral priročnik.
- Nikoli ne cepite dveh hlodov v enem delovnem hodu, ker lahko les zleti ven, kar je nevarno.
- Nikoli lesa ne dodajajte ali menjajte med obratovanjem, ker je to zelo nevarno.
- Ko stroj dela, se morajo osebe in živali oddaljiti od cepilnika drv vsaj v radiju 5 metrov.
- Nikoli ne spreminjajte zaščitnih priprav cepilnika drv in ne delajte brez njih.
- Nikoli ne obremenjujte cepilnika drv s tlakom cilindra dlje kot 5 sekund, da bi razcepili zelo trd les. Pregreto olje lahko pod tlakom poškoduje stroj. Stroj ustavite in po 90° obratu hloda še enkrat poskusite razcepiti hlod. Če se lesa še vedno ne da razcepiti, to pomeni, da trdota lesa presega zmogljivost stroja, zato je treba tak les izločiti, da se cepilnik drv ne poškoduje.
- Nikoli ne pustite delujočega stroja brez nadzora. Ko ne delate, stroj zaustavite in izključite iz omrežja.
- Stroja ne uporabljajte v bližini zemeljskega plina, bencinskih jarkov ali drugih gorljivih materialov.
- Nikoli ne odpirajte stikalne omarice ali pokrova motorja. Po potrebi kontaktirajte kvalificiranega elektrika.
- Zagotovite, da stroj in kabli nikoli ne pridejo v stik z vodo. Pazljivo ravnajte z električnimi kabli in omrežnega kabla ne vlecite ali pulite sunkovito, da bi ga izklopili. Kable držite proč od prevelike vročine, olja in ostrih predmetov.
- Prosimo, pri delu upoštevajte temperaturne razmere. Ekstremno nizke in ekstremno visoke temperature okolice lahko povzročijo motnje delovanja.
- Osebam, ki prvič uporabljajo stroj, naj izkušen upravljavec prikaže uporabo cepilnika drv v praksi, nato pa naj začetnik delo izvaja pod nadzorom.
- Pred delom preverite, ali vse funkcije naprave delujejo pravilno
  - ali vse varnostno-tehnične priprave delujejo pravilno (dvoročno varnostno stikalo, stikalo za izklop in ročica za zaustavitev)
  - ali se napravo da izklopiti v skladu s pravili,
  - ali je naprava pravilno nastavljena (vodilo hlodov, držalni kremplji, višina cepilnega klina)
  - poskrbite, da bo med delom delovna miza vedno brez ovir (npr. kosi lesa).

POSEBNA OPOZORILA PRI UPORABI CEPILNIKA DRV

Med obratovanjem zmogljive naprave lahko pride do posebnih nevarnosti. Posebej pazite, da zavarujete sebe in osebe okoli vas.

Hidravlika

Nikoli ne uporabljajte te naprave, če obstaja nevarnost zaradi hidravlične tekočine. Pred uporabo cepilnika hidravlično napeljavo preverite, če spušča. Prepričajte se, da sta naprava in njena delovna miza čisti in brez oljnih madežev. Hidravlična tekočina lahko povzroči nevarnosti, saj vam lahko spodrsne in padete, lahko pri uporabi stroja zdrsnejo vaše roke ali pa nastane nevarnost požara.

Električna varnost

Nikoli ne uporabljajte te naprave pri električni nevarnosti. Nikoli ne uporabljajte električne naprave v vlažnih pogojih. Nikoli ne uporabljajte te naprave z neprimernim dovodom ali podaljškom. Nikoli ne uporabljajte te naprave, če ni povezana s pravilno ozemljenim priključkom, ki omogoča moč v skladu z napisom in je zaščiten z varovalko.

⚠ Pozor!

To električno orodje med delovanjem ustvarja elektromagnetno polje. To polje lahko v določenih okoliščinah vpliva na aktivne ali pasivne medicinske vsadke. Osebam z medicinskimi vsadki zaradi zmanjšanja nevarnosti resnih ali smrtnih poškodb priporočamo, da se pred uporabo stroja posvetujejo s svojim zdravnikom ali proizvajalcem medicinskega vsadka.

Mehanske nevarnosti

Cepljenje drv povzroča posebne mehanske nevarnosti. Nikoli ne uporabljajte naprave, če ne nosite zaščitnih rokavic, ki so v skladu s predpisi, čevljev s kapico in odobrene zaščite za oči. Pazite se morebitnih trsk; preprečite vbodne poškodbe in morebitno blokiranje naprave. Nikoli ne poskušajte cepiti predolgih ali prekratkih hlodov, ki niso primerni za napravo. Nikoli ne poskušajte cepiti hlodov, v katerih so žeblji, žice ali drugi predmeti. Pri delu pospravljajte, nakopičen razcepljen les in lesni ostružki lahko ustvarijo nevarno delovno okolje. Nikoli ne delajte naprej v prenapolnjenem delovnem okolju, kjer bi vam lahko spodrsnilo, bi se spotaknili ali padli. Poskrbite, da bodo gledalci stran od naprave in nikoli ne pustite nepooblaščeni osebi, da upravlja z napravo.

Preostala tveganja
Stroj je izdelan skladno s stanjem tehnike in priznanimi varnostno tehničnimi pravili. Kljub temu lahko pride pri delu do pojava ostalih tveganj.

- Nevarnost poškodb prstov in rok zaradi cepilnega orodja pri nestrokovnem vodenju ali naleganju lesa.
- Poškodbe zaradi vstran zalučanih obdelovancev pri nestrokovnem držanju ali vodenju.
- Ogroženost zaradi posebnih lastnosti lesa (veje, neenakomerna oblika itd.).
- Če ne uporabljajte električnih vodnikov, ki so skladni s predpisi, lahko pride do nevarnosti za zdravje zaradi elektrike.
- Pred izvajanjem nastavitvenih ali vzdrževalnih del izvlecite električni omrežni vtič.
- Kljub vsem ukrepom lahko še vedno obstajajo neočitna preostala tveganja.
- Preostala tveganja lahko minimizirate, če skupaj upoštevate »varnostne napotke« in »namensko uporabo« ter navodila za uporabo v celoti.

Standardi za preprečevanje nezgod
Ta stroj lahko upravlja samo strokovno osebje, ki je dobro seznanjeno z vsebino tega priročnika.
Pred zagonom je treba preveriti, ali so varovalne naprave nepoškodovane in brezhibno delujoče.
Pred zagonom se je poleg tega treba seznaniti s upravljalnimi mehanizmi stroja, sledeč navodilom za uporabo.
Navedene zmogljivosti stroja ni dovoljeno prekoračiti.
Stroja nikakor ni dovoljeno uporabljati v druge namene.
Glede na zakone države, v kateri se stroj uporablja, mora osebje nositi delovna oblačila, navedena tudi tukaj, pri čemer ni dovoljeno nositi širokih, frfotajočih oblačil, pasov, prstanov in verižic; dolge lase je treba po možnosti speti skupaj.
Delovno mesto mora zmeraj biti urejeno ter čisto in orodja, deli pribora ter vijačni ključ morajo biti v dosegu.

Pri čiščenju ali vzdrževanju stroj v nobenem primeru ne sme biti priklopljen na omrežje.
Strogo prepovedanoje delo s strojem, ki je brez varovalnih priprav ali z izklopljenimi varnostnimi mehanizmi.
Strogo prepovedano je odstranjevanje ali spreminjanje varovalnih priprav.

Pred natančnim branjem tega priročnika ni dovoljeno opravljati nobenih vzdrževalnih ali nastavljalnih del.

Tukaj podan načrt za redno vzdrževanje je treba upoštevati tako iz varnostnih razlogov kot tudi zaradi učinkovitega delovanja stroja.

Varnostne nalepke morajo biti zmeraj čiste in čitljive ter jih je treba dosledno upoštevati, da se izognete nezgodam; če so tablice poškodovane, so izginile ali sodijo k delom, ki so bili zamenjani, jih je treba nadomestiti z novimi originalnimi tablicami, ki so dobavljive pri proizvajalcu, in jih namestiti na predpisano mesto.
Pri požarih uporabite praškasta gasilna sredstva. Požarov na napravi zaradi nevarnosti kratkega stika ni dovoljeno gasiti s curkom vode.
Če ognja ni mogoče takoj pogasiti, je treba paziti na iztekajoče tekočine.
Pri daljšem požaru lahko rezervoar za olje ali vodi, ki so pod tlakom, eksplodirajo: zato je treba paziti, da ne pridete v stik z iztekajočimi tekočinami.

6. Tehnični podatki

	Compact 12t	Compact 15t
Mere GxŠxV mm	1160x960x1100 / 1650	
Višina vrtljive mize v mm	320	
Delovna višina mm	920	
Dolžina lesa cm	1070 / 750	
Najv. moč t*	12	15
Hidravlični tlak MPa	23,3	25,6
Pomik cilindra cm	55,0	
Hitrost dodajanja cm/s	5,2	5,2
Hitrost povratnega teka v cm/s	22	22
Količina olja l	8,0	
Premer lesa najm./ najv. cm	9 – 40	
Teža kg	191	
Pogon		
Motor V/Hz	400/50	400/50
Vhodna moč P1 kW	3,5	3,5
Izhodna moč P2 kW	2,5	2,5

Vhodni tok (A)	14
Odpornost na kratki stik kA	1
Način delovanja	S6/40% / IP54
Število vrtljajev motorja 1/min	2800
Zaščita motorja	da
Fazni pretvornik	da

Tehnične spremembe so pridržane!

* Največja dosegljiva moč cepljenja je odvisna od upora materiala za cepljenje in lahko odstopa zaradi spremenljivih moči vplivov na hidravlično napravo.

7. Razpakiranje

- Odprite embalažo in napravo previdno vzemite ven.
- Odstranite embalažni material ter ovojna in transportna varovala (če obstajajo).
- Preverite, ali je obseg dostave celovit.
- Preverite, če so se naprava in deli pribora poškodovali med transportom. V primeru reklamacij morate takoj obvestiti prevoznika. Kasnejših reklamacij ne bomo priznali.
- Po možnosti embalažo shranite do preteka garancijskega časa.
- Pred uporabo morate s pomočjo navodil za uporabo spoznati izdelek.
- Kot pribor, obrabne in nadomestne dele uporabljajte samo originalne dele. Nadomestne dele dobite pri svojem specializiranem trgovcu.
- Pri naročanju navedite našo številko artikla in tip ter leto izdelave izdelka.

⚠ OPOZORILO!
Nevarnost zaužitja in zadušitve!
Embalažni material ter sredstva za varovanje med transportom niso otroška igrača. Obstaja nevarnost zaužitja plastičnih vrečk, folije in majhnih delcev, kar lahko privede do zadušitve.

- Embalažni material in sredstva za varovanje med transportom hranite zunaj dosega otrok.

8. Postavitev / Pred zagonom

⚠ Pozor!
Pred zagonom obvezno v celoti montirajte napravo!

Zaradi embalažno tehničnih razlogov vaš cepilnik drv Scheppach ni kompletno sestavljen.

Namestitev upravljalnih rok, slika 7
- Drsno ploščo (5d) namestite na rahlo.
- Delovno roko (5) vstavite z izrezom v prečno povezavo (5c).
- Šestrobi vijak M8 x 30 (5b) s podložko vstavite od zgoraj in ga spodaj privijte s podložko in varovalno matico, tako da se upravljalna roka še lahko premika.
- Levo upravljalno roko 5a namestite na enak način (5c) na sl. 8 in poleg tega speljite zgornje klecno stikalo skozi izrez stikalnega droga (5d) na sl. 1

Namestitev tekalnih koles, slika 5
- Os kolesa (12a) potisnite skozi luknje.
- Na obeh straneh namestite po eno podložko (12b), tekalno kolo (12) in še eno podložko (12b).
- Na obeh straneh nataknite varovalni pokrov (12c).

Namestitev zaščitnega loka, slika 8
Oba varovalna loka (9) vtaknite v držalo, nato pa na levi in desni strani uporabite po eno podložko in šesterorobe vijake M10 x 55 s šesterorobo matico (9a), ter jih zategnite.

Namestitev opornega kolesa, slika 9
- Nosilec za kolo desno (24) in nosilec za kolo levo (25) montirajte s šestkotnimi vijaki M10 x 25, skupaj s podložko in matico (25a) na nosilec, nato privijte vijake, vendar jih še ne zategnite.
- Pušo (26a) vstavite v oporno kolo (26) in nanj levo in desno namestite plošče (26b).
- Vzemite montirano oporno kolo in ga potisnite med premične nosilce koles, nato pa namestite šesterorobe vijake M10 x 70 s podložko in matico 26c ter jih zategnite.
- Zategnite vse 4 vijake (25a) na nosilcih koles.

Montaža opore, slika 1
Oporo (15) montirajte s šesterorobimi vijaki M10 x 25 in podložko (15a) na osnovno ploščo.

Namestitev kljuke verige, slika 6
Kljuko verige (22) namestite s šesterorobim vijakom M12 x 35 s podložko in matico (22a) na nosilec na cepilnem stebru (3).

Montaža dvigalke za hlod, slika 5
- Dvigalko za hlod (19) s šesterorobim vijakom M12 x 70 s podložko in matico (19a) namestite na držalo na osnovi plošči, matica pa mora biti na pravilni strani v smeri koles!
- Oporo dvigalke za hlod (18) potisnite v izrez in privijte vijak s cilindrično glavo M6 (18a) zgoraj v cev.
- Verigo (20) pritrdite s šesterorobim vijakom M10 x 30 s podložko in matico (20a) od zunaj na spono. Matico privijte samo toliko, da se bo veriga lahko premikala prosto. Pozor! Veriga bi se morala dati na vijaku z lahkoto popolnoma obrniti!

Namestitev pritrdilne ročice, slika 2
- Pritrdilno ročico (21) vtaknite v držalo, nato pa na levi in desni strani uporabite po eno podložko in šesterorobe vijake M10 x 55 s šesterorobo matico (21a), ter jih zategnite.
- Preverite enostavnost prehajanja okvirja (21b)!

9. Delovna navodila

Omejitev dviga pri kratkih drveh, slika 12
- Zagozdo za cepljenje pomaknite na želeni položaj.
- Povlecite ročico za zaustavitev.
- Izklopite motor.
- Odvijte pritrdilni vijak A.
- Drog za nastavljanje dviga B pomaknite navzgor, dokler ga ne zaustavi omejevalnik.
- Ponovno privijte pritrdilni vijak A.
- Vklopite motor.
- Preverite zgornji položaj.

10. Zagon naprave

⚠ Pozor!
Pred zagonom obvezno v celoti montirajte napravo!

Pred vsako uporabo preverite nivo olja, oglejte si poglavje »Vzdrževanje«!

Postavljanje
Pripravite delovni prostor, na katerem bo stal stroj. Zagotovite dovolj prostora, da omogočite varno in nemoteno delo.

Stroj je osnovan za delo na ravnih površinah in ga je treba stabilno postaviti na ravno ter trdno podlago.

Preverjanje delovanja
Pred vsako uporabo preverite delovanje.

- Dejanje:
  - Oba ročaja potisnite navzdol.

- Rezultat:
  - Cepilni klin se pomakne navzdol do pribl. 10 cm nad mizo.

- Dejanje:
  - Vsakič spustite po en ročaj.

- Rezultat:
  - Zagozda za cepljenje ostane v izbranem položaju.

- Dejanje:
  - Spustite oba ročaja.

- Rezultat:
  - Zagozda za cepljenje se pomakne nazaj v zgornji položaj.

Zagon
Prepričajte se, da je stroj sestavljen v celoti in v skladu s predpisi. Preverite pred vsako uporabo:
- priključne vode glede okvarjenih mest (pretrgi, ureznine in podobno),
- stroj glede morebitnih poškodb,
- če so vsi vijaki trdno priviti,
- hidravliko glede netesnih mest in
- nivo olja

Če temperatura okolice znaša manj kot 5°C, pustite, da cepilnik drv teče 15 minut v prostem teku, da se hidravlično olje segreje.

Odzračevanje, slika 14
Preden začnete delati s cepilnikom, odzračite hidravlično napravo.
- Za nekaj vrtljajev odvijte odzračevalni pokrov A, da lahko zrak uhaja iz rezervoarja za olje.
- Med obratovanjem naj bo pokrov odprt.
- Preden začnete premikati cepilnik, zaprite pokrov, ker lahko sicer izteče olje.

Če hidravlične naprave ne odzračite, zaprt zrak poškoduje tesnila in s tem cepilnik!

Električna varnost
Električno napravo povežite z električnim omrežjem prek ozemljene varnostne vtičnice 16A. Priporočamo, da vgradite varnostno napravo za preostali (diferenčni) tok, ki jo sproži nominalni tok vrednosti največ 30 mA. Za pomoč se obrnite na strokovnega elektrikarja.

Vklop/izklop, slika 7
- Za vklop pritisnite zeleno tipko.
- Za izklop pritisnite rdečo tipko.

Napotek:
Pred vsako uporabo preverite delovanje enote za vklop / izklop, tako da jo enkrat vklopite in izklopite.

Zaščita pred ponovnim zagonom pri prekinitvi toka (sprožilec ničelne napetosti)
Pri izpadu toka, nenamernemu izvlečenju vtiča ali okvarjeni varovalki se naprava samodejno izklopi. Za ponovni vklop vnovič pritisnite zeleno tipko na vklopni enoti.

Cepljenje
- Dvigalka za hlod (19), slika 13, mora biti v zgornjem zaskočenem položaju.
- Lesni kos postavite na osnovno ploščo (17), slika 1, in ga zadržite z obema držalnim krempljema (4) na delovnih rokah (5, 5a), nato lesni kos namestite na sredino zagozde za cepljenje (2), obe delovni roki (7) potisnite navzdol in takoj ko zagozda za cepljenje (2) prodre v les, obe delovni roki (5, 5a) pomaknite pribl. 2 cm stran od lesa in hkrati potisnite upravljalno ročico (7) navzdol. Tako preprečite poškodovanje držalnih krempljev (4)!
- Zagozdo za cepljenje (2) potisnite navzdol do te mere, da je kos lesa razcepljen. Če kos lesa ni razcepljen pri prvem cepilnem hodu, počasi spustite obe upravljalni ročici (7) in zagozdo za cepljenje (2) s kosom lesa previdno pomaknite navzgor do končnega položaja. Nato nagibno mizo (8) sl. 13 z roko ali nogo nagnite tako, da se zaklopni kavelj (10) sl. 1 zaskoči. Zdaj izvedite drugi cepilni hod, da se kos lesa popolnoma razcepi, in odstranite poleno, nato pa vrtljivo mizo z nogo ali roko spet obrnite navznoter.

Delovanje dvigalke za hlod
Splošni napotki za dvigalko za hlod:
- Iz varnostnih razlogov obesite verigo dvigalke za hlod samo na zadnji člen kavlja verige (22).
- Bodite pozorni, da se na delovnem območju dvigalke za hlod ne nahajajo osebe.

Delovanje dvigalke za hlod:
- Sprostite pritrdilno ročico (21b) dvigalke za hlod, tako da se lahko dvižna cev prosto premika.
- Cepilno rezilo spustite tako nizko, da je dvižna cev dvigalke za hlod popolnoma na tleh.
- V tem položaju lahko cepljen hlod prekotalite na dvižno cev. Hlod se mora nahajati med obema pritrdiloma.
- Izvlecite zaustavljalno ročico (16) naprej in premaknite cepilno rezilo počasi navzgor.
- Dvigalka za hlod se premakne navzgor in postavi hlod na osnovno ploščo.
- Izravnajte hlod na sredino zagozde za cepljenje ter ga razcepite. (glejte navodila za delo »Cepljenje«)
- Nato odstranite razcepljen les in na opisan način lahko razcepite nov hlod.

Previdno!
Ne zadržujte se na delovnem območju dvigalke za hlod! Nevarnost poškodb!

Ponastavitev dvigalke za hlod:
Pri neuporabi dvigalke za hlod, se bo ta uporabljala kot druga zaščitna ročica. Ročico dvignete, dokler se povsem ne zaskoči v pritrdilno ročico.

Transportni položaj dvigalke za hlod:
Z roko dvignite dvigalko za hlod. dokler ne zaskoči.

Pozor!
Osnovna plošča naj bo vedno čista, da se lahko nagibna miza dobro zaskoči z zaklopnim kavljem.

- Cepite samo ravno odrezana drva.
- Drva cepite navpično.
- Nikoli jih ne cepite v ležečem ali prečnem položaju.
- Pri cepljenju drv nosite primerne rokavice.

Konec dela
- Pomaknite cepilni klin v spodnji položaj.
- Povlecite zaustavljalno ročico (16) (slika 12)
- Izklopite napravo in izvlecite vtič.
- Zaprite odzračevalni vijak.
- Upoštevajte splošne napotke za vzdrževanje.

Električni priključek
Nameščeni elektromotor je priključen, tako da je pripravljen za uporabo. Priključek ustreza zadevnim standardom VDE in DIN.

Omrežni priključek in uporabljen podaljšek na strani kupca morata ustrezati predpisom.
- Izdelek izpolnjuje zahteve EN 61000-3-11 in je zavezan posebnim pogojem za priključek. To pomeni, da uporaba na poljubnih, prosto izbirnih priključnih točkah ni dovoljena.
- Izdelek lahko ob neugodnih pogojih električnega omrežja povzroči prehodno napetostno nihanje.
- Izdelek je predviden izključno za uporabo na priključnih točkah, ki
  a) ne prekoračiti največje dovoljene omrežne impedance »Z« (Zmax. = 0,382 Ω) ne presezite ali
  b) omogočajo neprekinjene tokovne obremenitve omrežja vsaj 100 A na fazo.
- Kot uporabnik morate zagotoviti, po potrebi s posvetovanjem z vašim podjetjem za oskrbo z električno energijo, da vaša priključna točka, na katero želite priključiti proizvod in ga uporabljati, izpolnjuje obe od zgoraj navedeni zahtevi, a) in b).

Pomemben napotek
Pri preobremenitvi motorja se ta samodejno izklopi. Po določenem času hlajenja (različni časi) lahko motor znova vklopite.

Poškodovan električni priključni vodnik
Na električnih priključnih vodih pogosto nastanejo poškodbe izolacije.

Vzroki za to so lahko:
- Otiščanci, če priključne vode speljete skozi okna ali reže vrat.
- Pregibi zaradi nepravilne pritrditve ali vodenja priključnih vodov.
- Rezi zaradi vožnje preko priključnih vodov.
- Poškodbe izolacije zaradi iztrganja iz stenske vtičnice.
- Pretrgana mesta zaradi staranja izolacije.

Takih poškodovanih električnih priključnih vodov ne smete uporabljati, ker so zaradi poškodb izolacije smrtno nevarni.
Redno preverjajte, če so električni priključni vodi poškodovani. Pri tem pazite, da priključni vod pri preverjanju ne bo visel na električnemu omrežju.

Električni priključni vodi morajo ustrezati zadevnim določilom VDE in DIN. Uporabljajte samo priključne vode z oznako H07RN.

Po predpisih mora biti oznaka tipa priključnega voda natisnjena na njem.

Trifazni motor 400 V / 50 Hz
Omrežna napetost 400 V / 50 Hz
Omrežni priključek in podaljševalni vod morata biti 5-žilna = 3 faze + nevtralno + zaščitni vodnik. – (3/N/PE).

Omrežni priključek je zaščiten za največ 16 A.

Pri priklopu na omrežje ali spremembi lokacije je treba preveriti smer vrtenja. Po potrebi zamenjajte polarnost. Obrnite pripravo za spremembo polarnosti (400 V) v vtiču naprave. (slika 15).

11. Čiščenje, vzdrževanje in popravilo

Pozor!
Pred vsakim čiščenjem, vzdrževanjem in popravili izvlecite električno omrežni vtič.

Predelave, nastavljanje in čiščenje opravljajte le, ko je motor izklopljen.

Izkušeni obrtniki lahko sami izvajajo manjša popravila na stroju.

Popravila in vzdrževalna dela na električni napravi lahko opravljajo samo strokovnjaki za elektriko. Vse zaščitne in varnostne priprave je treba po zaključenih popravilih in vzdrževalnih delih takoj ponovno namestiti.

Priporočamo:
- Po vsaki uporabi temeljito očistite stroj!
- Zagozda za cepljenje
  - Cepilni klin je potrošni material, ki ga je treba po potrebi nabrusiti.
- Dvoročna zaščitna priprava
  - Kombinirana priprava za držanje in upravljanje mora ostati prosto gibljiva. Občasno jo namažite z nekaj kapljicami olja.
- Gibljivi deli
  - Vodila cepilnega rezila morajo biti čista. (umazanija, lesne trske, lubje itd.)
  - Drsne tirnice mažite z oljem za pršenje ali mastjo

- Preverite nivo hidravličnega olja.
  - Preverite, ali hidravlični priključki in vijačni spoji tesnijo in ali so obrabljeni. Po potrebi za zategovanje vijačnih spojev.

Preverite nivo olja
Hidravlična naprava je zaprt sistem z rezervoarjem olja, oljno črpalko in krmilnim ventilom. Pred vsakim zagonom redno preverjajte nivo mazalnega olja. Prenizek nivo olja lahko povzroči poškodbe oljne črpalke.

Napotek:
Nivo olja preverjajte, ko je cepilno rezilo uvlečeno. Merilna palica za olje se nahaja pod cepilno mizo v polnilnem vijaku A (slika 8) in ima 2 zarezi. Če je nivo olja pod spodnjo zarezo, to pomeni minimalni nivo olja. V tem primeru morate takoj doliti olje. Zgornja zareza prikazuje maksimum nivoja olja.
Cepilni steber morate pred preverjanjem uvleči, stroj pa mora stati ravno.

Kdaj moram zamenjati olje?
Prva menjava olja je po 50 obratovalnih urah, potem pa na vsakih 500 obratovalnih ur.

Menjava olja, slika 14
- Cepilni steber popolnoma uvlecite.
- Pod cepilnik postavite posodo s prostornino najmanj 8 l.
- Odvijte odzračevalni pokrov A.
- Odprite izpustni vijak B, da lahko olje izteče ven.
- Ponovno zaprite izpustni vijak in ga dobro zategnite.
- S pomočjo čistega lijaka vlijte noter 8 l novega hidravličnega olja.
- Ponovno privijte odzračevalni pokrov.

Odpadno olje odstranite v skladu s predpisi na krajevnem zbirnem mestu za odpadno olje. Prepovedano je izpuščanje odpadnega olja v tla ali mešanje z odpadki.

Priporočamo naslednja hidravlična olja:
- Aral Vitam gf 22
- BP Energol HLP-HM 22
- Mobil DTE 11
- Shell Tellus 22
- ali enakovredna.

Ne uporabljajte drugih vrst olja!
Uporaba drugega olja vpliva na delovanje hidravličnega cilindra.

Cepilni prečnik
Cepilni prečnik je treba pred zagonom rahlo namazati. Ta postopek ponovite na vsakih 5 obratovalnih ur. Nanesite majhno količino masti ali olja za pršenje. Prečnik ne sme delovati na suho.

Hidravlična naprava
Hidravlična naprava je zaprt sistem z rezervoarjem olja, oljno črpalko in krmilnim ventilom
Tovarniško izdelanega sistema ni dovoljeno spreminjati ali manipulirati.

Redno preverjajte nivo olja.
Prenizek nivo olja povzroči poškodbe oljne črpalke.
Hidravlične priključke in privitja redno preverjajte glede tesnjenja – po potrebi pritegnite.

Pred začetkom vzdrževalnih in nadzornih ukrepov je treba očistiti delovno območje in pripraviti orodje v dobrem stanju.
Tukaj navedeni časovni razmiki se nanašajo na normalne pogoje uporabe; ko je torej stroj izpostavljen večji obremenitvi, se ti časi temu ustrezno zmanjšajo.
Obloge stroja, zaslonke in krmilne ročice čistite z mehko, suho ali rahlo z nevtralnim čistilnim sredstvom navlaženo krpo, ne uporabljajte topil, kot sta alkohol ali bencin, ker nažirajo površino.
Olja in maziva hranite izven dosega nepooblaščenih oseb; pozorno preberite in upoštevajte navodila na posodah; izogibajte se neposrednemu stiku s kožo in po uporabi dobro sperite.

Priključki in popravila
Priključevanje in popravila električne opreme lahko izvajajo samo električarji.

V primeru povpraševanja morate navesti spodnje podatke:
- Vrsta toka, ki napaja motor
- Podatki tipske ploščice stroja
- Podatki na tipski ploščici motorja

Informacije o servisu
Upoštevajte, da so pri tem izdelku sledeči deli podvrženi obrabi, ki izhaja iz uporabe, ali naravni obrabi oz. so sledeči deli potrebni kot potrošni material.
Obrabni deli*: Zagozda za cepljenje

* Ni nujno v obsegu dostave!

Nadomestne dele in pribor dobite v našem servisnem centru. V ta namen odčitajte QR-kodo na naslovni strani.

12. Prevoz

Ročni transport, slika 10
Če želite cepilnik drv transportirati, mora te zagozdo za cepljenje (3) pomakniti povsem navzdol. Cepilnik rahlo nagnite s pomočjo ročaja (1) na cepilnem stebru, da se stroj nagne na oporna kolesa (26) in ga lahko v tem položaju premikate.

Transport z žerjavom, slika 11
Jermen pritrdite na držalo zgornjega zaščitnega loka na levi strani in na držalo pritrdilne ročice na desni strani, nato pa stroj previdno dvignite!
Nikoli ne dvigujte za zagozdo za cepljenje!

13. Skladiščenje

Pri skladiščenju upoštevajte naslednje pogoje:
- suho, premišljeno mesto skladiščenja
- največja vlažnost 80 %
- Temperaturno območje od –20 do +60 °C

Stroj mora delovati pod naslednjimi okoljevarstvenimi pogoji:

	najmanj	največ	priporočeno
temperatura	5 C°	40 C°	16 C°
vlažnost		95 %	70 %

Orodje shranjujte v originalni embalaži.
Pokrijte orodje, da ga zaščitite pred prahom ali vlago. Navodila za uporabo shranjujte ob orodju.

14. Odlaganje med odpadke in recikliranje

Naprava je zaradi preprečitve poškodb med transportom v embalaži. Ta embalaža je iz surovine in je zato ponovno uporabna ali jo lahko vrnete v surovinski cikel.

Naprava in njen pribor so iz različnih materialov, kot npr. iz kovine in umetnih snovi. Okvarjene sestavne dele zavrzite med posebne odpadke. Povprašajte v specializirani trgovini ali v občinski upravi!

Stroj ne vsebuje zdravju in okolju škodljivih snovi, saj je izdelan iz popolnoma reciklažnih materialov ali takšnih, ki jih lahko odstranite po normalni poti.
Pri odstranjevanju se obrnite na specializirana podjetja ali na kvalificirano strokovno osebje, ki pozna mogoča tveganja, je prebralo ta navodila za uporabo in jih dosledno upošteva.

Ko je stroj odslužen, ravnajte na naslednji način z upoštevanjem vseh navedenih norm za preprečevanje nezgod:
- prekinite dovod energije (električni ali PTO),
- odstranite vse električne kable in jih predajte specializiranemu zbirnemu mestu, s tem da upoštevate določila, ki veljajo v posamezni državi.
- Izpraznite rezervoar za olje in olje v tesnih posodah predajte zbirnemu mestu, s tem da upoštevate določila, ki veljajo v posamezni državi.
- Vse ostale dele stroja oddajte na odpad, s tem da upoštevate določila, ki veljajo v posamezni državi.

Odpadne opreme ne odvrzite med gospodinjske odpadke!

Ta simbol označuje, da je tega izdelek v skladu z Direktivo o odpadni električni in elektronski opremi (2012/19/EU) in v skladu z nacionalno zakonodajo ni dovoljeno odvreči med gospodinjske odpadke. Ta izdelek je treba dostaviti na ustrezno zbirno mesto. Lahko ga npr. vrnete ob nakupu podobnega izdelka ali pa ga predate na zbirnem mestu, ki je pristojno za reciklažo odpadne električne in elektronske opreme. Neustrezno ravnanje starimi napravami lahko zaradi potencialno nevarnih snovi, ki so pogosto vsebovane v odpadni električni in elektronski opremi, predstavlja nevarnost za okolje in človeško zdravje. Če ta izdelek pravilno zavržete, prispevate tudi k učinkoviti rabi naravnih virov. Informacije o zbirnih mestih odpadne opreme dobite pri mestni upravi, lokalnem organu, ki je pristojen za ravnanje z odpadki, pri pooblaščenem zbirnem centru za odstranjevanje odpadne električne in elektronske opreme ali pri svojem komunalnem podjetju.

15. Pomoč pri motnjah

V naslednji tabeli so prikazani simptomi napak in opisana pomoč, če vaš stroj ne deluje pravilno. Če s tem ne morete lokalizirati in odpraviti težave, se obrnite na svoj servis.

Motnja	Možni vzrok	Rešitev	Stopnja nevarnosti
Hidravlična črpalka se ne zažene	Ni napetosti	Preverite, če so vodi pod napetostjo	Nevarnost električnega udara To delovno fazo mora opraviti vzdrževalec elektrikar.
	Termostatsko stikalo motorja se je izklopilo	Ponovno vklopite termostatsko stikalo v notranjosti ohišja motorja	
Steber se pomakne navzdol	Nizek nivo olja	Preverite nivo olja in ga dolijte	Nevarnost umazanja To delovno fazo lahko opravi vodja stroja.
	Ena od ročic ni priključena	Preverite pritrditev ročic	Nevarnost ureznin To delovno fazo lahko opravi vodja stroja.
	Umazanija v tirnicah	Očistite steber	
Motor se zažene, ampak steber se ne pomakne navzdol	Napačna smer vrtenja motorja pri trifaznem toku	Preverite smer vrtenja motorja in jo prestavite	

Vzdrževanje in popravila

Vse vzdrževalne ukrepe mora opravljati strokovno osebje, s tem da točno upošteva ta navodila za uporabo. Pred vsakim vzdrževalnim ukrepom je treba sprejeti vse mogoče previdnostne ukrepe, izklopiti motor in prekiniti električno napajanje (izvlecite vtič). Na stroj namestite tablico, ki pojasnjuje izpad: »Stroj zaradi vzdrževanja ne deluje. nepooblaščenim je prepovedano zadrževanje okoli stroja in zaganjanje stroja.«

Seadmel olevate sümbolite selgitus

Käesolevas juhendis kasutatavate sümbolite ülesanne on juhtida teie tähelepanu võimalikele riskidele. Ohutussümbolitest ja nende juurde kuuluvatest selgitustest tuleb täpselt aru saada. Hoiatused ise ühtki riski ei kõrvalda ega suuda asendada korrektseid meetmeid õnnetuste ärahoidmiseks.

	Enne kasutamist lugege läbi käsiraamat
	Kasutage õnnetuskindlaid jalatseid
	Kasutage töökindaid
	Kasutage kuulmekaitset
	Kasutage kaitseprille
	Kasutage kaitsekiivrit
	Kõrvalistele isikutele juurdepääs keelatud
	Suitsetamine keeld tööpiirkonnas
	Ärge laske hüdraulikaõlil maha voolata. Kõrvaldage vana õli nõuetekohaselt (kohapealne vana õli kogumiskoht). Vana õli valamine pinnasele või jäätmetega segamine on keelatud.
	Kaitse- ja ohutusseadiste eemaldamine ja modifitseerimine on keelatud.
	Masina tööpiirkonnas tohib seista ainult vajaduse korral. Kõrvalised isikud ning koduloomad peavad püsima ohupiirkonnast (vähemalt 5 m) eemal.
	Ärge eemaldage kinnijäänud tüvesid kätega.
	Tähelepanu! Enne remondi-, hooldus- ja puhastustöid tuleb mootor seisata ja toitepistik lahutada.

	Lõike- ja muljumisoht; ärge asetage käsi ohupiirkonda, kui lõhkumistera liigub.
	Kõrgepinge, eluoht!
	Masinat tohib kasutada ainult üks isik korraga!
	Enne töö alustamist keerake õhutuskruvi umbes 2 pööret lahti. Sulgege enne transportimist.
	Ettevaatust! Liikuvad tööriistad!
	Ärge transportige seadet pikali!
	Mootori pöörlemissuund
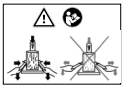	Fikseerige puit mõlema käsitsemishaaraga. Avage pärast lõhestusnoa tungimist puidu sisse veidi käsitsemishaarasid. Kui mitte täielikult.

Sisukord: **Lk:**

1. Sissejuhatus 237
2. Seadme kirjeldus 237
3. Tarnekomplekt 237
4. Sihtotstarbekohane kasutus 237
5. Ohutusjuhised 238
6. Tehnilised andmed 242
7. Lahtipakkimine 243
8. Ülespanemine / enne käikuvõtmist 243
9. Tööjuhised 244
10. Käikuvõtmine 244
11. Puhastamine, hooldus ja remont 246
12. Transportimine 247
13. Ladustamine 248
14. Utiliseerimine ja taaskäitlus 248
15. Rikete kõrvaldamine 249

1. Sissejuhatus

Tootja:
Scheppach GmbH
Günzburger Straße 69
D-89335 Ichenhausen

Austatud klient!
Soovime Teile uue seadme meeldivat ja edukat kasutamist.

Juhis:
Kõnealuse seadme tootja ei vastuta kehtiva tootevastutuse seaduse järgi kahjude eest, mis tekivad seadmel või seadme tõttu alljärgnevatel juhtudel:

- asjatundmatul käsitsemisel,
- Käsitsemiskorralduse eiramisel,
- Remontimisel kolmandate isikute, volitamata spetsialistide poolt
- Mitte-originaalosade paigaldamine ja nendega väljavahetamine
- mitte sihtotstarbekohasel kasutamisel
- Elektrisüsteemi rivist väljalangemisel elektrialaeeskirjade ning VDE nõuete 0100, DIN 57113 / VDE 0113 eiramisel

Pidage silmas:
Lugege enne montaaži ja käikuvõtmist kogu kasutusjuhendi tekst läbi.
Käesoleva kasutusjuhendi ülesandeks on hõlbustada seadme tundmaõppimist ja selle kasutamist vastavalt sihtotstarbekohastele kasutusvõimalustele.
Kasutusjuhend sisaldab tähtsaid juhiseid, kuidas saate seadmega ohutult, asjatundlikult ning ökonoomselt töötada, ja kuidas saate vältida ohte, hoida kokku remondikulusid, lühendada seisuaegu ning suurendada elektritööriista töökindlust ja eluiga.
Lisaks käesolevas kasutusjuhendis esitatud ohutusnõuetele peate tingimata oma riigis seadme käitamise kohta kehtivaid eeskirju järgima.
Hoidke kasutusjuhendit kilekotis mustuse ja niiskuse eest kaitstult seadme juures alal. Kõik operaatorid peavad selle enne töö alustamist läbi lugema ja seda hoolikalt järgima.
Seadmega tohivad töötada ainult isikud, keda on seadme kasutamise osas instrueeritud ja sellega seonduvast ohtudest teavitatud. Nõutavast miinimumvanusest tuleb kinni pidada.

Peale käesolevas käsitsusjuhendis sisalduvate ohutusjuhiste ning Teie riigis ehituslikult samade masinate kohta kehtivate eeskirjade tuleb järgida üldtunnustatud tehnilisi reegleid.
Me ei võta vastutust õnnetuste või kahjude eest, mis tekivad käesoleva juhendi ja ohutusjuhiste eiramisest.

2. Seadme kirjeldus joon. 1-4

1. Käepide
2. Lõhestuskiil
3. Lõhestussammas
4. Hoideküünis
5. Parem käsitsemishaar
5a. Vasak käsitsemishaar
6. Käepidemekaitse
7. Käsitsemishoob
8. Keerdlaud
9. Kaitselook
10. Lukustuskonks
11. Õhueemaldusk übar
12. Rattad
13. Lüliti ja pistik
14. Mootor
15. Tugi
16. Stopphoob
17. Põhiplaat
18. Tüvetõstetugi
19. Tüvetõstja
20. Kett
21. Fiksaatorhoob
22. Ketikonks
23. Magnetpiiraja
24. Parem rattahoidik
25. Vasak rattahoidik
26. Tugiratas

3. Tarnekomplekt

- Hüdrauliline puulõhkumismasin
- Väikedetailid/tarvikukott
- Käsitsusjuhend

4. Sihtotstarbekohane kasutus

Masin vastab kehtivale EÜ masinadirektiivile.

- Hüdraulilist puulõhkujat saab kasutada ainult püstasendis käitades, puid tohib lõhkuda ainult vertikaalselt kiudude suunas. Lõhutavate puude mõõtmed:
  - Puidu pikkus 75 - 107 cm
  - ø min/max 9 – 45 cm

- Ärge lõhkuge puid kunagi pikali ega vastu kiudude suunda.
- Tuleb pidada kinni tootja ohutus-, töö- ja hoolduseeskirjadest ning tehnilistes andmetes esitatud mõõtmetest.
- Tuleb järgida asjakohaseid õnnetuste ennetamise eeskirju ja muid üldtunnustatud ohutustehnilisi reegleid.
- Masinat tohivad kasutada, hooldada ja remontida ainult isikud, kes seda tunnevad ja keda on ohtude osas instrueeritud. Masinal omavoliliselt tehtud muudatused välistavad tootja vastutuse sellest tekkivate kahjude eest.
- Masinat tohib kasutada ainult tootja originaaltarvikutega ja originaaltööriistadega.
- Igasugune ulatuslikum kasutus kehtib kui mitte sihtotstarbekohane. Sellest tulenevate kahjude eest tootja ei vastuta, risk lasub ainuüksi kasutajal.

Masinat tohib kasutada ainult vastavalt selle otstarbele. Igasugune sellest ulatuslikum kasutus pole sihtotstarbekohane. Sellest põhjustatud kahjude või igat liiki vigastuste eest vastutab kasutaja/operaator ja mitte tootja.
Sihtotstarbekohase kasutuse koostisosaks on ka ohutusjuhiste, samuti montaažijuhendi ning käsitsusjuhendis sisalduvate käitusjuhiste järgimine.
Isikud, kes masinat käsitsevad ja hooldavad, peavad seda tundma ja olema võimalikest ohtudest teavitatud.
Peale selle tuleb kehtivatest õnnetuste ennetamise eeskirjadest väga täpselt kinni pidada.
Tuleb järgida muid töömeditsiiniliste ja ohutustehniliste valdkondade üldisi reegleid.
Masinal teostatud muudatused välistavad tootja vastutuse sellest tekkivate kahjude eest täielikult.
Masinat tohib käitada ainult tootja originaalosadega ja originaaltarvikutega.
Tuleb pidada kinni tootja ohutus-, töö- ja hoolduseeskirjadest ning tehnilistes andmetes esitatud mõõtmetest.

Palun pidage silmas, et meie seadmed pole konstrueeritud kommerts-, käsitööndus- ega tööstuskasutuse jaoks. Me ei võta üle pretensiooniõiguskohustust, kui seadet kasutatakse kommerts-, käsitööndus- või tööstusettevõtetes ning samaväärsetel tegevustel.

Juhis
Enne kasutuselevõttu tuleb tutvuda masina kahe-käe-juhtimise põhimõtetega! Lugege kasutusjuhend tähelepanelikult läbi.

Täiendavad juhised, ilma sümboliteta:
- Ärge võtke korpust maha.

Käesolevas käsitsuskorralduses oleme varustanud Teie ohutust puudutavad kohad selle märgiga: ⚠

5. Ohutusjuhised

Üldised ohutusjuhised

HOIATUS: Kui kasutatakse elektritööriistu, siis peaksite järgima alljärgnevaid põhilisi ohutusabinõusid, et vähendada nii tule, elektrilöögi ja inimvigastuste riski.
Enne tööriistaga töötamist lugege kasutusjuhend läbi.
- Järgige kõiki masinal olevaid ohutus- ja ohujuhiseid.
- Hoidke kõik masinal olevad ohutusjuhised terviklikult loetavas seisundis.
- Masinal olevaid ohutusseadiseid ei tohi demonteerida ega kasutuskõlbmatuks teha.
- Kontrollige võrguühendusjuhtmed üle. Ärge kasutage kahjustunud ühendusjuhtmeid.
- Kontrollige enne käikuvõtmist kahe-käe-käsitsussüsteemi korrektset talitlust.
- Operaator peab olema vähemalt 18 aastat vana. Õpilased peavad olema vähemalt 16 aastat vanad, kuid tohivad masinal töötada ainult järelevalve all.
- Kandke töötamisel töökindaid.
- Ettevaatust töötamisel: Sõrmede ja käte vigastamise oht lõhestustööriista tõttu.
- Kasutage raskete või kobakate osade lõhkumisel toestamiseks sobivaid abivahendeid.
- Viige ümbervarustus-, seadistus- ja puhastustöid läbi ning kõrvaldage rikkeid ainult väljalülitatud mootori korral. **Tõmmake võrgupistik välja!**
- Elektriinstallatsiooni kallal tohivad installatsiooni, remonte ja hooldustöid teostada ainult erialaspetsialistid.
- Kõik kaitse- ja ohutusseadised tuleb pärast remondi- ning hooldustööde lõpetamist kohe tagasi monteerida.
- Lülitage mootor töökohalt lahkudes välja. **Tõmmake võrgupistik välja!**

Puulõhkumismasina täiendavad ohutusjuhised
- Puulõhkujat tohib käsitseda ainult üks isik.
- Kandke kaitsevarustust (kaitseprillid/-visiir, kindad, kuulmekaitse, turvajalatsid), et kaitsta ennast võimalike vigastuste eest.

- Ärge lõhkuge kunagi tüvesid, mis sisaldavad naelu, traati või muid esemeid.
- Juba lõhutud puud ja laastud tekitavad ohtliku tööpiirkonna. Komistamise, libisemise ja kukkumise oht. Hoidke tööpiirkond alati korras.
- Ärge pange sisselülitatud masina korral käsi kunagi masina liikuvatele osadele.
- Lõhkuge ainult puid maksimaalse pikkusega 107 cm.
- Kontrollige enne töö algust hüdraulikatorustikke ja voolikuid.
- Kontrollige masina kaitseseadised ja funktsioonid üle.
- Ärge sisestage jäsemeid lõhkumispiirkonda
- Lülitage masin kinnikiilunud puidu korral välja ja eemaldage puit ettevaatlikult.

1. Enne masina kasutamist tuleb kasutus- ja hoolduskäsiraamat täielikult läbi lugeda.
2. Alati tuleb kanda turvajalatseid, et tagada kaitse jalgadele kukkuvate tüvede riski vastu.
3. Alati tuleb kanda töökindaid, mis kaitsevad käsi töötamisel tekkida võivate laastude ja kildude eest.
4. Alati tuleb kanda kaitseprille või visiiri, et kaitsta silmi töötamisel tekkida võivate laastude ja kildude eest.
5. Kaitse- või ohutusseadiseid on keelatud eemaldada ja muuta.
6. Peale operaatoril on keelatud teistel masina tööraadiuses seista. Ükski inimene ja loom ei tohi viibida masina ümber 5 meetri raadiuses.
7. Vana õli väljalaskmine keskkonda on keelatud. Õli tuleb utiliseerida selle riigi seadusega sätestatud eeskirjade kohaselt, kus toimub käitamine.
8. Lõike- ja muljumisoht kätele: ärge puudutage kunagi ohtlikke piirkondi, mil lõhestustööriist liigub.
9. Hoiatus: pöörake alati tähelepanu tüvetõstja liikumistele.
10. Hoiatus: ärge eemaldage kunagi lõhestustööriista külge kinnijäänud tüve käsitsi.
11. Hoiatus: Enne kui viiakse läbi käesolevas käsiraamatus kirjeldatud hooldustöid, tõmmake võrgupistik välja.
12. Hoiatus: Pinge nagu tüübisildil esitatud.

TÄHELEPANU! Elektritööriistade kasutamisel tuleb kaitseks elektrilöögi, vigastus- ja tuleohu eest järgmisi põhimõttelisi ohutusmeetmeid järgida.
Lugege kõik need juhised enne antud elektritööriista kasutamist läbi ning hoidke ohutusjuhiseid korralikult alal.

1. **Ohutu töötamine**
- Hoidke oma tööpiirkond korras
- Tööpiirkonnas valitseva korratuse tagajärjeks võivad olla õnnetused.

2. **Arvestage ümbrusmõjudega**
- Ärge jätke elektritööriistu vihma kätte.
- Ärge kasutage elektritööriistu niiskes või märjas keskkonnas.
- Hoolitsege tööpiirkonna hea valgustuse eest.
- Ärge kasutage elektritööriista kohtades, kus valitseb tulekahju- või plahvatusoht.

3. **Kaitske ennast elektrilöögi eest**
- Vältige kehaga maandatud osade nagu (nt torud, radiaatorid, elektripliidid, külmutusseadmed) puudutamist.

4. **Hoidke teised isikud eemal**
- Ärge laske teistel isikutel, eriti lastel, elektritööriista ega kaablit puudutada. Hoidke nad tööpiirkonnast eemal.

5. **Hoidke mittekasutatavaid elektritööriistu turvaliselt alal.**
- Mittekasutatavad elektritööriistad tuleks panna ära kuiva kõrgemal asuvasse või lukustatud kohta, väljapoole laste käeulatust.

6. **Ärge koormake elektritööriista üle.**
- Te töötate paremini ja ohutumalt esitatud võimsusvahemikus.

7. **Kasutage õiget elektritööriista.**
- Ärge kasutage rasketeks töödeks väikese võimsusega masinaid.
- Ärge kasutage elektritööriista eesmärkidel, milleks see pole ette nähtud.
- Ärge kasutage näiteks käsiketassaagi puuokste ega puuhalgude lõikamiseks.

8. **Kandke sobivat riietust**
- Ärge kandke avarat riietust või ehteid, mis võiksid liikuvatesse osadesse kinni jääda.
- Õues töötamisel on soovitatavad libisemiskindlad jalatsid.
- Kandke pikkade juuste korral juuksevõrku.

9. **Kasutage kaitsevarustust**
- Kandke kaitseprille.
- Kasutage tolmu tekitavatel töödel respiraatorit.

10. **Ärge kasutage kaablit eesmärkidel, milleks see pole ette nähtud**
- Ärge kasutage kaablit, et pistikut pistikupesast välja tõmmata. Kaitske kaablit kuumuse, õli ja teravate servade eest.

11. **Kindlustage töödetail.**
- Kasutage pingutusrakiseid, et töödetaili kinni hoida.
- Seda hoitakse nendega kindlamalt kui Teie käega.

12. **Vältige ebanormaalset kehahoiakut**
- Hoolitsege stabiilse seisuasendi eest ja hoidke alati tasakaalu.

13. **Hoolitsege oma tööriistade eest hästi**
- Hoidke lõiketööriistad teravad ja puhtad, et paremini ning ohutumalt töötada.
- Järgige juhiseid määrimise ja tööriistavahetuse kohta.
- Kontrollige regulaarselt elektritööriista ühendusjuhet ja laske see kahjustuse korral üksnes tunnustatud spetsialistil uuega asendada.
- Kontrollige regulaarselt pikendusjuhtmeid ja asendage, kui need on kahjustatud.
- Hoidke käepidemed kuivad, puhtad ja vabad õlist ning rasvast.

14. **Tõmmake pistik pistikupesast välja.**
- Elektritööriista mittekasutuse korral, enne hooldust.

15. **Ärge jätke tööriistavõtit ette**
- Kontrollige enne sisselülitamist üle, kas võti ja seadistustööriistad on eemaldatud.

16. **Vältige ettekavatsematut käivitumist**
- Veenduge, et lüliti on pistiku pistikupesasse pistmisel välja lülitatud.

17. **Kasutage väliskeskkonnas pikenduskaablit.**
- Kasutage õues ainult selleks lubatud ja vastavalt tähistatud pikenduskaablid.

18. **Olge tähelepanelik**
- Jälgige oma tegevust. Toimige töötamisel mõistlikult. Kasutage
- Ärge kasutage elektritööriista, kui olete hajevil.

19. **Kontrollige elektritööriista võimalike kahjustuste suhtes.**
- Enne elektritööriista edasist kasutamist tuleb uurida kaitseseadiseid või kergesti kahjustatud detaile nende laitmatu ja sihtotstarbekohase talitluse suhtes.
- Kontrollige üle, kas liikuvad detailid talitlevad laitmatult ega kiilu kinni või kas detailid on kahjustatud. Kõik detailid peavad olema õigesti monteeritud ja täitma kõiki tingimusi, et elektritööriista laitmatut käitamist tagada.
- Laske kahjustatud kaitseseadised ja osad tunnustatud erialatöökojas remontida või välja vahetada, kui kasutuskorralduses pole mainitud teisiti.
- Kahjustatud lülitid tuleb lasta asendada klienditeeninduse töökojas.
- Ärge kasutage elektritööriistu, millel ei saa lülitit sisse ja välja lülitada.

20. **TÄHELEPANU!**
- Muude rakendustööriistade ja muude tarvikute kasutamine võib tähendada Teile vigastusohtu.

21. **Laske elektritööriist elektrispetsialistil remontida.**
- Antud elektritööriist vastab asjaomastele ohutusnõuete. Remonti tohib teostada ainult elektrispetsialist originaalvaruosi kasutades; vastasel juhul võivad kasutajal õnnetused juhtuda.

Täiendavad ohutusjuhised

PUULÕHKUJA ERILISED OHUTUSJUHISED

Ettevaatust!

Liikuvad masinaosad. Ärge sisestage jäsemeid lõhkumispiirkonda.

HOIATUS:

Kõnealuse võimsa seadme kasutamine või põhjustada erilisi ohte. Pöörake erilist tähelepanu sellele, et turvate ennast ja ümbruses viibivaid inimesi. Põhilisi ohutusabinõusid tuleb alati järgida, et vähendada vigastuste ja ohtude riski.

LUGEGE KASUTUSJUHEND ENNE KÄIKUVÕTMIST LÄBI.
- Masinat tohib käitada ainult üks operaator.
- Ärge üritage kunagi tüvesid lõhkuda, mis on suuremad kui soovitatav tüve vastuvõtuvõime. Tüved ei tohi sisaldada naelu ega traate, mis võivad välja lennata või masinat kahjustada. Tüved peavad olema otsast täiepinnaliselt maha lõigatud ja oksad tüvelt eemaldatud. Lõhkuge puitu alati selle tekstuuri suunas. Ärge sisestage lõhkujasse ja lõhkuge puitu risti, sest seetõttu võib lõhkuja kahjustada saada.
- Operaator peab käsitsema masina juhtsüsteemi mõlema käega, kasutamata muud seadist juhtsüsteemi asendamiseks.
- Masinat tohivad käitada ainult täiskasvanud, kes on enne käitamist käsitsusjuhendi läbi lugenud. Masinat ei tohi kasutada keegi, kes pole käsiraamatut lugenud.
- Ärge lõhkuge ühe töökäiguga kunagi kahte tüve, sest puit võib välja lennata, mis on ohtlik.
- Ärge pange käituse ajal kunagi puitu juurde ega asendage puitu, sest see on väga ohtlik.
- Kui masin töötab, siis peavad inimesed ja loomad hoidma ennast puulõhkujast vähemalt kaugusel, mis vastab 5 meetri raadiusele.
- Ärge muutke kunagi puulõhkuja kaitseseadiseid ega töötage ilma nendeta.

- Ärge sundige puulõhkujat silindrirõhuga kunagi kauem kui 5 sekundit, et liiga kõva puitu lõhkuda. Ülekuumenenud õli võib rõhu all masinat kahjustada. Peatage masin ja üritage pärast tüve 90° pööramist veelkord tüve lõhkuda. Kui puitu ei saa ikka veel lõhkuda, siis tähendab see, et puidu kõvadus ületab masina jõudlust ja puit tuleb puulõhkuja kahjustamise vältimiseks välja praakida.
- Ärge jätke töötavat masinat kunagi järelevalveta. Kui Te enam ei tööta, siis peatage masin ja lahutage võrgust.
- Ärge käitage masinat maagaasi-, bensiinitorude ja muude põlemisvõimeliste materjalide läheduses.
- Ärge avage kunagi lülituskarpi ega mootorikatet. Kui vajalik, võtke ühendust kvalifitseeritud elektrikuga.
- Tehke kindlaks, et masin ja kaablid ei puutu kunagi veega kokku. Käige elektrikaabliga hoolikalt ümber ja ärge tõmmake ega rebige järsult võrgukaablit, et see pistikupesast välja tõmmata. Kaitske kaableid liigse kuumuse, õli ja teravaservaliste esemete eest.
- Jälgige töötamise ajal temperatuuriolusid. Äärmiselt madalad ja äärmiselt kõrged ümbrustemperatuurid võivad talitlusrikkeid põhjustada.
- Esmakasutajad peaksid saama kogenud operaatorilt puulõhkuja kasutamises praktilise instruktsiooni ja harjutama töötamist esmalt järelevalve all.
- Kontrollige enne tööd, kas kõik seadme funktsioonid talitlevad nõuetekohaselt.
  - kas kõik ohutustehnilised seadised talitlevad nõuetekohaselt (kahekäe-turvalülitus, Välja-lüliti ja stopphoob)
  - kas seadet saab nõuetekohaselt välja lülitada
  - kas seade on õigesti seadistatud (tüvealus, hoideküünised, lõhestuskiilu kõrgus)
  - Hoidke töötamise ajal tööpiirkond alati takistustest puhas (nt puutükid)

ERILISED HOIATUSED PUULÕHKUJA KÄITAMISEL

Kõnealuse võimsa seadme käitamisel võivad tekkida erilised ohud. Pöörake erilist tähelepanu sellele, et turvate ennast ja ümbruses viibivaid inimesi.

Hüdraulika

Ärge käitage kunagi antud seadet, kui hüdraulikavedeliku tõttu valitseb oht. Kontrollige enne lõhkuja kasutamist hüdraulikat lekete suhtes. Tehke kindlaks, et seade ja selle tööpiirkond on puhas ning õliplekkideta. Hüdraulikavedelik võib ohte esile kutsuda, sest võite libastuda ja kukkuda, masina kasutamisel oma kätega ära libiseda või tekib tuleoht.

Elektrialane ohutus

Ärge käitage antud seadet kunagi elektriohu korral. Ärge käitage elektrilist seadet niisketes tingimustes. Ärge käitage antud seadet kunagi ebasobiva toitejuhtmega või pikendusjuhtmega. Ärge käitage antud seadet kunagi, kui te pole nõuetekohaselt maandatud ühendusega ühendatud, mis pakub kirjele vastavat jõudlust ja on kaitsmega kaitstud.

⚠ Tähelepanu!

Antud elektritööriist tekitab käitamise ajal elektromagnetilise välja. Kõnealune väli võib teatud tingimustel aktiivsete või passiivsete meditsiiniliste implantaatide talitlust halvendada. Vähendamaks tõsiste või surmavate vigastuste ohtu, soovitame me meditsiiniliste implantaatidega isikutel arsti ja meditsiinilise implantaadi tootjaga konsulteerida enne, kui masinat käsitsetakse.

Mehaanilised ohud

Puude lõhkumine põhjustab erilisi mehaanilisi ohte. Ärge käitage antud seadet kunagi, kui te ei kanna nõuetekohaseid kaitsekindaid, terasninaga jalatseid ja heaks kiidetud näokaitset. Ettevaatust tekkivate kildude eest; vältige torkevigastusi ja seadme võimalikku kinnikiilumist. Ärge üritage lõhkuda liiga pikki või liiga väikeseid tüvesid, mis ei sobi õigesti seadmesse. Ärge üritage lõhkuda tüvesid, mis sisaldavad naelu, traate või muid esemeid. Koristage töötamisel; kogunenud lõhutud puit ja puulastud võivad tekitada ohtliku töökeskkonna. Ärge töötage liigtäidetud töökeskkonnas kunagi edasi, kus võite libastuda, komistada või sisse kukkuda. Hoidke pealtvaatajad seadmest eemal ja ärge lubage ebapädevat isikutel kunagi seadet käsitseda.

Jääkriskid

Masin on ehitatud tehnika arengutaseme ja tunnustatud ohutustehniliste reeglite kohaselt. Siiski võib töötamisel esineda üksikuid jääkriske.

- Sõrmede ja käte vigastamise oht lõhkumistööriista tõttu puidu asjatundmatul juhtimisel või toetamisel.
- Vigastused eemalepaiskuva töödetaili tõttu asjatundmatul hoidmisel või juhtimisel.
- Puidu eriomadused (oksad, ebaühtlane kuju jne) võivad põhjustada ohte
- Tervise ohtu seadmine elektrivoolu tõttu nõuetele mittevastavate elektriühendusjuhtmete kasutamisel.
- Enne kui teostate seadistus- või hooldustöid, tõmmake võrgupistik välja.
- Peale selle võivad kõigist tarvitusele võetud abinõudest hoolimata valitseda mitteilmsed jääkriskid.

- Jääkriske saab minimeerida, kui järgitakse “Ohutusjuhiseid” ja “Sihtotstarbekohast kasutust” ning käsitsusjuhendit tervikuna.

Ohutusmeetmed
Masinat tohivad kasutada üksnes spetsialistid, kes on tuttavad käesoleva käsiraamatu sisuga.
Enne käikuvõtmist tuleb kontrollida ohutusseadiste kahjustamata seisundit ja täiuslikku funktsionaalsust.
Enne kasutuselevõttu tuleb lisaks tutvuda masina juhtmehhanismidega, järgides kasutusjuhendit.
Masina ettenähtud võimsust ei tohi ületada. Masinat tohib kasutada ainult vastavalt selle otstarbele.
Kasutuskoha riigis kehtivate seaduste kohaselt peavad töötajad kandma kaitseriietust, kusjuures avaraid rõivaid, vöösid, sõrmuseid ja kette ei tohi kanda; pikad juuksed tuleb kinnitada.
Töökoht peab olema alati korras ja puhas ning tööriistad, tarvikud ja võtmed peavad olema käeulatuses.

Masina puhastamisel ja hooldamisel ei tohi seda mitte mingil juhul ühendada toitevõrku.
Rangelt on keelatud kasutada masinat ilma kaitseseadisteta või väljalülitatud kaitseseadistega.
Rangelt on keelatud kaitseseadiseid eemaldada või modifitseerida.

Enne käesoleva käsiraamatu põhjalikku lugemist ei tohi hooldus- ega seadistustöid teha.

Siin näidatud hoolduskava tuleb järgida nii ohutuse huvides kui ka masina töökorras oleku tagamiseks.

Ohutussildid peavad olema alati puhtad ja loetavad ning neid tuleb õnnetuste vältimiseks täpselt järgida; kui sildid on kahjustunud või ära tulnud või asuvad vahetatavatel osadel, tuleb need asendada uute siltidega, mille saab tootjalt.
Tulekahjude korral tuleb kasutada pulbrilaadseid tulekustutusvahendeid. Süsteemis tekkivat tulekahju ei tohi lühiseohu tõttu veega kustutada.
Kui tuld ei saa kohe kustutada, tuleb jälgida väljavoolavaid vedelikke.
Pikema põlengu korral võivad õlimahuti või surve all olevad torud lõhkeda: seetõttu tuleb alati jälgida, et ei tekiks kokkupuudet väljavoolavate vedelikega.

6. Tehnilised andmed

	Compact 12t	Compact 15t
Mõõdud SxLxK mm	1160x960x1100 / 1650	
Keerdlaua kõrgus mm	320	
Töökõrgus mm	920	
Puu pikkus cm	1070 / 750	
Max võimsus t*	12	15
Hüdraulikarõhk MPa	23,3	25,6
Silindrikäik cm	55,0	
Etteandekiirus cm/s	5,2	5,2
Tahajooksukiirus cm/s	22	22
Õlikogus l	8,0	
Puidu läbimõõt min/max cm	9 – 40	
Kaal kg	191	
ajam		
Mootor V/Hz	400/50	400/50
Tarbevõimsus P1 kW	3,5	3,5
Väljundvõimsus P2 kW	2,5	2,5
Tarbevool A	14	
Lühisekindlus kA	1	
Töörežiim	S6/40% / IP54	
Mootori pöörlemiskiirus 1/min	2800	
Mootorikaitse	Jah	
Faasimuundur	Jah	

Õigus tehnilisteks muudatusteks reserveeritud!

* Maksimaalselt saavutatav lõhkumisjõud sõltub lõhutava materjali takistusest ja võib hüdraulikasüsteemile mõjuvatest varieeruvatest teguritest sõltuvalt erineda.

7. Lahtipakkimine

- Avage pakend ja võtke seade ettevaatlikult välja.
- Eemaldage pakendusmaterjal ja pakendus- ning transpordikindlustused (kui olemas).
- Kontrollige üle, kas tarnekomplekt on terviklik.
- Kontrollige seadet ja tarvikuosi transpordikahjustuste suhtes. Puuduste korral tuleb kohe kohaletoojat teavitada. Hilisemaid pretensioone ei tunnustata.
- Hoidke pakendit võimaluse korral kuni garantiiaja möödumiseni alal.
- Tutvuge enne kasutamist käsitsusjuhendi alusel tootega.
- Kasutage tarvikute ja kulu- ning varuosade puhul ainult originaalosi. Varuosi saate esindusest.
- Edastage tellimuste korral meie artiklinumbrid ja toote tüüp ning ehitusaasta.

⚠ HOIATUS!
Allaneelamis- ja lämbumisoht!
Pakendusmaterjal, pakendi- ja transpordikindlustused pole laste mänguasjad. Kilekotid, kiled ja väikeosad võidakse alla neelata ning võivad lämbumist põhjustada.

- Hoidke pakendusmaterjali, pakendi- ja transpordikindlustusi lastele kättesaamatult.

8. Ülespanemine / enne käikuvõtmist

⚠ Tähelepanu!
Monteerige seade enne käikuvõtmist tingimata tervikliku!

Pakendamistehnilistel põhjustel pole puulõhkuja täielikult monteeritud.

Käsitsemishaarade monteerimine, joon. 7
- Määrige liugeplekk (5d) kergelt sisse.
- Pistke käsitsemishaar (5) väljalõikega ristühendusse (5c).
- Pange kuuskantpolt M8 x 30 (5b) koos seibiga ülaltpoolt sisse, pingutage seibi ja kindlustusmutriga altpoolt kinni nii, et käsitsemishaara saab veel liigutada.
- Monteerige vasak käsitsemishaar 5a samal viisil (5c) joon. 8, pistke täiendavalt ülemine lülituslaba läbi lülitusvarda (5d) väljalõike joon. 1.

Veereraataste monteerimine, joon. 5
- Pistke rattatelg (12a) läbi avade.
- Monteerige mõlemale küljele vastavalt üks seib (12b), veereratas (12) ja seib (12b).
- Vajutage kaitsekübar (12c) mõlemal küljel peale.

Kaitselookade monteerimine joon. 8
Pistke mõlemad kaitseloogad (9) hoidikusse, kasutage vasakul ja paremal ühte seibi ning kuuskantpolte M10x55 koos kuuskantmutritega (9a) ja pingutage need kinni.

Tugiratta monteerimine, joon. 9
- Monteerige parem rattahoidik (24) ja vasak rattahoidik (25) kuuskantpoltidega M10x25 koos seibi ja mutriga (25a) hoidiku külge, kuid ärge pingutage veel polte kinni.
- Pistke puks (26a) tugirattasse (26) ja pistke vasakul ning paremal seibid (26b) peale.
- Võtke monteeritud tugiratas, lükake see liikuvate rattahoidikute vahele ja monteerige kuuskantpoldiga M10x70 koos seibi ning mutriga 26c ja pingutage need kinni.
- Pingutage kõik 4 polti (25a) rattahoidikutel tugevasti kinni.

Toe monteerimine, joon. 1
Monteerige tugi (15) kuuskantpoltidega M10x25 ja seibiga (15a) põhiplaadi külge.

Ketikonksu monteerimine, joon. 6
Monteerige ketikonks (22) kuuskantpoltidega M12x35 koos seibi ja mutriga (22a) lõhestussamba (3) hoidiku külge.

Tüvetõstja monteerimine, joon. 5
- Monteerige tüvetõstja (19) kuuskantpoldi M12x70, seibi ja mutriga (19a) põhiplaadi hoidiku külge, mutter peab asuma paremal küljel rataste pool!
- Lükake tüvetõstetugi (18) väljalõikesse ja keerake silinderpeapolt M6 (18a) ülal torusse.
- Kinnitage kett (20) kuuskantpoldi M10x30, seibi ja mutriga (20a) väljastpoolt aasa külge, keerake mutrit ainult niipalju peale, et kett saab vabalt liikuda. Tähelepanu! Ketti peab saama poldil kergelt täielikult pöörata!

Fiksaatorhoova monteerimine, joon. 2
- Pistke fiksaatorhoovad (21) hoidikusse, kasutage vasakul ja paremal ühte seibi ning kuuskantpolte M10x55 koos kuuskantmutritega (21a) ja pingutage need kinni.
- Kontrollige fiksaatori (21b) kerget liikuvust!

9. Tööjuhised

Käigu piiramine lühikeste puude korral, joon. 12
- Sõidutage lõhestuskiil soovitud positsiooni.
- Tõmmake stopphooba.
- Lülitage mootor välja.
- Vabastage fiksaatorpolt A.
- Juhtige käiguseadistusvarrast B ülespoole, kuni piiraja selle peatab.
- Pingutage fiksaatorpolt A taas kinni.
- Lülitage mootor sisse.
- Kontrollige ülemine positsioon üle.

10. Käikuvõtmine

⚠ Tähelepanu!
Monteerige seade enne käikuvõtmist tingimata terviklikult!

Enne iga kasutamist tuleb kontrollida õlitaset, vt ptk "Hooldus"!

Ülespanemine
Valmistage masina paigalduskoht ette. Tehke piisavalt ruumi, et võimaldada ohutu rikkevaba töötamine.
Masin on mõeldud kasutamiseks tasasel pinnal ja tuleb paigaldada tasasele, stabiilsele aluspinnale.

Talitluskontroll
Enne iga kasutamist tuleb talitlust kontrollida.

- Tegevus:
  - Vajutage mõlemad käepidemed alla.

- Tulemus:
  - Lõhestuskiil liigub alla - kuni u 10 cm kõrgusele lauast.

- Tegevus:
  - Laske vastavalt üks käepide lahti.

- Tulemus:
  - Lõhestuskiil jääb valitud positsioonis seisma.

- Tegevus:
  - Laske mõlemad käepidemed lahti

- Tulemus:
  - Lõhestuskiil sõidab ülemisse positsiooni tagasi.

Käikuvõtmine
Veenduge, et masin on täielikult ja nõuetekohaselt monteeritud. Kontrollige iga kord enne kasutamist:
- ühendusjuhtmeid defektide suhtes (praod, lõiked ja muu sarnane),
- masinat võimalike kahjustuste suhtes,
- kas kõik poldid on tugevasti kinni pingutatud,
- hüdraulikat lekkekohtade suhtes ja
- õlitaset.

Kui ümbrustemperatuur on alla 5 °C, siis tuleb käitada puulõhkujat 15 minutit tühikäigul, et hüdraulikaõli saaks soojeneda.

Õhu eemaldamine, joon. 14
Eemaldage enne puulõhkuja käikuvõtmist hüdraulikasüsteemist õhk.
- Vabastage õhueemalduskübarat (A) mõne pöörde võrra, et õhk saaks õlipaagist välja tungida.
- Jätke kübar käituse ajaks lahti.
- Sulgege enne puulõhkuja liigutamist kübar taas, sest muidu võib õli välja voolata.

Kui hüdraulikasüsteemi ei õhutata, kahjustab süsteemi jäänud õhk tihendeid ja seega ka puulõhkumismasinat!

Elektrialane ohutus
Ühendage elektritööriist võrgupingega kuni 16 A kaitsmega pistikupesa kaudu. Me soovitame paigaldada rikkevoolu-kaitselüliti nimivallandusvooluga mitte üle 30mA. Küsige nõu elektriinstallatöörilt.

Sisse-/väljalülitamine, joon. 7
- Vajutage sisselülitamiseks rohelist nuppu.
- Vajutage väljalülitamiseks punast nuppu.

Juhis:
Kontrollige iga kord enne kasutamist sisse-väljalülitus-mooduli talitlust ühekordse sisse- ja jälle väljalülitamisega.

Taaskäivitumise kaitse voolukatkestuse korral (nullpinge rakendumine)
Voolukatkestuse korral, pistiku juhuslikul eemaldamisel või vigase kaitsme korral lülitub seade automaatselt välja. Sisselülitamiseks vajutage uuesti lülitusseadisel olevat rohelist nuppu.

Lõhkumine
- Tüvetõstja (19) joon. 13 peab asuma ülemises fikseerunud positsioonis.
- Asetage puit põhiplaadile (17) joon. 1, hoidke käsitsemishaarade (5, 5a) mõlema hoideküünisega kinni (4) ja paigutage lõhestuskiilu (2) suhtes keskele, vajutage mõlemaid käsitsemiskange (7) allapoole; kui lõhestuskiil (2) tungib puidu sisse, siis liigutage käsitsemishaarasid (5, 5a) u 2 cm puidust eemale vajutades samaaegselt käsitsemiskange (7) allapoole. Sedasi takistatakse hoideküüniste (4) kahjustumist!
- Liigutage lõhestuskiilu (2) kuni puidu lõhestamiseni alla; kui puit pole esimese lõhestuskäiguga täielikult lõhestatud, siis laske mõlemad käsitsemiskangid (7) aeglaselt lahti ja liigutage lõhestuskiilu (2) koos puiduga ettevaatlikult kuni lõppasendini ülespoole. Seejärel keerake keerdlauda (8) joon. 13 käega või jalaga sisse, kuni lukustuskonks (10) joon. 1 fikseerub. Viige nüüd läbi teine lõhestuskäik kuni puidu täieliku lõhestamiseni ja võtke halud välja, seejärel keerake keerdlaud jalaga või käega jälle eemale.

Tüvetõstja käitamine
Üldised juhised tüvetõstja kohta:
- Tüvetõstja ketti tohib ohutusalastel põhjustel ainult viimase lüliga ketikonksu (22) külge riputada.
- Pöörake tähelepanu sellele, et inimesed ei viibi tüvetõstja tööpiirkonnas.

Tüvetõstja käitamine:
- Vabastage tüvetõstja fiksaatorhoob (21b) nii, et tõstetoru saab vabalt liikuda.
- Sõidutage lõhestusnuga niipalju allapoole, et tüvetõstja tõstetoru toetub täielikult maapinnale.
- Selles positsioonis saate lõhutava puutüve tõstetorule veeretada. Puutüvi peab asuma mõlema fiksaatori vahelises piirkonnas.
- Tõmmake stopphoob (16) ette ja laske lõhestusnoal aeglaselt üles sõita.
- Tüvetõstja liigub üles ja asetab tüve põhiplaadile.
- Joondage nüüd puutüvi lõhestuskiilu keskele välja ja lõhestage tüvi. (vt tööjuhist “Lõhkumine”)
- Seejärel eemaldage lõhestatud puit ja uue puutüve saab lõhestada kirjeldatud viisil.

Ettevaatust!
Ärge seiske tüvetõstja tööpiirkonnas! Vigastusoht!

Tüvetõstja tagasiseadmine:
Tüvetõstja mittekasutuse korral kasutatakse seda teise kaitsehaarana. Selleks seatakse haara üles, kuni see fikseerub fiksaatorhoova küljes.

Tüvetõstja transpordiasend:
Juhtige tüvetõstjat käega ülespoole, kuni see fikseerub.

Tähelepanu!
Hoidke põhiplaat alati puhas, et keerdlaud saaks kindlalt lukustuskonksuga fikseeruda.

- Lõhkuge ainult sirgelt saetud puid.
- Lõhkuge puid vertikaalselt.
- Ärge lõhkuge kunagi pikali ega ristisuunas.
- Kandke puude lõhkumisel sobivaid kindaid.

Töö lõpetamine
- Sõidutage lõhestuskiil alumisse positsiooni.
- Tõmmake stopphooba (16) (joon. 12)
- Lülitage seade välja ja tõmmake võrgupistik välja.
- Sulgege õhueemalduspolt.
- Järgige üldisi hooldusjuhiseid.

Elektriühendus
Installeeritud elektrimootor on käitusvalmis kujul külge ühendatud. Ühendus vastab asjaomastele VDE ja DIN nõuetele.

Kliendipoolne võrguühendus ja kasutatav pikendusjuhe peavad vastama nendele eeskirjadele.
- Toode vastab EN 61000-3-11 nõuetele ja allub eriühendamistingimustele. See tähendab, et vabalt valitavate ühenduspunktide kasutamine pole lubatud.
- Toode võib ebasoodsate võrguolude korral ajutisi pingekõikumisi põhjustada.
- Toode on ette nähtud kasutamiseks eranditult ühenduspunktide küljes, mis
  a) ei ületa maksimaalselt lubatud võrguimpedantsi “Z” (Zmax = 0,382 Ω) või
  b) on võrgu püsivoolukoormatavusega vähemalt 100 A iga faasi kohta.
- Te peate kasutajana kindlaks tegema, vajaduse korral oma energiavarustusettevõttega konsulteerides, et ühenduspunkt, mille kaudu soovite toodet kasutada, vastab a) või b) nõuetele.

Tähtis juhis
Mootor lülitub selle ülekoormamisel iseseisvalt välja. Pärast mahajahtumisaega (ajaliselt erinev) saab mootori jälle sisse lülitada.

Kahjustatud elektriühendusjuhe
Elektriühendusjuhtmetel tekivad sageli isolatsioonikahjustused.

Nende põhjusteks võivad olla:
- Survekohad, kui ühendusjuhtmed veetakse läbi akende või uksevahede.
- Murdekohad ühendusjuhtme asjatundmatu kinnitamise või vedamise tõttu.
- Sisselõikekohad ühendusjuhtmest ülesõitmise tõttu.
- Isolatsioonikahjustused seinapistikupesast väljarebimise tõttu.
- Praod isolatsiooni vananemise tõttu.

Selliselt kahjustunud elektriühendusjuhtmeid ei tohi kasutada ja need on isolatsioonikahjustuste tõttu eluohtlikud.
Kontrollige elektriühendusjuhtmed regulaarselt kahjustuste suhtes üle. Pidage silmas, et ülekontrollimisel pole ühendusjuhe vooluvõrku ühendatud.

Elektriühendusjuhtmed vastavad asjaomastele VDE ja DIN nõuetele. Kasutage ainult tähisega H07RN ühendusjuhtmeid.

Ühenduskaablile trükitud tüübitähis on eeskirjaga kohustuslik.

Mitmefaasiline mootor 400 V / 50 Hz
Võrgupinge 400 V / 50 Hz.
Võrguühendus ja pikendusjuhe peavad olema 5-soonelised = 3 P + N + SL. - (3/N/PE).

Võrguühendus kaitstakse kuni 16 A kaitsmega.

Võrguühenduse või asukoha muutmisel tuleb kontrollide pöörlemissuunda. Vajadusel tuleb polaarsust muuta.
Keerake seadme pistikus poolusepööramisseadist (400 V). (joon. 15).

11. Puhastamine, hooldus ja remont

Tähelepanu!
Tõmmake enne kõiki puhastus-, hooldus- ja montaažitöid võrgupistik välja.

Viige ümbervarustus-, seadistus- ja puhastustöid läbi ainult väljalülitatud mootori korral.

Vilunud tehnikud võivad masinal väiksemaid remonditöid ise teha.

Elektrisüsteemi tohivad remontida ja hooldada ainult elektrispetsialistid.
Kõik kaitse- ja ohutusseadised tuleb pärast remondi- ning hooldustööde lõpetamist kohe tagasi monteerida.

Me soovitame Teile:
- Puhastage masin iga kord pärast töökasutust põhjalikult!
- lõhestuskiil
  - Lõhestuskiil on kuluosa, mis tuleb vajaduse korral üle lihvida või vahetada.
- Kahe-käe-kaitseseadis
  - Kombineeritud hoide- ja juhtseadis peab kergelt liikuma. Määrige aeg-ajalt mõne tilga õliga.
- Liikuvad osad
  - Hoidke lõhestusnoa juhikud puhtad. (mustus, puidulaastud, koor jne)
  - Määrige liugsiine pihustusõli või määrdega
- Kontrollige hüdraulika õlitaset.
  - Kontrollige hüdrauliliste ühenduste ja keermike tihedust ning kulumist. Vajaduse korral pingutage poltliited üle.

Õlitaseme kontrollimine
Hüdraulikasüsteem on suletud süsteem, millel on õlimahuti, õlipump ja juhtklapp. Kontrollige määrdeõli taset regulaarselt iga kord enne käikuvõtmist. Liiga madal õlitase võib pumpa kahjustada.

Juhis:
Õlitaset tuleb kontrollida sisse sõidutatud lõhestusnoaga. Õlimõõtevarras asub lõhestuslaua all täitepoldis A (joon. 8) ja on varustatud 2 sälguga. Kui õlitase asub alumise sälgu juures, on õlitase minimaalne. Sellisel juhul tuleb õli kohe juurde valada. Ülemine sälk tähistab maksimaalset õlitaset.
Lõhkumissammas peab olema enne kontrollimist sisse sõidutatud, masin peab seisma tasasel pinnal.

Millal tuleb õli vahetada?
Esimene õlivahetus 50 töötunni järel, seejärel iga 500 töötunni järel.

Õlivahetus, joon. 14
- Sõidutage lõhestussammas täiesti sisse.
- Pange vähemalt 8 l mahutavusega mahuti lõhkuja alla.
- Vabastage õhueemalduskübar A.
- Avage väljalaskepolt B, et õli saaks välja voolata.
- Sulgege väljalaskepolt taas ja pingutage see korralikult kinni.
- Valage 8 l värsket hüdraulikaõli puhta lehtri abil sisse.
- Keerake õhueemalduskübar jälle peale.

Viige vana õli kohalikku vana õli kogumispunkti. Vana õli valamine pinnasele või jäätmetega segamine on keelatud.

Soovitame alljärgnevaid hüdraulikaõlisid:
- Aral Vitam gf 22
- BP Energol HLP-HM 22
- Mobil DTE 11
- Shell Tellus 22
- või samaväärsed õlid.

Ärge kasutage muid õlisorte!
Muu õlisordi kasutamine mõjutab hüdraulikasilindri toimimist.

Lõhkumistala
Lõhkumismasina tala tuleb enne kasutuselevõttu kergelt määrida. Seda tuleb korrata iga 5 töötunni järel. Kandke määre või pihustatav õli kergelt peale. Tala ei tohi kuivalt töötada.

Hüdraulikasüsteem
Hüdraulikasüsteem on suletud süsteem, millel on õlimahuti, õlipump ja juhtklapp
Tehases komplekteeritud süsteemi ei tohi muuta ega manipuleerida.

Kontrollige regulaarselt õlitaset.
Liiga madal õlitase kahjustab õlipumpa.
Kontrollige regulaarselt hüdraulikaühenduste ja kruvide lekkekindlust, vajadusel pingutage.

Enne hooldus- ja kontrollimistööde alustamist tuleb tööpiirkond puhastada ja sobivad tööriistad heas seisukorras hoida.

Siin kirjeldatud ajavahemikud lähtuvad normaalsetest kasutustingimustest; kui masin on suurema koormuse alla, vähenevad ajad vastavalt.

Masina katteid, avasid ja juhthoobi tuleb pühkida pehme, kuiva või neutraalses puhastusvahendi kergelt niisutatud lapiga. Mitte kasutada lahusteid, nagu alkohol või bensiin, sest need kahjustavad pindu.
Hoidke õlisid kõrvalistele isikutele kättesaamatult; lugege hoolikalt anumatel olevaid juhiseid ja järgige neid; vältige nahale sattumust, pärast kasutamist peske käed hoolikalt.

Ühendused ja remont
Elektrialase varustuse ühendamist ja remonti tohib teostada ainult elektrispetsialist.

Küsimuste korra esitage palun järgmised andmed:
- mootori vooluliik
- masina tüübisildi andmed
- mootori tüübisildi andmed

Teenindus-informatsioon
Tuleb silmas pidada, et antud toote puhul vajatakse kasutusalasele või loomulikule kulumisele alluvaid või kulumaterjalidena järgmisi osi.
Kuluosad*: Lõhestuskiil

* ei sisaldu tingimata tarnekomplektis!

Varuosi ja tarvikuid saate meie teeninduskeskusest. Skannige selleks tiitellehel olev QR kood.

12. Transportimine

Käsitsi transportimine, joon. 10
Puulõhkuja transportimiseks tuleb lõhestuskiil (3) täiesti alla sõidutada. Kallutage lõhkujat lõhestussamba käepidemega (1), kuni masin seisab tugirattal (26) ja seda saab nii edasi liigutada.

Transportimine kraanaga, joon. 11
Kinnitage rihm vasakul ülemise kaitselooga hoidiku külge ja paremal fiksaatorhoova hoidiku külge ning tõstke masin ettevaatlikult üles!
Ärge tõstke kunagi lõhestuskiilust!

13. Ladustamine

Ladustamisel tuleb järgida allolevaid tingimusi:
- kuiv, katusealine ladustuskoht
- max niiskus 80 %
- temperatuurivahemik -20 °C kuni +60 °C

Masinat tohib kasutada alljärgnevates keskkonnatingimustes:

	minimaalne	maksimaalne	soovituslik
Temperatuur	5 C°	40 C°	16 C°
Niiskus		95 %	70 %

Säilitage tööriista originaalpakendis.
Katke tööriist kinni, et seda tolmu või niiskuse eest kaitsta. Säilitage käsitsusjuhendit tööriista juures.

14. Utiliseerimine ja taaskäitlus

Seade paikneb pakendis, et transpordikahjustusi vältida. Pakend on toormest ja seega taaskasutatav või saab selle toorainering-lusse tagasi suunata.

Seade ja selle tarvikud koosnevad erinevatest materjalidest nagu nt metallist ning plastist. Suunake defektsed detailid erijäätmete utiliseerimisse. Küsige erialakauplusest või vallavalitsusest järele!

Masin ei sisalda tervist ega keskkonda kahjustavaid aineid, sest on valmistatud täielikult ringlussevõetavatest või tavapärasel viisil kõrvaldatavatest materjalidest.
Kõrvaldamiseks tuleb pöörduda vastava ettevõtte või kvalifitseeritud spetsialisti poole, kes on kursis võimalike ohtudega, on lugenud käesolevat juhendit ja järgib seda täpselt.

Kui masin on oma eluea lõppu jõudnud, tuleb toimida alljärgnevalt, järgides kõiki kehtivaid ohutuseeskirju:
- Katkestage energiatoide (elektriliselt või PTO).
- Eemaldage kõik elektrikaablid ja andke spetsialiseerunud kogumispunktis ära järgides vastavas riigis kehtivaid nõudeid.
- Tühjendage õlipaak ja andke õli tihedates mahutites kogumispunktis ära järgides vastavas riigis kehtivaid nõudeid.
- Andke kõik ülejäänud masinaosad romukogumispunktis ära järgides vastavas riigis kehtivaid nõudeid.

Vanad seadmed ei kuulu olmeprügisse!

Sümbol viitab sellele, et antud toodet ei tohi kasutatud elektri- ja elektroonikaseadmete direktiivi (2012/19/EL) ning siseriiklike seaduste kohaselt utiliseerida koos olmeprügiga.
Kõnealune toode tuleb selleks ettenähtud kogumispunktis ära anda. See võib toimuda nt tagastamisega sarnase toote ostmisel või kasutatud elektri- ja elektroonikaseadmeid taaskäitlevas pädevas kogumispunktis äraandmisega. Asjatundmatu ümberkäimine kasutatud seadmetega võib potentsiaalselt ohtlike ainete tõttu, nagu need sageli kasutatud elektri- ja elektroonikaseadmetes sisalduvad, keskkonnale ning inimeste tervisele negatiivset mõju avaldada. Lisaks annate toote asjakohase utiliseerimisega oma panuse loodusressursside efektiivsesse kasutusse. Kasutatud seadmete kogumispunktide kohta saate informatsiooni kohalikust linnavalitsusest, avalik-õiguslikest utiliseerimisasutustest, kasutatud elektri- ja elektroonikaseadmetega utiliseerimisega tegelevatest asutustest või oma prügiveoettevõttest.

15. Rikete kõrvaldamine

Järgmine tabel näitab vigade sümptomeid ja kirjeldab nende kõrvaldamise abinõusid, kui Teie masin ei tööta ükskord õigesti. Kui Te ei suuda probleemi selle abil lokaliseerida ja kõrvaldada, siis pöörduge teenindustöökotta.

Rike	Võimalik põhjus	Lahendus	Ohu aste
Hüdraulikapump ei käivitu	Pinge puudub	Kontrollige, kas juhtmetes on toitepinge	Elektrilöögi oht Selle etapi peab tegema hoolduselektrik.
	Mootori termolüliti on välja lülitunud	Lülitage mootorikorpuse sisemuses olev termolüliti uuesti sisse	
Sammas ei liigu alla	Madal õlitase	Kontrollige õlitaset ja lisage õli	Määrdumisoht Selle etapi peab tegema masina operaator.
	Üks hoobadest ei ole ühendatud	Kontrollige hoobade kinnitust	Lõikeoht Selle etapi peab tegema masina operaator.
	Siinide määrdumine	Puhastage sammas	
Mootor käivitub, aga sammas ei liigu alla	Mootori vale pöörlemissuund pöördvoolu korral	Kontrollige ja paigutage mootori pöörlemissuund ümber	

Hooldus ja remont

Kõiki hooldustöid tuleb teha alljärgneva kasutusjuhendi kohaselt spetsialistide poolt. Enne iga hooldusmeedet tuleb võtta tarvitusele kõik võimalikud ettevaatusabinõud, mootor välja lülitada ja vooluvarustus katkestada (tõmmake pistik välja). Paigaldage masinale rivist väljalangemise olukorda selgitav silt: “Masin hoolduse tõttu käigust võetud. ebapädevatel isikutel on keelatud masina juures viibida ja seda käima panna.”

Simbolių ant įrenginio aiškinimas

Šiame žinyne naudojami simboliai turi atkreipti Jūsų dėmesį į galimą riziką. Saugos simboliai ir juos lydintys paaiškinimai turi būti tiksliai suprasti. Patys įspėjimai rizikos nepašalina ir negali pakeisti tinkamų nelaimingų atsitikimų prevencijos priemonių.

	Prieš pradedant eksploatuoti, perskaityti žinyną.
	Avėti neslidžius batus.
	Mūvėti darbines pirštines.
	Naudoti klausos apsaugą
	Naudoti apsauginius akinius
	Naudoti apsauginį šalmą.
	Pašaliniams eiti draudžiama.
	Darbo zonoje rūkyti draudžiama.
	Ant žemės neišleiskite hidraulinės alyvos. Tinkamai utilizuokite seną alyvą (vietiniame senos alyvos surinkimo punkte). Draudžiama panaudotą alyvą išleisti į gruntą arba maišyti su atliekomis.
	Neišmontuokite bei nemodifikuokite apsauginių ir saugos įtaisų.
	Mašinos darbo zonoje leidžiama būti tik operatoriui. Pavojaus zonoje neturi būti nesusijusių asmenų ir naminių gyvūnų (min. 5 m atstumu).
	Įstrigusių stiebų nešalinkite rankomis.
	Dėmesio! Atlikdami bet kokius remonto, techninės priežiūros ir valymo darbus, išjunkite variklį ir ištraukite tinklo kištuką.

	Pavojus įsipjauti arba prisispausti; skaldymo peiliui judant, niekada nesilieskite prie pavojingų sričių.
	Aukštoji įtampa, pavojus gyvybei!
	Mašiną leidžiama valdyti tik vienam asmeniui!
	Prieš darbų pradžią maždaug 2 pasukimais atlaisvinkite oro išleidimo varžtą. Prieš transportuodami užsukite.
	Atsargiai! Judantys įrankiai!
	Netransportuokite įrenginio paguldę!
	Variklio sukimosi kryptis
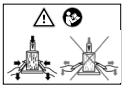	Užfiksuokite medieną abiem valdymo svirtimis Skaldymo peiliui įsiskverbus į medieną, šiek tiek atidarykite valdymo svirtis. Tačiau ne iki galo.

Turinys: **Puslapis:**

1. Įvadas ... 253
2. Įrenginio aprašymas ... 253
3. Komplektacija ... 253
4. Naudojimas pagal paskirtį ... 253
5. Saugos nurodymai ... 254
6. Techniniai duomenys ... 258
7. Išpakavimas ... 259
8. Surinkimas / prieš eksploatacijos pradžią ... 259
9. Darbo principas ... 260
10. Paleidimas ... 260
11. Valymas, techninė priežiūra ir remontas ... 262
12. Transportavimas ... 264
13. Laikymas ... 264
14. Utilizavimas ir pakartotinis atgavimas ... 264
15. Sutrikimų šalinimas ... 265

1. Įvadas

Gamintojas:
Scheppach GmbH
Günzburger Straße 69
D-89335 Ichenhausen

Gerbiamas kliente,
mes linkime Jums daug džiaugsmo ir didelės sėkmės dirbant su nauju įrenginiu.

Nuoroda:
Pagal galiojantį Atsakomybės už gaminį įstatymą šio įrenginio gamintojas neatsako už žalą, kuri atsiranda šiame įrenginyje arba dėl jo:

- netinkamai naudojant,
- Nesilaikant naudojimo instrukcijos,
- Remontuojant tretiesiems asmenims, neįgaliotiems specialistams
- Montuojant ir keičiant neoriginalias atsargines dalis
- naudojant ne pagal paskirtį
- Sugedus elektros įrangai, nesilaikant elektrai keliamai reikalavimų ir VDE nuostatų 0100, DIN 57113 / VDE 0113

Atkreipkite dėmesį:
Prieš montuodami ir pradėdami eksploatuoti perskaitykite visą naudojimo instrukcijos tekstą.
Ši naudojimo instrukcija turi Jums palengvinti susipažinti su Jūsų įrenginiu ir jo naudojimo pagal paskirtį galimybėmis.
Naudojimo instrukcijoje pateikiami nurodymai, kaip su įrenginiu dirbti saugiai, tinkamai ir ekonomiškai bei kaip išvengti pavojų, sutaupyti remonto išlaidų, sutrumpinti įrenginio prastovos laikus bei padidinti patikimumą ir pailginti eksploatavimo trukmę.
Be šioje naudojimo instrukcijoje pateiktų saugos nuostatų, būtinai privalote laikytis įrenginio eksploatavimui galiojančių taisyklių.
Laikykite naudojimo instrukciją plastikiniame maišelyje, apsaugoję nuo purvo ir drėgmės prie įrenginio. Prieš pradėdami dirbti, visi operatoriai ją privalo perskaityti ir jos atidžiai laikytis.
Prie įrenginio leidžiama dirbti tik asmenims, instruktuotiems, kaip jį naudoti ir informuotiems apie su tuo susijusius pavojus. Būtina laikytis reikalaujamo amžiaus cenzo.
Be šioje naudojimo instrukcijoje pateiktų saugos nurodymų ir specialių Jūsų šalies reikalavimų, būtina laikytis tokios pačios konstrukcijos mašinų eksploatavimui visuotinai pripažintų technikos taisyklių.
Mes neatsakome už nelaimingus atsitikimus arba pažeidimus, atsiradusius nesilaikant šios instrukcijos ir saugos nurodymų.

2. Įrenginio aprašymas, pav. 1-4

1. Rankena
2. platinamasis prapjovos pleištas
3. Skaldymo kolona
4. Spaudiklis
5. Valdymo svirtis dešinėje
5a. Valdymo svirtis kairėje
6. Rankena
7. Valdymo svirtis
8. Pasukamas stalas
9. Apsauginė apkaba
10. Fiksavimo kablys
11. Oro išleidimo gaubtelis
12. Ratai
13. Jungikliai ir kištukai
14. Variklis
15. Atrama
16. Sustabdymo svirtis
17. Pagrindinė plokštė
18. Stiebų keltuvo atrama
19. Stiebų keltuvas
20. Grandinė
21. Fiksavimo svirtis
22. Grandinės kablys
23. Magnetinė atrama
24. Ratų laikiklis dešinėje
25. Ratų laikiklis kairėje
26. Atraminis ratas

3. Komplektacija

- Hidraulinis malkų skaldytuvas
- Mažos dalys / priedų maišelis
- Naudojimo instrukcija

4. Naudojimas pagal paskirtį

Mašina atitinka galiojančią EB Mašinų direktyvą.

- Hidraulinį malkų skaldytuvą galima eksploatuoti tik pastačius. Malkas leidžiama skaldyti tik pastačius plaušų kryptimi. Skaldomų malkų matmenys:
  - Medienos ilgis 75–107 cm
  - ø min./maks. 9 – 45 cm
- Niekada neskaldykite malkų paguldę arba priešinga plaušams kryptimi.

- Laikykitės gamintojo saugos, darbo ir techninės priežiūros reikalavimų bei techniniuose duomenyse nurodytų matmenų.
- Būtinai laikykitės galiojančių nelaimingų atsitikimų prevencijos taisyklių ir kitų, visuotinai pripažintų saugumo technikos taisyklių.
- Mašiną leidžiama naudoti, techniškai prižiūrėti arba remontuoti tik asmenims, kurie yra su tuo susipažinę ir informuoti apie pavojus. Atlikus savavališkas mašinos modifikacijas, už su tuo susijusią žalą gamintojas neatsako.
- Mašiną leidžiama naudoti tik su originaliais gamintojo priedais ir įrankiais.
- Bet koks kitoks naudojimas laikomas ne pagal paskirtį. Už dėl to patirtą žalą gamintojas neatsako. Rizika tenka vien tik naudotojui.

Mašiną leidžiama eksploatuoti tik pagal paskirtį. Bet koks kitoks naudojimas laikomas ne pagal paskirtį. Už su tuo susijusią žalą arba patirtus bet kokius sužalojimus atsako naudotojas / operatorius, o ne gamintojas.
Naudojimo pagal paskirtį dalis taip pat yra saugos nurodymų, montavimo instrukcijos ir naudojimo instrukcijoje pateiktų eksploatavimo nurodymų laikymasis.
Asmenys, kurie mašiną valdo ir atlieka jos techninę priežiūrą, turi būti su ja susipažinę ir informuoti apie galimus pavojus.
Be to, būtina tiksliai laikytis galiojančių nelaimingų atsitikimų prevencijos taisyklių.
Taip pat reikia laikytis kitų bendrųjų taisyklių iš darbo medicinos ir augumo technikos sričių.
Atlikus įrenginio modifikacijas, už su tuo susijusią žalą gamintojas neatsako.
Stakles leidžiama eksploatuoti tik su gamintojo originaliomis dalimis ir priedais.
Laikykitės gamintojo saugos, darbo ir techninės priežiūros reikalavimų bei techniniuose duomenyse nurodytų matmenų.

Atkreipkite dėmesį į tai, kad mūsų įrenginiai nėra skirti naudoti komerciniams, amatiniams arba pramoniniams tikslams. Mes neteikiame garantijos, kai aparatas naudojamas komercinėse, amatininkų arba pramoninėse įmonėse arba panašiems darbams.

Nuoroda
Prieš pradėdami eksploatuoti mašiną, susipažinkite su valdymu svirtimi dviem rankomis! Atidžiai perskaitykite naudojimo instrukciją.

Papildomi nurodymai be simbolių:
- Nenuimkite korpuso

Šioje naudojimo instrukcijoje su Jūsų sauga susijusias vietas mes pažymėjome šiuo ženklu: ⚠

5. Saugos nurodymai

Bendrieji saugos nurodymai

ĮSPĖJIMAS: jei naudojate elektrinius įrankius, laikykitės toliau pateiktų pagrindinių saugos taisyklių, kad sumažintumėte gaisro, elektros smūgio ir asmenų sužalojimo riziką.
Prieš dirbdami su šiuo įrankiu, perskaitykite visas instrukcijas.
- Laikykitės visų saugos ir pavojų nuorodų ant mašinos.
- Ant mašinos turi būti visos saugos ir pavojų nuorodos bei jos turi būti įskaitomos.
- Neišmontuokite ir nepadarykite netinkamais naudoti mašinos saugos įtaisų.
- Patikrinkite prijungimo prie tinklo laidus. Nenaudokite pažeistų jungiamųjų laidų.
- Prieš pradėdami eksploatuoti patikrinkite, ar tinkamai veikia valdymo dviem rankomis funkcija.
- Operatoriai turi būti ne jaunesni nei 18 metų. Mokiniai turi būti ne jaunesni nei 16 metų, tačiau prie mašinos gali dirbti tik prižiūrimi.
- Dirbdami mūvėkite darbines pirštines.
- Būkite atsargūs dirbdami: pavojus susižaloti pirštus ir rankas, prisilietus prie skaldymo įrankio.
- Sunkioms arba nepatogioms dalims skaldyti naudokite tinkamas pagalbines priemones, skirtas atremti.
- Permontavimo, nustatymo ir valymo bei techninės priežiūros ir sutrikimų šalinimo darbus atlikite tik išjungę variklį. **Ištraukite tinklo kištuką!**
- Elektros instaliacijos įrengimo, remonto ir techninės priežiūros darbus leidžiama atlikti tik specialistams.
- Baigę remonto ir techninės priežiūros darbus, vėl iš karto sumontuokite visus apsauginius ir saugos įtaisus.
- Prieš pasišalindami iš darbo vietos, išjunkite variklį. **Ištraukite tinklo kištuką!**

Specialios saugos nuorodos dėl malkų skaldytuvo

- Malkų skaldytuvą leidžiama valdyti tik vienam asmeniui.
- Naudokite apsaugines priemones (apsauginius akinius / skydą, pirštines, klausos apsaugą, apsauginius batus), kad apsisaugotumėte nuo galimų sužalojimų.
- Niekada neskaldykite stiebų, kuriuose yra vinių, vielos arba kitų daiktų.
- Dėl jau suskaldytos medienos ir skiedrų sukuriama pavojinga darbo zona. Kyla pavojus suklupti, paslysti arba nukristi. Visada palaikykite darbo zonoje tvarką.
- Esant įjungtai mašinai, niekada nedėkite rankų ant judančių mašinos dalių.
- Skaldykite tik medieną, kurios maks. ilgis būtų 107 cm.
- Prieš darbų pradžią patikrinkite hidraulines linijas ir žarnas
- Patikinkite mašinos apsauginius įtaisus ir funkcijas
- Nekiškite rankų į skaldymo sritį
- Įstrigus medienai, išjunkite mašiną ir atsargiai pašalinkite medieną.

1. Prieš naudodami mašiną, iki galo perskaitykite naudojimo ir techninės priežiūros žinyną.
2. Visada avėkite apsauginius batus, kad apsaugotumėte kojas nuo galinčių ant jų užkristi stiebų.
3. Visada mūvėkite darbines pirštines, kurios apsaugotų rankas nuo skiedrų ir atplaišų, galinčių susidaryti dirbant.
4. Visada užsidėkite apsauginius akinius arba apsauginį skydelį, kad apsaugotumėte akis nuo skiedrų ir atplaišų, galinčių susidaryti dirbant.
5. Neišmontuokite bei nemodifikuokite apsauginių ir saugos įtaisų.
6. Darbo zonoje leidžiama būti tik operatoriui. 5 metrų spinduliu aplink mašiną neturi būti jokių kitų asmenų ir gyvūnų.
7. Išleisti panaudotą alyvą į aplinką draudžiama. Alyvą utilizuokite pagal šalyje, kurioje eksploatuojama, galiojančius įstatymų reikalavimus.
8. Pavojus įsipjauti arba prisispausti rankas: skaldymo įrankiui judant, niekada nesilieskite prie pavojingų sričių.
9. Įspėjimas: visada atkreipkite dėmesį, kaip juda stiebų keltuvas.
10. Įspėjimas: niekada netraukite skaldymo įrankyje įstrigusio stiebo rankomis.
11. Įspėjimas: prieš atlikdami bet kokius šiame žinyne aprašytus techninės priežiūros darbus, ištraukite tinklo kištuką.
12. Įspėjimas: įtampa turi atitikti nurodytąją specifikacijų lentelėje.

DĖMESIO! Naudojant elektrinius įrankius, norint apsisaugoti nuo elektros smūgio, pavojaus susižaloti ir gaisro pavojaus, būtina imtis pagrindinių saugos priemonių.
Prieš naudodami šį elektrinį įrankį, perskaitykite visus šiuos nurodymus ir laikykite saugos nurodymus saugioje vietoje.

1. **Saugus darbas**
- Palaikykite savo darbo zonoje tvarką
- Dėl netvarkos darbo zonoje gali įvykti nelaimingų atsitikimų.

2. **Atsižvelkite į aplinkos poveikį**
- Saugokite elektrinius įrankius nuo lietaus.
- Nenaudokite elektrinių įrankių drėgnoje arba šlapioje aplinkoje.
- Pasirūpinkite geru darbo zonos apšvietimu.
- Nenaudokite elektrinių įrankių ten, kur kyla gaisro arba sprogimo pavojus.

3. **Apsisaugokite nuo elektros smūgio**
- Stenkitės nesiliesti prie įžemintų dalių (pvz., vamzdžių, radiatorių, elektrinių viryklių, šaldymo aparatų).

4. **Žiūrėkite, kad kiti asmenys laikytųsi atokiau**
- Neleiskite kitiems asmenims, ypač vaikams, liestis prie elektrinio įrankio arba kabelio. Žiūrėkite, kad jie būtų toliau nuo darbo zonos.

5. **Laikykite nenaudojamus elektrinius įrankius saugioje vietoje.**
- Nenaudojamus elektrinius įrankius reikėtų padėti į sausą, aukščiau esančią arba rakinamą vietą vaikams nepasiekiamoje vietoje.

6. **Neperkraukite elektrinio įrankio.**
- Nurodytame galios diapazone dirbsite geriau ir saugiau.

7. **Naudokite tinkamą elektrinį įrankį.**
- Sunkiems darbams nenaudokite mažos galios mašinų.
- Nenaudokite elektrinio įrankio nenumatytiems tikslams.
- Pavyzdžiui, nenaudokite rankinio diskinio pjūklo medžių šakoms arba pliauskoms pjauti.

8. **Vilkėkite tinkamus drabužius.**
- Nevilkėkite plačių drabužių arba papuošalų, kuriuos galėtų pagriebti judančios dalys.
- Dirbant lauke, rekomenduojama avėti neslidžiais batais.
- Ant ilgų plaukų užsidėkite plaukų tinklelį.

9. **Naudokite apsauginę įrangą.**
- Užsidėkite apsauginius akinius.
- Dirbdami dulkėse, užsidėkite kvėpavimo kaukę.

10. **Nenaudokite kabelio tam neskirtiems tikslams**
- Nenaudokite kabelio, norėdami ištraukti kištuką iš kištukinio lizdo. Apsaugokite kabelį nuo karščio, alyvos ir aštrių briaunų.

11. **Pritvirtinkite ruošinį**
- Ruošiniui įtvirtinti naudokite veržiklius.
- Taip jis bus saugiau laikomas nei Jūsų ranka.

12. **Venkite nestandartinės kūno padėties.**
- Stovėkite stabiliai ir visada išlaikykite pusiausvyrą.

13. **Kruopščiai prižiūrėkite savo įrankius.**
- Pjovimo įrankiai turi būti aštrūs ir švarūs, kad būtų galima dirbti geriau ir saugiau.
- Laikykitės tepimo ir įrankių keitimo nurodymų.
- Reguliariai tikrinkite elektrinio įrankio prijungimo laidą ir, jei jis pažeistas, paveskite jį patikrinti pripažintam specialistui.
- Reguliariai tikrinkite ilginamuosius laidus ir, jei jie pažeisti, juos pakeiskite.
- Rankenos turi būti sausos, švarios ir ant jų neturi būti alyvos bei tepalo.

14. **Ištraukite kištuką iš kištukinio lizdo.**
- Kai nenaudojate elektrinio įrankio, prieš techninę priežiūrą.

15. **Nepalikite uždėtų įrankių raktų.**
- Prieš įjungdami patikrinkite, kad būtų pašalinti raktai ir nustatymo įrankiai.

16. **Venkite neplanuoto paleidimo.**
- Įkišdami kištuką į kištukinį lizdą, įsitikinkite, kad jungiklis išjungtas.

17. **Naudokite ilginamąjį kabelį išorės sričiai.**
- Naudokite lauke tik tam skirtus ir atitinkamai pažymėtus ilginamuosius kabelius.

18. **Visada būkite atidūs**
- Žiūrėkite, ką darote. Pradėkite dirbti apgalvotai. Naudokite
- elektrinio įrankio nesusikoncentravę.

19. **Patikrinkite elektrinį įrankį, ar nėra galimų pažeidimų.**
- Prieš tolesnį elektrinio įrankio naudojimą apsauginius įtaisus arba šiek tiek pažeistas dalis reikia kruopščiai patikrinti, ar jos nepriekaištingai ir pagal paskirtį veikia.
- Patikrinkite, ar judančios dalys nepriekaištingai veikia ir nestringa, ar dalys nepažeistos. Visos dalys turi būti tinkamai sumontuotos ir įvykdyti visas sąlygas, kad būtų užtikrintas nepriekaištingas elektrinio prietaiso eksploatavimas.
- Pažeistus apsauginius įtaisus ir dalis pagal paskirtį turi suremontuoti arba pakeisti pripažintos specializuotos dirbtuvės, jei naudojimo nurodymuose nenurodyta kitaip.
- Pažeistus jungiklius reikia pakeisti klientų aptarnavimo tarnybos dirbtuvėse.
- Nenaudokite elektrinių įrankių, kurių jungiklis neįsijungia arba neišsijungia.

20. **DĖMESIO!**
- Naudojant kitus įstatomus įrankius ir priedus, galima susižaloti.

21. **Paveskite elektrinį įrankį suremontuoti kvalifikuotam elektrikui.**
- Šis elektrinis įrankis atitinka tam tikras saugos nuostatas. Remontuoti leidžiama tik kvalifikuotam elektrikui, naudojant originalias atsargines dalis. Kitais atvejais naudotojas gali patirti nelaimingų atsitikimų.

Papildomi saugos nurodymai

SPECIALŪS SAUGOS NURODYMAI DĖL MALKŲ SKALDYTUVO

Atsargiai!

Judančios mašinos dalys. Nekiškite rankų į skaldymo sritį.

ĮSPĖJIMAS:

Naudojant šį galingą įrenginį, gali kilti specialių pavojų. Ypač pasistenkite apsisaugoti patys ir savo aplinkoje apsaugoti asmenis. Visada laikykitės pagrindinių saugos taisyklių, kad sumažintumėte susižalojimo ir pavojų riziką.

PRIEŠ PRADĖDAMI EKSPLOATUOTI PERSKAITYKITE NAUDOJIMO INSTRUKCIJĄ.
- Mašiną leidžiama eksploatuoti tik operatoriui.
- Niekada neskaldykite stiebų, kurie yra didesni už rekomenduojamą stiebų dydį. Stiebuose neturi būti vinių arba vielų, kurios gali iššokti ir pažeisti mašiną. Pabaigoje stiebai turi būti lygiai nupjauti ir nuo jų turi būti pašalintos visos šakos. Visada skaldykite medieną jos rievėtumo kryptimi. Nedėkite ir neskaldykite medienos skersai į skaldytuvą, nes taip galite pažeisti skaldytuvą.
- Operatorius privalo mašinos valdiklį valdyti abiem rankomis ir nenaudoti kitokio įtaiso kaip valdiklio pakaitalo.

- Mašiną leidžiama eksploatuoti tik suaugusiems, kurie prieš pradėdami eksploatuoti perskaitė naudojimo instrukciją. Draudžiama naudoti šią mašiną, neperskaičius žinyno.
- Niekada vienu metu neskaldykite dviejų stiebų, kadangi mediena gali iššokti, o tai yra pavojinga.
- Vykstant eksploatacijai, niekada nekraukite papildomai medienos ir jos nekeiskite, nes tai yra labai pavojinga.
- Mašinai veikiant, žmonės ir gyvūnai turi būti nuo malkų skaldytuvo ne mažesniu nei 5 metrų spinduliu.
- Niekada nemodifikuokite malkų skaldytuvo apsauginių įtaisų ir be jų nedirbkite.
- Malkų skaldytuvo niekada neverskite hidrauliniu slėgiu ilgiau nei 5 sekundes skaldyti itin kietos medienos. Slėginė perkaitusi alyva gali pažeisti mašiną. Sustabdykite mašiną ir pasukę stiebą 90°, dar kartą pamėginkite jį suskaldyti. Jeigu medienos vis dar negalite suskaldyti, tai reiškia, kad medienos kietumas viršija mašinos galią ir ją reikia atskirti, kad malkų skaldytuvas nebūtų pažeistas.
- Niekada nepalikite be priežiūros veikiančios mašinos. Sustabdykite mašiną ir, kai su ja nedirbate, atskirkite ją nuo tinklo.
- Neeksploatuokite mašinos šalia gamtinių dujų, benzino griovelių arba kitų degių medžiagų.
- Niekada neatidarinėkite skirstomosios dėžės arba variklio dangčio. Jei reikia, susisiekite su kvalifikuotu elektriku.
- Užtikrinkite, kad mašinos ir laidai niekada nekontaktuotų su vandeniu. Būkite atsargūs su srovės tiekimo laidu ir staiga netraukite tinklo laido, norėdami jį išjungti. Saugokite laidus nuo per didelio karščio, alyvos ir aštriabriaunių daiktų.
- Dirbdami atkreipkite dėmesį į temperatūrą. Dėl itin žemos arba itin aukštos aplinkos temperatūros gali sutrikti veikimas.
- Pirmą kartą besinaudojantis asmuo iš patyrusio operatoriaus turi gauti instruktažą, kaip naudoti malkų skaldytuvą, ir iš pradžių pasitreniruotų dirbti su priežiūra.
- Prieš atlikdami darbus patikrinkite, ar visos įrenginio funkcijos tinkamai veikia,
  - ar visi saugos įtaisai tinkamai veikia (blokavimo schema, skirta valdyti dviem rankomis, avarinis išjungiklis ir sustabdymo svirtis),
  - įrenginį galima tinkamai išjungti;
  - ar įrenginys tinkamai nustatytas (stiebo atrama, spaudikliai, platinamojo prapjovos pleišto aukštis)
  - Dirbant darbo zonoje niekada neturi būti kliūčių (medžio gabalų).

SPECIALŪS ĮSPĖJIMAI EKSPLOATUOJANT MALKŲ SKALDYTUVĄ

Eksploatuojant šį galingą prietaisą, gali kilti specialių pavojų. Ypač pasistenkite apsisaugoti patys ir savo aplinkoje apsaugoti asmenis.

Hidraulika

Niekada neeksploatuokite šio įrenginio, jei kyla pavojus dėl hidraulinio skysčio. Prieš naudodami skaldytuvą, patikrinkite hidrauliką, ar nėra nuotėkių. Įsitikinkite, kad įrenginys ir Jūsų darbo zona yra švarūs ir nėra alyvos dėmių. Hidraulinis skystis gali kelti pavojų, kadangi Jūs galite paslysti ir nukristi. Naudojant mašiną, Jūsų rankos gali nuslysti arba gali kilti gaisro pavojus.

Elektros įrangos sauga

Niekada neeksploatuokite šio įrenginio kylant elektros pavojui. Niekada neeksploatuokite įrenginio drėgmėje. Niekada neeksploatuokite šio įrenginio su netinkamu laidu arba ilginamuoju laidu. Niekada neeksploatuokite įrenginio, jei jis neprijungtas prie tinkamai įžemintos jungties, kuri pasižymi nurodyta galia ir apsaugota saugikliu.

⚠ Dėmesio!

Eksploatuojant šis elektrinis įrankis sudaro elektromagnetinį lauką. Tam tikromis aplinkybėmis šis laukas gali veikti aktyvius arba pasyvius medicininius implantus. Norint sumažinti rimtų arba mirtinų sužalojimų pavojų, prieš naudojant mašiną, asmenims su medicininiais implantais rekomenduojame pasikonsultuoti su savo gydytoju arba medicininių implantų gamintoju.

Mechaniniai pavojai

Skaldant malkas, kyla ypatingi mechaniniai pavojai. Niekada neeksploatuokite šio įrenginio, jei esate be tinkamų apsauginių pirštinių, batų su plieninėmis noselėmis ir be tinkamos akių apsaugos. Saugokitės susidarančių atplaišų ir galimo įrenginio užstrigimo; stenkitės neįsipjauti. Niekada nemėginkite skaldyti per ilgų arba per trumpų stiebų, kurie netelpa į įrenginį. Niekada nemėginkite skaldyti stiebų, kuriuose yra vinių, vielos arba kitų daiktų. Dirbdami tvarkykitės; susikaupusi suskaldyta mediena ir skiedros gali sukurti pavojingą darbo aplinką. Niekada nedirbkite perpildytoje darbinėje aplinkoje, kurioje galite paslysti, suklupti arba nukristi. Žiūrovai turi būti toliau nuo įrenginio. Niekada neleiskite valdyti įrenginio neįgaliotiems asmenims.

Liekamosios rizikos
Mašina pagaminta pagal technikos lygį ir pripažintas saugumo technikos taisykles. Tačiau dirbant galima pavienė liekamoji rizika.

- Pavojus susižaloti pirštus ir rankas prisilietus prie skaldymo įrankio netinkamai kreipiant arba atremiant malką.
- Pavojus susižaloti dėl nusviesto ruošinio netinkamai laikant arba kreipiant.
- Pavojus dėl medienos ypatumų (šakų, nelygios formos ir t. t.)
- Pavojus sveikatai dėl elektros srovės, naudojant netinkamus elektros prijungimo laidus.
- Prieš atlikdami nustatymo arba techninės priežiūros darbus, ištraukite tinklo kištuką.
- Be to, nepaisant visų priemonių, kurių buvo imtasi, galima neakivaizdi liekamoji rizika.
- Liekamąsias rizikas galima sumažinti, jei bus laikomasi saugos nuorodų ir bus naudojama pagal paskirtį bei bus laikomasi visos naudojimo instrukcijos.

Nelaimingų atsitikimų prevencijos normos
Mašiną leidžiama eksploatuoti tik kvalifikuotam personalui, kuris gerai susipažino su šio žinyno turiniu.
Prieš eksploatacijos pradžią reikia patikrinti saugos įtaisus, ar jie nepažeisti ir puikiai veikia.
Be to, prieš eksploatacijos pradžią reikia susipažinti su mašinos valdymo mechanizmais, kaip nurodyta naudojimo instrukcijose.
Neviršykite nurodytos mašinos galios. Mašiną leidžiama naudoti tik nurodytam tikslui.
Remiantis šalies, kurioje mašina naudojama, įstatymais, personalas privalo vilkėti taip pat ir čia nurodytus darbo drabužius. negalima vilkėti plačių drabužių, reikia nusijuosti diržus, nusiimti žiedus ir grandinėles; jei įmanoma, ilgus plaukus reikėtų susirišti.
Jei įmanoma, darbo vieta visada turėtų būti tvarkinga ir švari, o įrankiai, priedai ir veržliaraktis turi gulėti pasiekiamoje vietoje.

Valant arba atliekant techninę priežiūrą, mašina jokiu būdu neturi būti prijungta prie elektros srovės tinklo.
Griežtai draudžiama eksploatuoti mašiną be saugos įtaisų arba išjungus saugos mechanizmus.
Griežtai draudžiama išmontuoti arba modifikuoti saugos įtaisų.

Atidžiai neperskaičius šio žinyno, nereikėtų imtis jokių techninės priežiūros arba nustatymo priemonių.

Čia pateikto reguliarios techninės priežiūros plano reikia laikytis tiek saugumo sumetimais, tiek ir siekiant užtikrinti našų mašinos eksploatavimą.

Saugos etiketės visada turi būti švarios ir įskaitomos bei jų reikia tiksliai laikytis, kad būtų išvengta nelaimingų atsitikimų; jei ženklai pažeisti arba pradingo ar yra ant dalių, kurias reikia pakeisti, juos reikia pakeisti naujais, iš gamintojo gaunamais originaliais ženklais ir juos pritvirtinti nurodytoje vietoje.
Kilus gaisrui, naudokite miltelines gaisro gesinimo priemones. Dėl trumpojo jungimo pavojaus įrenginio gaisro negalima gesinti vandens čiurkšle.
Jei ugnį galima užgesinti iš karto, reikia atkreipti dėmesį į išbėgančius skysčius.
Jei gaisras ilgesnis, gali sprogti alyvos bakas arba slėginės linijos, todėl reikia atkreipti dėmesį į tai, kad nebūtų sąlyčio su išbėgančiais skysčiais.

6. Techniniai duomenys

	„Compact“ 12 t	„Compact“ 15 t
Matmenys, gylis x plotis x aukštis mm	1160x960x1100 / 1650	
Pasukamojo stalo aukštis, mm	320	
Darbinis aukštis, mm	920	
Medienos ilgis, cm	1070 / 750	
Maks. galia t*	12	15
Hidraulinis slėgis MPa	23,3	25,6
Cilindro eiga, cm	55,0	
Padavimo greitis, cm/s	5,2	5,2
Greitis grįžtamąja eiga, cm/s	22	22
Alyvos kiekis, l	8,0	
Medienos skersmuo min./maks. cm	9 – 40	
Svoris, kg	191	
Pavara		
Variklis, V/Hz	400/50	400/50
Imamoji galia P1 kW	3,5	3,5

Atiduodamoji galia P2 kW	2,5	2,5
Imamoji srovė A	14	
Atsparumas trumpajam jungimui kA	1	
Darbo režimas	S6/40% / IP54	
Variklio sūkių skaičius 1/min	2800	
Variklio apsauga	Taip	
Fazių keitiklis	Taip	

Pasiliekame teisę atlikti techninius pakeitimus!

* Pasiekiama maksimali skaldymo jėga priklauso nuo skaldomos medžiagos pasipriešinimo ir dėl kintamų hidraulinei sistemai įtaką darančių dydžių gali skirtis.

7. Išpakavimas

- Atidarykite pakuotę ir atsargiai išimkite įrenginį.
- Nuimkite pakavimo medžiagą ir ištraukite pakavimo / transportavimo fiksatorius (jei yra).
- Patikrinkite, ar komplekte viskas yra.
- Patikrinkite įrenginį ir priedus, ar transportuojant jie nebuvo pažeisti. Reklamacijų atveju nedelsdami informuokite tiekėją. Vėliau reklamacijos nebus pripažintos.
- Jei įmanoma, saugokite pakuotę, kol nepasibaigs garantinis laikotarpis.
- Prieš naudodami, pagal naudojimo instrukciją susipažinkite su gaminiu.
- Priedams bei greitai susidėvinčioms ir atsarginėms dalims naudokite tik originalias dalis. Atsarginių dalių įsigysite iš savo prekybos atstovo.
- Užsakydami nurodykite mūsų gaminių numerius bei gaminio tipą ir pagaminimo metus.

⚠ ĮSPĖJIMAS!
Pavojus praryti ir uždusti!
Pakavimo medžiagos, pakavimo ir transportavimo fiksatoriai nėra vaikų žaislas. Plastikinius maišelius, plėveles ir mažas dalis galima praryti bei taip uždusti.

- Laikykite pakavimo medžiagas, pakavimo ir transportavimo fiksatorius toliau nuo vaikų.

8. Surinkimas / prieš eksploatacijos pradžią

⚠ Dėmesio!
Prieš pradėdami eksploatuoti, įrenginį būtinai iki galo sumontuokite!

Dėl pakavimo technikos „scheppach“ malkų skaldytuvas sumontuotas ne iki galo.

Valdymo svirčių montavimas, pav. 7
- Šiek tiek sutepkite kreipiamąją plokštelę (5d).
- Valdymo svirtį (5) anga į priekį įkiškit į skersinę jungtį (5c).
- Iš viršaus įstatykite šešiabriaunį varžtą M8 x 30, (5b) su poveržle ir iš apačios priveržkite fiksavimo veržle, kad valdymo svirtis dar galėtų judėti.
- Tokiu pačiu būdu (5c), 8 pav., sumontuokite kairiąją svirtį (5a). Papildomai prakiškite viršutinį perjungimo balansyrą pro perjungimo strypo (5d) angą, 1 pav.

Darbinių ratų montavimas, pav. 5
- Prakiškite rato ašį (12a) pro kiaurymes.
- Abiejose pusėse sumontuokite po poveržlę (12b), darbinį ratą (12), poveržlę (12b).
- Abiejose pusėse užspauskite apsauginį gaubtelį (12c).

Apsauginės apkabos montavimas, 8 pav.
Įkiškite abi apsaugines apkabas (9) į laikiklį. Kairėje ir dešinėje pusėse naudokite poveržlę ir šešiabriaunius varžtus M10x55 su šešiabriaune veržle (9a) bei juos tvirtai priveržkite.

Atraminio rato montavimas, 9 pav.
- Sumontuokite dešinįjį (24) ir kairįjį (25) ratų laikiklius, naudodami šešiabriaunius varžtus M10x25 su poveržle ir veržle (25a), ant laikiklio, tačiau varžtų dar nepriveržkite.
- Įkiškite įvorę (26a) į atraminį ratą (26) bei kairėje ir dešinėje pusėse užmaukite poveržles (26b).
- Paimkite sumontuotą atraminį ratą ir nustumkite jį tarp judančių ratų laikiklių, sumontuokite šešiabriaunį varžtą M10x70 su poveržle ir veržle (26c) bei juos priveržkite.
- Priveržkite visus 4 varžtus (25a) ant ratų laikiklių.

Atramos montavimas, 1 pav.
Pritvirtinkite atramą (15) šešiabriauniais varžtais M10x25 ir poveržle (15a) prie pagrindinės plokštės.

Grandinės kablio montavimas, pav. 6
Pritvirtinkite grandinės kablį (22) šešiabriauniais varžtais M12x35 su poveržle ir veržle (22a) prie skaldymo kolonos (3) laikiklio.

Stiebų keltuvo montavimas, 5 pav.
- Pritvirtinkite stiebų keltuvą (19) šešiabriauniu varžtu M12x70 su poveržle ir veržle (19a) prie pagrindinės plokštės. Veržlė turi būti dešinėje pusėje, žiūrint ratų kryptimi!
- Įstumkite stiebų keltuvo atramą (18) į angą ir įsukite cilindrinį varžtą M6 (18a) viršuje į vamzdį.
- Pritvirtinkite grandinę (20) šešiabriauniu varžtu M10x30 su poveržle ir veržle (20a) plokštelės išorėje. Atsukite veržlę tik tiek, kad grandinė galėtų laisvai judėti. Dėmesio! Visa grandinė turi lengvai suktis ant varžto!

Fiksavimo svirties montavimas, pav. 2
- Įkiškite fiksavimo svirtį (21) į laikiklį. Kairėje ir dešinėje pusėse naudokite poveržlę ir šešiabriaunius varžtus M10x55 su šešiabriaune veržle (21a) bei juos tvirtai priveržkite.
- Patikrinkite, ar fiksatorius (21b) lengvai juda!

9. Darbo principas

Eigos ribojimas, kai malkos trumpos, pav. 12
- Nustatykite prapjovos platinamąjį pleištą į norimą padėtį.
- Patraukite sustabdymo svirtį.
- Išjunkite variklį.
- Atlaisvinkite fiksavimo varžtą A.
- Kreipkite eigos nustatymo strypą B į viršų, kol jis bus sustabdytas prie atmušo.
- Vėl priveržkite fiksavimo varžtą A.
- Įjunkite variklį.
- Patikrinkite viršutinę padėtį.

10. Paleidimas

⚠ Dėmesio!
Prieš pradėdami eksploatuoti, įrenginį būtinai iki galo sumontuokite!

Prieš kiekvieną naudojimą reikėtų patikrinti alyvos lygį, žr. skyrių „Techninė priežiūra“!

Pastatymas
Paruoškite darbo vietą, kurioje turi stovėti mašina. Parūpinkite pakankamai vietos, kad užtikrintumėte saugų, sklandų darbą.
Mašina suprojektuota darbui ant lygių paviršių ir ją reikia statyti ant lygaus, tvirto ir stabilaus pagrindo.

Veikimo patikra
Prieš kiekvieną naudojimą reikia patikrinti veikimą.

- Veiksmas:
  - Abi rankenas spauskite žemyn.

- Rezultatas:
  - platinamasis prapjovos pleištas nusileidžia žemyn – maždaug iki 10 cm virš stalo.

- Veiksmas:
  - Atitinkamai atleiskite rankeną.

- Rezultatas:
  - Platinamasis prapjovos pleištas lieka parinktoje padėtyje.

- Veiksmas:
  - Abiejų rankenų atleidimas

- Rezultatas:
  - Platinamasis prapjovos pleištas grįžta į viršutinę padėtį.

Eksploatacijos pradžia
Įsitikinkite, kad mašina pilnutinai ir tinkamai sumontuota. Prieš naudodami kaskart patikrinkite:
- prijungimo laidus, ar nėra pažeistų vietų (įtrūkimų, įpjovimų ir pan.),
- mašiną, ar nėra galimų pažeidimų,
- ar visi varžtai tvirtai priveržti,
- ar hidraulinėje sistemoje nėra nuotėkių ir
- alyvos lygį,

Kai aplinkos temperatūra yra žemesnė nei 5 °C, skaldytuvas 15 minučių turėtų būti eksploatuojamas tuščiąja eiga, kad galėtų įkaisti hidraulinė alyva.

Oro išleidimas, pav. 14
Prieš pradėdami eksploatuoti skaldytuvą, išleiskite orą iš hidraulinės sistemos.
- Keliais pasukimais atlaisvinkite oro išleidimo gaubtelį (A), kad iš alyvos bako galėtų išeiti oras.

- Vykstant eksploatacijai, nepalikite gaubtelio atidaryto.
- Prieš judindami skaldytuvą, vėl uždarykite gaubtelį, nes kitaip gali išbėgti alyva.

Jei iš hidraulinės sistemos nebus išleistas oras, patekęs oras pažeis sandariklius, taigi, ir skaldytuvą!

Elektros įrangos sauga

Pjaudami medieną, prijunkite elektrinį įrankį prie elektros srovės per maks. 16 A apsaugotą kištukinį lizdą su apsauginiu kontaktu. Rekomenduojame įmontuoti nuo nebalanso srovės apsaugantį apsauginį įtaisą su maks. 30mA vardine grįžimo srove. Pasikonsultuokite su elektros montuotoju.

Įjungimas / išjungimas, pav. 7

- Norėdami įjungti, paspauskite žalią mygtuką.
- Norėdami išjungti, paspauskite raudoną mygtuką.

Nuoroda:

Prieš kiekvieną naudojimą patikrinkite įjungimo / išjungimo bloko veikimą, vieną kartą įjungdami ir vėl išjungdami.

Saugiklis nuo pakartotinio įsijungimo nutrūkus elektros srovės tiekimui (nulinės įtampos atkabiklis)

Nutrūkus elektros srovės tiekimui, netyčia ištraukus kištuką arba sugedus saugikliui, įrenginys išsijungia automatiškai. Norėdami įjungti vėl, paspauskite žalią mygtuką ant jungimo bloko.

Skaldymas

- Stiebų keltuvas (19), 13 pav., turi būti viršuje užfiksuotoje padėtyje.
- Padėkite medieną ant pagrindinės plokštės (17), 1 pav., ir tvirtai laikykite abiem spaudikliais (4) ant valdymo svirčių (5, 5a) ir nustatykite medžio gabalą per vidurį platinamojo prapjovos pleišto (2) atžvilgiu. Kai tik platinamasis prapjovos pleištas (2) įsiskverbs į medieną, abi valdymo svirtis (7) paspauskite žemyn; valdymo svirtis (5, 5a) maždaug 2 cm pajudinkite tolyn nuo medienos, tuo pačiu metu spausdami valdymo svirtis (7) žemyn. Taip išvengiama spaudiklių (4) pažeidimo!
- Platinamąjį prapjovos pleištą (2) judinkite žemyn, kol mediena bus suskaldyta. Jei pirmosios skaldymo eigos metu mediena suskaldoma ne iki galo, lėtai atleiskite abi valdymo svirtis (7) ir atsargiai judinkite platinamąjį prapjovos pleištą (2) su mediena į viršų iki galinės padėties. Po to užlenkite pasukamąjį stalą (8), 13 pav., ranka arba koja, kol užsifiksuos fiksavimo kablys (10), 1 pav. Dabar atlikite antrąją skaldymo eigą, kol mediena bus iki galo suskaldyta, ir išimkite malkas. Po to vėl nusukite pasukamąjį stalą koja arba ranka.

Rąstų keltuvo eksploatavimas

Bendrieji nurodymai dėl rąstų keltuvo:

- Saugumo sumetimais ant grandinės kablio (22) galima užkabinti tik paskutinę rąstų keltuvo grandinės grandį.
- Atkreipkite dėmesį į tai, kad rąstų keltuvo darbo zonoje nebūtų asmenų.

Rąstų keltuvo eksploatavimas:

- Atlaisvinkite rąstų keltuvo fiksavimo svirtį (21b), kad kėlimo vamzdis galėtų laisvai judėti.
- Nuleiskite skaldymo peilį žemyn tiek, kad rąstų skaldytuvo kėlimo vamzdis visiškai priglustų prie žemės.
- Šioje padėtyje rąstą, kurį reikia skaldyti, galite užridenti ant kėlimo vamzdžio. Rąstas turi gulėti srityje tarp abiejų fiksatorių.
- Traukite sustabdymo svirtį (16) žemyn ir leiskite skaldymo peiliui judėti į viršų.
- Rąstų keltuvas juda į viršų ir padeda stiebą ant pagrindinės plokštės.
- Dabar ištiesinkite rąstą, spauskite jį platinamojo prapjovos pleišto vidurio link ir jį skaldykite. (žr. darbo instrukciją „Skaldymas“)
- Po to pašalinkite suskaldytą medieną ir aprašytu būdu bus galima skaldyti naują rąstą.

Atsargiai!

Nestovėkite rąstų keltuvo darbo zonoje! Pavojus susižaloti!

Rąstų keltuvo grąžinimas atgal:

kai rąstų keltuvas nenaudojamas, jis naudojamas kaip antra apsauginė svirtis. Tam svirtis keliama į viršų, kol užsifiksuoja fiksavimo svirtyje.

Rąstų keltuvo transportavimo padėtis:

Kreipkite rąstų keltuvą rankomis į viršų, kol jis užsifiksuos.

Dėmesio!
Pagrindinė plokštė visada turi būti švari, kad pasukamasis stalas su fiksavimo kabliu galėtų saugiai užsifiksuoti.

- Skaldykite tik nupjautus medžius.
- Skaldykite malkas vertikaliai.
- Niekada neskaldykite paguldę arba skersai.
- Skaldydami malkas, mūvėkite tinkamas pirštines.

Darbų pabaiga
- Nustumkite platinamąjį prapjovos pleištą į apatinę padėtį.
- Patraukite sustabdymo svirtį (16) (12 pav.)
- Išjunkite įrenginį ir ištraukite tinklo kištuką.
- Įsukite oro išleidimo varžtą.
- Laikykitės bendrųjų techninės priežiūros nuorodų.

Elektros prijungimas
Prijungtas elektros variklis yra parengtas naudoti. Jungtis atitinka tam tikras VDE ir DIN nuostatas.

Kliento tinklo jungtis ir naudojamas ilginamasis laidas turi atitikti šiuos reikalavimus.
- Gaminys atitinka EN 61000-3-11 reikalavimus ir jam galioja specialios prijungimo sąlygos. Tai reiškia, kad naudoti bet kuriuose laisvai pasirenkamuose prijungimo taškuose draudžiama.
- Esant nepalankioms tinklo sąlygoms, gali laikinai svyruoti gaminio įtampa.
- Gaminys skirtas naudoti tik prijungimo taškuose,
  a) kurie neviršija maksimaliai leidžiamos tinklo pilnutinės varžos „Z“ (Zmaks. = 0,382 Ω) arba
  b) kurių tinklo apkrova ilgalaike srove yra ne mažesnė nei 100 A kiekvienoje fazėje.
- Jūs kaip naudotojas privalote užtikrinti, jei reikia, pasitaręs su savo energijos tiekimo įmone, kad prijungimo taškas, kuriame norite eksploatuoti gaminį, atitiktų vieną iš abiejų nurodytų reikalavimų a) arba b).

Svarbi nuoroda
Esant variklio perkrovai, jis išsijungia savaime. Jam atvėsus (trukmė skirtinga), variklį galima įjungti vėl.

Pažeistas elektros prijungimo laidas
Dažnai pažeidžiama elektros prijungimo laidų izoliacija.

To priežastys gali būti:
- prispaudimo vietos, kai prijungimo laidai nutiesiami pro langus arba durų plyšius;
- sulenkimo vietos netinkamai pritvirtinus arba nutiesus prijungimo laidą;
- įpjovimo vietos pervažiavus prijungimo laidą;
- izoliacijos pažeidimai išplėšus iš sieninio kištukinio lizdo;
- įtrūkimai dėl izoliacijos senėjimo.

Tokių pažeistų elektros prijungimo laidų negalima naudoti ir dėl pažeistos izoliacijos jie yra pavojingi gyvybei. Reguliariai tikrinkite, ar elektros prijungimo laidai nepažeisti. Atkreipkite dėmesį į tai, kad tikrinant prijungimo laidas nekabotų ant elektros srovės tinklo.

Elektros prijungimo laidai turi atitikti tam tikras VDE ir DIN nuostatas. Naudokite prijungimo laidus, pažymėtus H07RN.

Žyma tipo pavadinime prijungimo kabelyje yra privaloma.

Trifazės srovės variklis 400 V / 50 Hz
Tinklo įtampa turi būti 400 V / 50 Hz.
Tinklo jungtis ir ilginamasis laidas turi būti 5 gyslų = 3 P + N + SL. - (3/N/PE).

Tinklo jungtis apsaugoma maks. 16 A.

Prijungus prie tinklo arba pakeitus stovėjimo vietą, reikia patikrinti sukimosi kryptį. Prireikus reikia sukeisti polius.
Pasukite polių sukeitimo įtaisą (400 V) įrenginio kištuke. (pav. 15).

11. Valymas, techninė priežiūra ir remontas

Dėmesio!
Prieš atlikdami bet kokius valymo, techninės priežiūros ir remonto darbus, ištraukite tinklo kištuką.

Permontavimo, nustatymo ir valymo darbus atlikite tik išjungę variklį.

Patyrę amatininkai nedidelius mašinos remonto darbus gali atlikti patys.

Elektros įrangos remonto ir techninės priežiūros darbus leidžiama atlikti tik kvalifikuotiems elektrikams.
Baigę remonto ir techninės priežiūros darbus, vėl iš karto sumontuokite visus apsauginius ir saugos įtaisus.

Rekomenduojame:
- Po kiekvieno naudojimo mašiną kruopščiai išvalykite!
- platinamasis prapjovos pleištas
  - Platinamasis prapjovos pleištas yra greitai susidėvinti dalis, kurį prireikus reikia pagaląsti.
- Valdymo dviem rankomis įrenginio apsauginis įtaisas
  - Kombinuotasis laikymo ir valdymo įtaisas turi lengvai judėti. Retkarčiais sutepkite keliais lašais alyvos.
- Judančios dalys
  - Skaldymo peilio kreipiamosios turi likti švarios. (Nešvarumai, skiedros, žievės ir t. t.)
  - Slydimo bėgelius sutepkite purškiama alyva arba tepalu
- Patikrinkite hidraulinės alyvos lygį.
  - Patikrinkite hidraulines ir sriegines jungtis, ar jos sandarios ir nesusidėvėjusios. Prireikus priveržkite varžtines jungtis.

Patikrinkite alyvos lygį
Hidraulinė sistema yra uždara sistema su alyvos baku, alyvos siurbliu ir valdymo vožtuvu. Prieš kiekvienos eksploatacijos pradžią reguliariai tikrinkite tepimo alyvos lygį. Dėl per mažo alyvos lygio gali būti pažeistas alyvos siurblys.

Nuoroda:
alyvos lygį reikia tikrinti sustūmus skaldymo peilį. Alyvos rodyklė yra po skaldymo stalu pripildymo varžte A (pav. 8) ir yra su 2 įrantomis. Jei alyvos lygis yra ties apatine įranta, tai atitinka minimalų alyvos lygį. Jei taip būtų, pripildykite iš karto alyvos. Viršutinė įranta rodo maksimalų alyvos lygį.
Prieš tikrinant skaldymo koloną reikia sustumti. Mašina turi stovėti lygioje vietoje.

Kada keisiu alyvą?
Pirmasis alyvos keitimas po 50 darbo valandų, tada – kas 500 darbo valandų.

Oro išleidimas, pav. 14
- Iki galo sustumkite skaldymo koloną.
- Pastatykite ne mažesnės nei 8 l talpos talpyklą po skaldytuvu.
- Atlaisvinkite oro išleidimo gaubtelį A
- Atsukite išleidimo varžtą B, kad alyva galėtų išbėgti.
- Vėl uždarykite išleidimo varžtą ir jį gerai priveržkite.
- Naudodami švarų piltuvą, vėl pripildykite 8 l naujos hidraulinės alyvos.
- Vėl atsukite oro išleidimo gaubtelį.

Tinkamai utilizuokite susikaupusią seną alyvą vietos panaudotos alyvos surinkimo punkte. Draudžiama panaudotą alyvą išleisti į gruntą arba maišyti su atliekomis.

Rekomenduojame šias hidraulines alyvas:
- Aral Vitam gf 22
- BP Energol HLP-HM 22
- Mobil DTE 11
- Shell Tellus 22
- arba lygiavertes.

Nenaudokite kitų rūšių alyvų!
Naudojant kitas alyvas, paveikiamas hidraulinio cilindro veikimas.

Skaldytuvo statramstis
Prieš eksploatacijos pradžią skaldytuvo statramstį šiek tiek sutepkite. Šį procesą reikia kartoti kas 5 darbo valandas. Šiek tiek užtepkite tepalo arba užpurkškite alyvos. Statramstis neturi veikti sausąja eiga.

Hidraulinė sistema
Hidraulinė sistema yra uždara sistema su alyvos baku, alyvos siurbliu ir valdymo vožtuvu
Gamykloje sukomplektuotos sistemos negalima modifikuoti arba ja manipuliuoti.

Reguliariai tikrinkite alyvos lygį.
Dėl per mažo alyvos lygio pažeidžiamas alyvos siurblys.
Reguliariai tikrinkite hidraulinių ir srieginių jungčių sandarumą – prireikus jas priveržkite.

Prieš atlikdami techninės priežiūros arba kontrolės priemones, išvalykite darbo zoną ir pasiruoškite tinkamą geros būklės įrankį.
Čia nurodyti laiko intervalai susiję su normaliomis eksploatavimo sąlygomis; taigi, kai mašina stipriau apkraunama, šie laikai atitinkamai sutrumpėja.
Mašinos gaubtus, skydus ir valdymo svirtis valykite minkšta, sausa arba šiek tiek neutralia valymo priemone sudrėkinta šluoste. Nenaudokite tokių tirpiklių, kaip alkoholis arba benzinas, nes jie gali pažeisti paviršius.
Alyvas ir tepalus laikykite neįgaliotam personalui nepasiekiamoje vietoje; atidžiai perskaitykite ant talpyklų esančias instrukcijas ir jų tiksliai laikykitės; venkite tiesioginio sąlyčio su oda ir po naudojimo kruopščiai nuplaukite.

Jungtys ir remontas
Prijungti ir remontuoti elektros įrangą leidžiama tik kvalifikuotam elektrikui.

Kilus klausimų, nurodykite tokius duomenis:
- variklio srovės rūšį;
- duomenis iš įrenginio specifikacijų lentelės.
- duomenis iš variklio specifikacijų lentelės.

Techninės priežiūros informacija
Atkreipkite dėmesį į tai, kad šio gaminio toliau nurodytos dalys naudojant arba natūraliai dėvisi arba toliau nurodytų dalių reikia kaip vartojamųjų medžiagų.
Greitai susidėvinčios dalys*: platinamasis prapjovos pleištas

* į komplektaciją privalomai neįeina!

Atsarginių dalių ir priedų įsigysite mūsų techninės priežiūros centre. Tam nuskenuokite tituliniame lape esantį QR kodą.

12. Transportavimas

Transportavimas rankiniu būdu, pav. 10
Norint transportuoti malkų skaldytuvą, platinamąjį prapjovos pleištą (3) reikia nuleisti iki galo žemyn. Šiek tiek paverskite skaldytuvą už skaldymo kolonos rankenos (1), kol mašina bus ant atraminio rato (26) ir ją bus galima pervežti.

Transportavimas kranu, 11 pav.
Pritvirtinkite diržą kairėje prie viršutinės apsauginės apkabos laikiklio, o dešinėje prie fiksavimo svirties laikiklio ir atsargiai pakelkite mašiną!
Niekada nekelkite už platinamojo prapjovos pleišto!

13. Laikymas

Laikydami laikykitės toliau nurodytų sąlygų:
- sausa laikymo vieta po stogu
- maks. drėgmė 80 %
- temperatūrų sritis nuo -20 °C iki +60 °C

Mašina turėtų dirbti tokiomis aplinkos sąlygomis:

	min.	maks.	rekomenduojama
Temperatūra	5 C°	40 C°	16 C°
Drėgmė		95 %	70 %

Laikykite įrankį originalioje pakuotėje.
Uždenkite įrankį, kad apsaugotumėte jį nuo dulkių arba drėgmės. Laikykite naudojimo instrukciją prie įrankio.

14. Utilizavimas ir pakartotinis atgavimas

Siekiant išvengti transportavimo pažeidimų, įrenginys yra pakuotėje. Ši pakuotė yra žaliava, taigi, ją galima naudoti pakartotinai arba galima pristatyti žaliavų cirkuliacijai.

Įrenginys ir jo priedai sudaryti iš įvairių medžiagų, pvz., metalo ir plastiko. Pristatykite sugedusias konstrukcines dalis į specialių atliekų utilizavimo punktą. Teiraukitės specializuotoje parduotuvėje arba bendrijos administracijos skyriuje!

Mašinoje nėra jokių sveikatai arba aplinkai kenksmingų medžiagų, nes ji pagaminta iš pakartotinai naudojamų arba įprastai utilizuojamų medžiagų.
Dėl utilizavimo reikėtų kreiptis į specialias firmas arba į kvalifikuotą personalą, kuris žino galimas rizikas, perskaitė šias naudojimo instrukcijas ir jų tiksliai laikosi.

Jei mašina atitarnavo, laikydamiesi visų nurodytų nelaimingų atsitikimų prevencijos standartų, atlikite tokius veiksmus:
- nutraukite energijos tiekimą (elektrą arba PTO),
- pašalinkite visus elektros srovės tiekimo kabelius ir pristatykite juos į specializuotą surinkimo punktą, laikydamiesi šalyje galiojančių nuostatų,
- ištuštinkite alyvos baką; alyvą sandariose talpyklose pristatykite į surinkimo punktą, laikydamiesi šalyje galiojančių nuostatų,
- visas likusias mašinos dalis pristatykite į metalo laužo surinkimo punktą, laikydamiesi šalyje galiojančių nuostatų.

Nemeskite senų prietaisų į buitines atliekas!

Šis simbolis rodo, kad pagal Direktyvą dėl elektros ir elektroninės įrangos atliekų (2012/19/ES) ir nacionalinius įstatymus šio gaminio negalima mesti į buitines atliekas. Šį gaminį reikia atiduoti į tam numatytą surinkimo punktą. Tai galima, pvz., atlikti perkant atiduodant panašų gaminį arba pristatant į įgaliotą surinkimo punktą, kurioje paruošiami seni elektriniai ir elektroniniai prietaisai.

Netinkamai elgiantis su senais prietaisais, dėl potencialiai pavojingų medžiagų, kurių dažnai būna senuose elektriniuose ir elektroniniuose prietaisuose, galimas neigiamas poveikis aplinkai ir žmonių sveikatai. Be to, tinkamai utilizuodami šį gaminį, prisidėsite prie efektyvaus natūralių išteklių panaudojimo. Informacijos apie senų prietaisų surinkimo punktus Jums suteiks miesto savivaldybėje, viešojoje utilizavimo įmonėje, įgaliotame senų elektrinių ir elektroninių prietaisų utilizavimo punkte arba Jūsų atliekas išvežančioje bendrovėje.

15. Sutrikimų šalinimas

Tolesnėje lentelėje nurodyti klaidų požymiai ir aprašyta, kaip jas galima pašalinti, jei Jūsų mašina blogai veiktų. Jei taip problemos nustatyti ir pašalinti negalite, kreipkitės į savo techninės priežiūros dirbtuves.

Sutrikimas	Galima priežastis	Sprendimas	Pavojingumo pakopa
Neįsijungia hidraulinis siurblys	Nėra įtampos	Patikrinkite, ar į laidus tiekiama elektros srovė	Elektros smūgio pavojus Šį procesą turi pakartoti techninės priežiūros elektrikas.
	Variklio termojungiklis išjungtas	Vėl įjunkite termojungiklį variklio korpuso viduje	
Kolona nejuda žemyn	Per mažas alyvos lygis	Patikrinkite alyvos lygį ir jį papildykite	Užterštumo pavojus Šį procesą gali atlikti mašinos operatorius.
	Neprijungta viena iš svirčių	Patikrinkite, kaip pritvirtintos svirtys	Pavojus įsipjauti Šį procesą gali atlikti mašinos operatorius.
	Nešvarumai bėgeliuose	Išvalykite koloną	
Variklis pasileidžia, tačiau kolona nejuda žemyn	Neteisinga variklio sukimosi kryptis esant trifazei srovei	Patikrinkite ir pakeiskite variklio sukimosi kryptį	

Techninė priežiūra ir remontas

Visų techninės priežiūros priemonių turi imtis kvalifikuotas personalas, tiksliai laikydamasis šių naudojimo instrukcijų. Prieš kiekvieną techninės priežiūros priemonę reikia imtis visų galimų atsargumo priemonių, išjungti variklį ir nutraukti elektros srovės tiekimą (ištraukti kištuką). Prie mašinos pritvirtinkite ženklą, kuriame būtų paaiškinta neveikimo priežastis: „Mašina neveikia dėl atliekamų techninės priežiūros darbų. Pašaliniams asmenims draudžiama būti prie mašinos ir jas paleisti.“

Simbolu, kas atrodas uz ierīces, skaidrojums

Simbolu izmantošanai šajā rokasgrāmatā jāvērš jūsu uzmanība uz iespējamiem riskiem. Ir precīzi jāizprot drošības simboli un skaidrojumi, uz kuriem tie attiecas. Brīdinājumi paši par sevi nenovērš riskus un nevar aizvietot pareizos pasākumus, lai novērstu negadījumus.

	Pirms lietošanas sākšanas izlasiet rokasgrāmatu
	Lietojiet drošus apavus
	Izmantojiet darba cimdus
	Lietot ausu aizsargus
	Lietot aizsargbrilles
	Lietojiet aizsargķiveri
	Aizliegta piekļuve nepiederošām personām
	Aizliegts smēķēt darba zonā
	Neļaujiet izplūst hidrauliskajai eļļai uz zemes. Pienācīgi utilizējiet izlietoto eļļu (izlietotās eļļas savākšanas punktā). Ir aizliegts notecināt izlietoto eļļu zemē vai sajaukt ar atkritumiem.
	Ir aizliegts noņemt vai izmainīt drošības mehānismus vai aizsargmehānismus.
	Pie iekārtas darba zonā drīkst atrasties tikai tās operators. Neļaujiet šajā zonā iekļūt nepiederošām personām, kā arī mājdzīvniekiem un mājlopiem (jāievēro vismaz 5 m attālums).
	Neaizvāciet ieķīlējušos kļučus ar savām rokām.
	Ievērībai! Veicot jebkādus remonta, apkopes un tīrīšanas darbus, izslēdziet motoru un atvienojiet tīkla kontaktdakšu.

	Sagriešanas un saspiešanas risks: nekad nepieskarieties bīstamajām zonām skaldīšanas naža kustības laikā.
	Augstspriegums, bīstami dzīvībai!
	Ierīci var apkalpot tikai viena persona!
	Pirms darba sākšanas atskrūvējiet atgaisošanas skrūvi par apt. 2 apgriezieniem. Pirms transportēšanas noslēdziet.
	Uzmanību! Kustīgas instrumenti!
	Netransportējiet ierīci guļus stāvoklī!
	Motora griešanās virziens
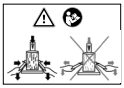	Nofiksējiet koka bluķi ar abām vadības sviru konsolēm. Pēc tam, kad skaldīšanas nazis ir iegājis koka bluķī, nedaudz paveriet vadības sviru konsoles. Taču neatveriet tās pilnībā.

Satura rādītājs: **Lappuse:**

1. Ievads ... 269
2. Ierīces apraksts ... 269
3. Piegādes komplekts ... 269
4. Noteikumiem atbilstoša lietošana ... 269
5. Drošības norādījumi ... 270
6. Tehniskie raksturlielumi ... 274
7. Izpakošana ... 275
8. Uzbūve / pirms lietošanas sākšanas ... 275
9. Darba norādījumse ... 276
10. Darba sākšana ... 276
11. Tīrīšana, apkope un remonts ... 278
12. Transportēšana ... 280
13. Glabāšana ... 280
14. Utilizēšana un atkārtota izmantošana ... 280
15. Traucējumu novēršana ... 281

1. Ievads

Ražotājs:
Scheppach GmbH
Günzburger Straße 69
D-89335 Ichenhausen, Vācija

Godātais klient!
Vēlam prieku un izdošanos, strādājot ar šo jauno ierīci.

Norāde!
Šīs ierīces ražotājs saskaņā ar spēkā esošo likumu par ražotāja atbildību par ražojumu kvalitāti nav atbildīgs par zaudējumiem, kas rodas šai ierīcei vai šīs ierīces dēļ saistībā ar:

- nepareizu lietošanu,
- lietošanas instrukcijas neievērošanu,
- Trešo personu, nepilnvarotu speciālistu veiktiem labošanas darbiem
- Neoriģinālo rezerves daļu montāža un nomaiņa
- noteikumiem neatbilstošu lietošanu
- Elektroiekārtas atteici, neievērojot elektrības noteikumus un VDE noteikumus 0100, DIN 57113 / VDE 0113

Ievērojiet!
Pirms montāžas un lietošanas sākšanas izlasiet visu lietošanas instrukcijas tekstu.
Šai lietošanas instrukcijai ir jāpalīdz jums iepazīt ierīci un lietot tās noteikumiem atbilstošās izmantošanas iespējas.
Lietošanas instrukcijā ir sniegti svarīgi norādījumi par drošu, pareizu un ekonomisku darbu ar ierīci, lai izvairītos no riskiem, ietaupītu remonta izdevumus, samazinātu dīkstāves laikus un palielinātu ierīces uzticamību un darbmūžu.
Papildus šīs lietošanas instrukcijas drošības noteikumiem noteikti jāievēro attiecīgajā valstī spēkā esošie noteikumi par ierīces lietošanu.
Glabājiet lietošanas instrukciju pie ierīces plastikāta maisiņā, sargājot no netīrumiem un mitruma. Pirms darba sākšanas tā jāizlasa un rūpīgi jāievēro ikvienam operatoram.
Ar ierīci drīkst strādāt tikai tās personas, kas pārzina ierīces lietošanu un ir instruētas par riskiem, kas ir saistīti ar ierīces lietošanu. Jāievēro noteiktais minimālais vecums.
Papildus šajā lietošanas instrukcijā sniegtajiem drošības norādījumiem un attiecīgās valsts īpašajiem noteikumiem jāievēro vispāratzītie tehniskie noteikumi par konstruktīvi identisku ierīču lietošanu.
Mēs neuzņemamies atbildību par nelaimes gadījumiem vai zaudējumiem, kas rodas, ja neņem vērā šo instrukciju un drošības norādījumus.

2. Ierīces apraksts, att. 1-4

1. Rokturis
2. Skaldķīlis
3. Skaldīšanas balsts
4. Fiksācijas pēdiņa
5. Labā vadības sviras konsole

5a. Kreisā vadības sviras konsole

6. Roktura aizsargs
7. Vadības svira
8. Pagriežams galds
9. Aizsargskava
10. Fiksācijas āķis
11. Atgaisošanas vāciņš
12. Riteņi
13. Slēdzis un kontaktspraudnis
14. Motors
15. Balsts
16. Apturēšanas svira
17. Pamatplātne
18. Baļķa pacēlāja balsts
19. Baļķa pacēlājs
20. Ķēde
21. Fiksācijas svira
22. Ķēdes āķis
23. Magnētiskais atturis
24. Labais riteņa turētājs
25. Kreisais riteņa turētājs
26. Atbalsta ritenis

3. Piegādes komplekts

- Hidrauliskais malkas skaldītājs
- Sīkas detaļas/atsevišķa iepakojuma maisiņš
- Lietošanas instrukcija

4. Noteikumiem atbilstoša lietošana

Ierīce atbilst spēkā esošajai EK Mašīnu direktīvai.

- Hidrauliskais malkas skaldītājs ir izmantojams tikai ekspluatācijai stāvošā stāvoklī. Malku drīkst skaldīt tikai stāvošā pozīcijā šķiedru virzienā. Skaldāmās malkas izmēri:
  - Malkas garums 75 - 107 cm
  - ø min./maks. 9 – 45 cm
- Nekad neskaldiet malku, kas atrodas gulošā stāvoklī vai arī pret šķiedru virzienu.

- Jāievēro ražotāja drošības, darba un apkopes noteikumi, kā arī tehniskajos datos minētie izmēri.
- Jāievēro atbilstošie nelaimes gadījumu novēršanas noteikumi un citi vispāratzītie drošības tehnikas noteikumi.
- Ierīci drīkst lietot, apkopt vai labot tikai personas, kuras to pārzina, un ir instruētas par riskiem. Patvaļīga izmaiņu veikšana ierīcē izslēdz ražotāja atbildību par šādu darbību rezultātā izrietošajiem bojājumiem.
- Ierīci drīkst lietot tikai ar ražotāja oriģinālajiem piederumiem un oriģinālajiem instrumentiem.
- Jebkura lietošana, kas neatbilst šim mērķim, ir uzskatāma par noteikumiem neatbilstošu. Par šādu darbību rezultātā izrietošajiem bojājumiem ražotājs nav atbildīgs; risku uzņemas vienīgi pats lietotājs.

Ierīci drīkst lietot tikai tai paredzētajiem mērķiem. Ierīces lietošana citiem mērķiem ir uzskatāma par noteikumiem neatbilstošu. Par jebkāda veida bojājumiem vai savainojumiem, kas izriet no šādas lietošanas, ir atbildīgs lietotājs/operators un nevis ražotājs.
Paredzētajam mērķim atbilstoša lietošana ietver arī lietošanas instrukcijā minēto drošības noteikumu, kā arī montāžas instrukcijas un lietošanas norādījumu ievērošanu.
Personām, kas izmanto un apkopj ierīci, jāpārzina ierīce un jābūt informētām par iespējamiem riskiem.
Turklāt precīzi jāievēro spēkā esošie nelaimes gadījumu novēršanas noteikumi.
Jāievēro arī vispārīgie noteikumi arodmedicīnas un drošības tehnikas jomā.
Patvaļīga izmaiņu veikšana ierīcē pilnībā atbrīvo ražotāju no atbildības par izmaiņu dēļ radušos kaitējumu.
Ierīci drīkst lietot tikai ar ražotāja oriģinālajām daļām un oriģinālajiem piederumiem.
Jāievēro ražotāja drošības, darba un apkopes noteikumi, kā arī tehniskajos raksturlielumos minētie izmēri.

Ņemiet vērā, ka mūsu ierīces noteikumiem atbilstošā veidā nav konstruētas komerciālai, amatnieciskai vai rūpnieciskai izmantošanai. Mēs neuzņemamies garantiju, ja ierīci izmanto komerciālos, amatniecības vai rūpniecības uzņēmumos, kā arī līdzīgos darbos.

Norāde
Pirms ierīces ekspluatācijas sākšanas iepazīstieties ar divu roku sviras vadību! Uzmanīgi izlasiet lietošanas pamācību.

Papildu norādījumi bez simboliem:
- Nenoņemiet korpusu

Šajā lietošanas instrukcijā vietas, kuras attiecas uz jūsu drošību, ir marķētas ar šādu zīmi: ⚠

5. Drošības norādījumi

Vispārīgie drošības norādījumi

BRĪDINĀJUMS! Lietojot elektroinstrumentus, jāveic turpmākie pamata drošības pasākumi, lai mazinātu ugunsgrēka, elektriskā trieciena un personu savainošanās risku.
Pirms darba sākšanas ar šo instrumentu izlasiet visas norādes.
- Ievērojiet visus drošības norādījumus un bīstamības norādes uz ierīces.
- Uzturiet visus drošības norādījumus un bīstamības norādes uz ierīces pilnā skaitā salasāmā stāvoklī.
- Nedrīkst demontēt vai padarīt nelietojamus ierīces drošības mehānismus.
- Pārbaudiet tīkla pieslēguma vadus. Neizmantojiet bojātus pieslēguma vadus.
- Pirms lietošanas sākšanas pārbaudiet divu roku vadības pareizo darbību.
- Operatoram jābūt sasniegušam vismaz 18 gadu vecumu. Apmācāmajām personām jābūt sasniegušām vismaz 16 gadu vecumu, taču tās drīkst strādāt pie ierīces tikai uzraudzībā.
- Veicot darbus, lietojiet darba cimdus.
- Veicot darbus, ievērojiet piesardzību: Pirkstu un roku savainošanas risks, ko rada skaldīšanas instruments.
- Lai skaldītu smagas vai neparocīgas daļas, izmantojiet piemērotus palīglīdzekļus atbalstīšanai.
- Pārveides, noregulēšanas un tīrīšanas darbus, kā arī apkopi un traucējumu novēršanu veiciet tikai tad, kad ir izslēgts motors. **Atvienojiet tīkla kontaktspraudni!**
- Elektroinstalācijas uzstādīšanas, labošanas un apkopes darbus drīkst veikt tikai speciālisti.
- Pēc pabeigtiem labošanas un apkopes darbiem nekavējoties jāuzstāda atpakaļ visi aizsargmehānismi un drošības mehānismi.
- Atstājot darba vietu, izslēdziet motoru. **Atvienojiet tīkla kontaktspraudni!**

Papildu drošības norādījumi malkas skaldītājam

- Malkas skaldītāju drīkst vadīt tikai viena persona.
- Valkājiet aizsargaprīkojumu (aizsargbrilles/vizieri, cimdus, ausu aizsargus, drošības apavus), lai pasargātu sevi no iespējamiem savainojumiem.
- Nekad nemēģiniet skaldīt baļķus, kuros ir naglas, stieple vai citi priekšmeti.
- Jau saskaldītā malka un koka skaidas rada bīstamu darba zonu. Pastāv paklupšanas, paslīdēšanas vai nokrišanas risks. Vienmēr uzturiet darba zonu kārtībā.
- Nekad ieslēgtas ierīces gadījumā nenovietojiet rokas uz kustīgām ierīces daļām.
- Skaldiet tikai malku, kuras maksimālais garums nepārsniedz 107 cm.
- Pirms darba sākuma pārbaudiet hidrauliskās caurules un šļūtenes.
- Pārbaudiet aizsargaprīkojumu un ierīces darbību.
- Nebāziet rokas skaldīšanas zonā
- Ja koka bluķis ir iestrēdzis, izslēdziet ierīci un uzmanīgi izņemiet koka bluķi.

1. Pirms iekārtas lietošanas pilnīgi jāizlasa lietošanas un apkopes rokasgrāmata.
2. Vienmēr jāvalkā drošības apavi, lai nodrošinātu aizsardzību pret risku, ko rada uz kāju krītoši baļķi.
3. Vienmēr jālieto darba cimdi, kuri pasargā rokas no skaidām un šķēpelēm, kas var rasties darba laikā.
4. Vienmēr jālieto aizsargbrilles vai sejsargs, lai pasargātu acis no skaidām un šķēpelēm, kas var rasties darba laikā.
5. Ir aizliegts noņemt vai izmainīt aizsargierīces vai drošības ierīces.
6. Izņemot operatoru, citām personām ir aizliegts atrasties iekārtas darba rādiusā. Neviena cita persona un neviens dzīvnieks nedrīkst atrasties 5 metru rādiusā ap iekārtu.
7. Ir aizliegta nolietotās eļļas notecināšana apkārtējā vidē. Eļļa jāutilizē atbilstoši valsts likumdošanas normām, ko veic uzņēmums.
8. Roku sagriešanas vai saspiešanas risks: nekad nepieskarieties bīstamajām zonām skaldīšanas instrumenta kustību laikā.
9. Brīdinājums! Vienmēr sekojiet baļķa pacēlāja kustībām.
10. Brīdinājums! Nekad neizņemiet skaldīšanas instrumentā iestrēgušu baļķi ar rokām.
11. Brīdinājums! Pirms izpildīt kādu no šajā rokasgrāmatā aprakstītajiem apkopes darbiem, atvienojiet tīkla kontaktspraudni.
12. Brīdinājums! Spriegumam jāsakrīt ar datu plāksnītē norādīto spriegumu.

IEVĒRĪBAI! Lai izsargātos no elektrošoka, savainojumiem un aizdegšanās, lietojot elektroinstrumentus, ņemiet vērā turpmāk minētos pamata drošības pasākumus.
Pirms elektroinstrumenta lietošanas izlasiet visus šos drošības norādījumus un rūpīgi tos uzglabājiet.

1. **Drošs darbs**
- Uzturiet kārtībā savu darba vietu
- Nekārtība darba vietā var izraisīt nelaimes gadījumus.

2. **Ņemiet vērā apkārtējās vides ietekmi**
- Sargājiet elektroinstrumentus no lietus.
- Nelietojiet elektroinstrumentus mitrā vai slapjā vidē.
- Nodrošiniet labu darba vietas apgaismojumu.
- Nelietojiet elektroinstrumentus ugunsnedrošā vai sprādzienbīstamā vidē.

3. **Sargājiet sevi no iespējamā elektrošoka**
- Nepieļaujiet ķermeņa daļu pieskaršanos iezemētiem priekšmetiem (piem., caurulēm, radiatoriem, plītīm, ledusskapjiem).

4. **Nelaidiet klāt citas personas**
- Neļaujiet citām personām, jo īpaši bērniem, pieskarties elektroinstrumentam vai vadam. Nelaidiet citas personas klāt savai darba vietai.

5. **Elektroinstrumentus, ko nelietojat, uzglabājiet drošā vietā**
- Neizmantotus elektroinstrumentus uzglabājiet sausā, augstu izvietotā vai aizslēgtā, bērniem nepieejamā vietā.

6. **Nepārslogojiet elektroinstrumentu**
- Norādītajā jaudas diapazonā iespējams strādāt labāk un drošāk.

7. **Lietojiet pareizo elektroinstrumentu**
- Neizmantojiet mazjaudīgas ierīces smagu darbu veikšanai.
- Nelietojiet elektroinstrumentu tādiem mērķiem, kuriem tas nav paredzēts.
- Nelietojiet, piemēram, rokas ripzāģi, lai zāģētu zarus vai malkas pagales.

8. **Valkājiet piemērotu apģērbu**
- Nevalkājiet platu apģērbu vai nelietojiet rotaslietas, ko var satvert ierīces kustīgās detaļas.
- Strādājot ārpus telpām, ieteicams izmantot neslīdošus apavus.
- Garus matus nosedziet ar matu tīkliņu.

9. **Lietojiet aizsargaprīkojumu**
- Lietojiet aizsargbrilles.
- Veicot putekļainus darbus, lietojiet elpošanas masku.

10. **Neizmantojiet vadu mērķiem, kuriem tas nav paredzēts**
- Neizmantojiet kabeli, lai atvienotu kontaktspraudni no kontaktligzdas. Sargājiet vadu no karstuma, eļļas un asām šķautnēm.

11. **Nostipriniet darba materiālu**
- Lietojiet iespīlēšanas mehānismus, lai noturētu darba materiālu.
- Šādi tas būs nofiksēts drošāk nekā ar turot ar roku.

12. **Nepieļaujiet nedabisku stāju**
- Nodrošiniet stabilu pozīciju un vienmēr saglabājiet līdzsvaru.

13. **Rūpīgi kopiet instrumentus**
- Uzturiet zāģēšanas instrumentus asus un tīrus, lai darbs veiktos labāk un drošāk.
- Ievērojiet eļļošanas un instrumentu nomaiņas norādījumus.
- Regulāri pārbaudiet elektroinstrumenta pieslēguma vadu un bojājumu gadījumā uzticiet to salabot kompetentam speciālistam.
- Regulāri pārbaudiet pagarinātājus un nomainiet tos, ja tie ir bojāti.
- Nodrošiniet, lai rokturi būtu sausi, tīri un nebūtu notraipīti ar eļļu un ziedi.

14. **Atvienojiet kontaktdakšu no kontaktligzdas**
- Ja elektroinstruments netiek lietots, pirms apkopes.

15. **Neatstājiet iespraustas instrumentu atslēgas**
- Pirms ieslēgšanas vienmēr pārbaudiet, vai ir noņemtas atslēgas un regulēšanas instrumenti.

16. **Nepieļaujiet nejaušu darbības sākšanu**
- Pārliecinieties, vai slēdzis, iespraužot kontaktdakšu kontaktligzdā, ir izslēgts.

17. **Strādājot ārpus telpām, izmantojiet pagarinātājus**
- Ārpus telpām lietojiet tikai atļautos pagarinātājus ar atbilstīgiem apzīmējumiem.

18. **Esiet uzmanīgs**
- Sekojiet līdzi savai rīcībai. Strādājiet saprātīgi. Lietojiet
- Nelietojiet elektroinstrumentu, ja neesat koncentrējies.

19. **Pārbaudiet, vai elektroinstruments nav bojāts**
- Pirms elektroinstrumenta turpmākas izmantošanas rūpīgi jāpārbauda, vai aizsargmehānismi vai viegli bojātas detaļas darbojas nevainojami un atbilstoši paredzētajam mērķim.
- Pārbaudiet, vai kustīgās daļas darbojas nevainojami, neaizķeras vai nav bojātas. Visas daļas pareizi jāuzmontē un jāizpilda visi nosacījumi, lai nodrošinātu nevainojamu elektroinstrumenta darbību.
- Bojāti aizsargmehānismi un daļas noteikumiem atbilstošā veidā jāsalabo atzītā specializētā darbnīcā vai jānomaina, ja lietošanas instrukcijā nav norādīts citādi.
- Bojāti slēdži jānomaina klientu tehniskās apkalpošanas darbnīcā.
- Nelietojiet elektroinstrumentus, kuriem nevar ieslēgt un izslēgt slēdzi.

20. **IEVĒRĪBAI!**
- Citu darba instrumentu un piederumu lietošana var izraisīt savainošanās risku.

21. **Elektroinstrumenta remontu uzticiet veikt kvalificētam elektriķim**
- Šis elektroinstruments atbilst attiecīgajiem drošības noteikumiem. Remontu drīkst veikt tikai kvalificēts elektriķis, turklāt jāizmanto oriģinālās rezerves daļas, citādi ar lietotāju var notikt nelaimes gadījumi.

Papildu drošības norādījumi

ĪPAŠI DROŠĪBAS NORĀDĪJUMI MALKAS SKALDĪTĀJAM

Uzmanību!

Kustīgas iekārtas daļas. Nebāziet rokas skaldīšanas zonā.

BRĪDINĀJUMS:

Šīs jaudīgās ierīces lietošana var radīt specifiskus riskus. Īpaši uzmanieties, lai pasargātu sevi un personas jūsu tuvumā. Vienmēr jāievēro pamata piesardzības pasākumi, lai mazinātu savainojumu un draudu risku.

IZLASIET LIETOŠANAS INSTRUKCIJU PIRMS LIETOŠANAS SĀKŠANAS.
- Ierīci drīkst lietot tikai viens operators.
- Nekad nemēģiniet skaldīt baļķus, kuri ir lielāki par ieteicamo baļķu ietilpību. Baļķos nedrīkst būt naglas vai stieples, kas varētu izlidot vai sabojāt iekārtu. Baļķiem galā jābūt plakani nozāģētiem un atzarotiem. Kokmateriālu vienmēr skaldiet tā svēdrainuma virzienā. Neievietojiet kokmateriālu šķērsām malkas skaldītājam un neskaldiet, jo citādi malkas skaldītāju var sabojāt.
- Operatoram jālieto iekārtas vadība ar abām rokām, neizmantojot citu mehānismu kā vadības aizvietotāju.
- Iekārtu drīkst lietot tikai pieaugušie, kuri pirms lietošanas ir izlasījuši lietošanas instrukciju. Neviens nedrīkst lietot šo iekārtu, neizlasot rokasgrāmatu.

- Nekad neskaldiet divus baļķus vienlaicīgi vienā operācijā, jo kokmateriāls var izlidot, kas ir bīstami.
- Nekad darba laikā nepielieciet vai nenomainiet kokmateriālu, jo tas ir ļoti bīstami.
- Iekārtas darbības laikā personas un dzīvniekus nelaidiet klāt tuvāk par 5 metriem rādiusā ap malkas skaldītāju.
- Nekad neizmainiet malkas skaldītāja aizsargmehānismus vai nestrādājiet bez tiem.
- Nekad nepiespiediet malkas skaldītāju ar cilindra spiedienu ilgāk par 5 sekundēm, lai skaldītu pārmērīgi cietu kokmateriālu. Pārkarsētā eļļa zem spiediena var sabojāt iekārtu. Apturiet iekārtu un, pagriežot baļķi par 90°, mēģiniet vēlreiz saskaldīt baļķi. Ja kokmateriālus joprojām nav iespējams saskaldīt, tas nozīmē, ka kokmateriāla cietība pārsniedz iekārtas jaudu un tas ir jāizšķiro, lai nesabojātu malkas skaldītāju.
- Nekad neatstājiet neuzraudzītu darbojošos iekārtu. Apturiet iekārtu un atvienojiet no barošanas tīkla, kad jūs nestrādājat.
- Nelietojiet iekārtu dabasgāzes, benzīna tekņu vai citu viegli aizdedzināmu materiālu tuvumā.
- Nekad neatveriet sadales kārbu vai motora pārsegu. Ja nepieciešams, sazinieties ar kvalificētu elektriķi.
- Nodrošiniet, lai iekārta vai kabelis nekad nenonāktu saskarē ar ūdeni. Rūpīgi rīkojieties ar strāvas kabeli un grūdienveidīgi nevelciet vai neplēsiet tīkla barošanas kabeli, lai atvienotu. Sargājiet kabeļus no pārmērīga karstuma, eļļas un priekšmetiem ar asām malām.
- Lūdzam ievērot temperatūras režīmu darba laikā. Ļoti zema vai ļoti augsta temperatūra var izraisīt darbības traucējumus.
- Personām, kuras pirmoreiz lieto iekārtu, vajadzētu saņemt praktisku instruktāžu par malkas skaldītāja lietošanu no pieredzējuša operatora un vispirms pavingrināties pastrādāt uzraudzībā.
- Pirms darba pārbaudiet, vai pienācīgi darbojas visas ierīces funkcijas.
  - Vai pienācīgi darbojas drošības tehnikas ierīces (divu roku bloķēšanas sistēma, avārijas slēdzis un apturēšanas svira).
  - Vai ierīci var pienācīgi izslēgt.
  - Vai ierīce ir pareizi noregulēta (baļķa balsts, fiksācijas pēdiņas, skaldķīļa augstums).
  - Darba laikā saglabājiet darba zonu brīvu no šķēršļiem (piem., koka gabaliem).

ĪPAŠI BRĪDINĀJUMI, LIETOJOT MALKAS SKALDĪTĀJU

Šīs lieljaudas iekārtas lietošanas laikā var rasties īpaši riski. Īpaši uzmanieties, lai pasargātu sevi un personas jūsu tuvumā.

Hidrauliskā sistēma

Nekad nelietojiet šo ierīci, ja pastāv risks, ko rada hidrauliskais šķidrums. Pirms malkas skaldītāja lietošanas pāraudiet, vai nav noplūdes hidrauliskajā sistēmā. Pārliecinieties, vai ierīce un jūsu darba zona ir tīra un brīva no eļļas traipiem. Hidrauliskais šķidrums var izraisīt draudus, kā rezultātā jūs varat paslīdēt un nokrist, jūsu rokas var izslīdēt iekārtas lietošanas laikā vai var rasties ugunsgrēka risks.

Elektriskā drošība

Nelietojiet šo ierīci, ja pastāv elektrotrieciena risks. Nekad nelietojiet elektroierīci mitros apstākļos. Nelietojiet šo ierīci ar nepiemērotu barošanas vadu vai pagarinātāja vadu. Nekad nelietojiet šo ierīci, ja nav pienācīgi iezemēta savienojuma, kas nodrošina jaudu saskaņā ar uzrakstu un ir aizsargāts ar drošinātāju.

⚠ Ievērībai!

Šis elektroinstruments darba laikā rada elektromagnētisko lauku. Šis lauks noteiktos apstākļos var traucēt aktīvo vai pasīvo medicīnisko implantu darbību. Lai mazinātu nopietnu vai nāvējošu savainojumu risku, personām ar medicīniskajiem implantiem pirms ierīces vadīšanas ieteicams konsultēties ar ārstu un ražotāju.

Mehāniskie riski

Malkas skaldītājs izraisa īpašus mehāniskos riskus. Nekad neizmantojiet šo ierīci, ja jūs nelietojat pienācīgus aizsargcimdus, apavus ar tērauda purngaliem un sertificētu acu aizsarglīdzekli. Sargieties no šķēpelēm; nepieļaujiet grieztus savainojumus un iespējamu ierīces iesprūšanu. Nekad nemēģiniet skaldīt pārāk garus vai pārāk īsus baļķus, kuri kārtīgi neietilpst iekārtā. Nekad nemēģiniet skaldīt baļķus, kuros ir naglas, stieple vai citi priekšmeti. Darba laikā uzkopiet; uzkrājusies saskaldītā malka un koka skaidas var veidot bīstamu darba vidi. Nekad neturpiniet strādāt pārpildītā darba vidē, kurā jūs varat paslīdēt, paklupt vai pakrist. Nelaidiet klāt pie ierīces skatītājus un nekad neļaujiet lietot ierīci nepiederošām personām.

Atlikušie riski
Ierīce ir konstruēta saskaņā ar tehniskās attīstības līmeni un vispāratzītajiem drošības tehnikas noteikumiem. Tomēr darba laikā var rasties daži atlikušie riski.

- Pirkstu un roku savainošanās risks, ko rada skaldīšanas instrumenta nelietpratīga vadīšana vai nepareiza malkas novietošana.
- Savainojumi, ko rada izsviests darba materiāls nelietpratīgas turēšanas vai vadīšanas gadījumā.
- Apdraudējums, ko rada malkas īpatnējas īpašības (zari, nevienmērīga forma utt.).
- Veselības apdraudējums ar strāvu, izmantojot nepienācīgus elektropieslēguma vadus.
- Pirms regulēšanas vai apkopes darbu veikšanas atvienojiet tīkla kontaktspraudni.
- Turklāt, neskatoties uz visiem veiktajiem piesardzības pasākumiem, var pastāvēt atlikušie riski, kas nav acīmredzami.
- Atlikušos riskus var minimizēt, ja kopā ievēro "Drošības norādījumus" un "Noteikumiem atbilstošu lietošanu", kā arī lietošanas instrukciju.

Nelaimes gadījumu novēršanas noteikumi
Iekārtu drīkst lietot tikai kvalificēts personāls, kas labi pārzina šīs rokasgrāmatas saturu.
Pirms lietošanas sākšanas jāpārbauda drošības mehānismu veselums un funkciju pilnīgums.
Pirms ekspluatācijas sākšanas jāievēro lietošanas norādījumi, kā arī jāiepazīstas ar ierīces vadības mehānismiem.
Nedrīkst pārsniegt norādīto ierīces jaudu. Ierīci nekādā gadījumā nedrīkst izmantot tai neparedzētiem mērķiem.
Atbilstoši valstī, kurā tiek izmantota ierīce, spēkā esošajiem likumiem personālam jāvalkā tajos norādītais darba apģērbs, nekādā gadījumā to neapvienojot ar platiem, plandošiem apģērba gabaliem, siksnām, gredzeniem un ķēdītēm; gari mati pēc iespējas jāsaņem kopā.
Darba vietai vienmēr jābūt sakārtotai un tīrai; instrumentiem, piederumiem un uzgriežņu atslēgai jāatrodas sasniedzamā vietā.

Tīrīšanas vai apkopes gadījumā ierīce nekādā gadījumā nedrīkst būt pieslēgta elektrotīklam.
Stingri aizliegts izmantot ierīci bez aizsargierīcēm vai ar izslēgtiem drošības mehānismiem.
Stingri aizliegts noņemt vai izmainīt drošības ierīces.

Pirms šīs rokasgrāmatas pilnīgas izlasīšanas nedrīkst veikt nekādus apkopes vai regulēšanas pasākumus.

Šeit norādītais regulārās apkopes plāns jāievēro gan drošības apsvērumu, gan arī produktīvas ierīces ekspluatācijas dēļ.

Drošības uzlīmēm vienmēr jābūt tīrām un salasāmām; precīzi jāievēro tajās norādītā informācija, lai novērstu nelaimes gadījumus; ja uzlīmes ir bojātas vai pazudušas, vai arī ir uz detaļām, tās ir jānomaina ar jaunām pie ražotāja pasūtāmām oriģinālām uzlīmēm; uzlīmes jāpievieno norādītajās vietās.
Ugunsgrēka gadījumā jāizmanto ar pulveri uzpildīts ugunsdzēšamais aparāts. Pie iekārtas izcēlušos ugunsgrēku nedrīkst dzēst ar ūdens strūklu, jo tas var izraisīt īsslēguma risku.
Ja uguni uzreiz neizdodas nodzēst, jāpievērš uzmanība izplūstošiem šķidrumiem.
Ilgstoša ugunsgrēka gadījumā var eksplodēt eļļas tvertne vai zem spiediena esošie pārvadi: tāpēc jāpievērš uzmanība, lai nenonāktu saskarē ar izplūstošajiem šķidrumiem.

6. Tehniskie raksturlielumi

	Compact 12t	Compact 15t
Izmēri DxPxA mm	1160x960x1100 / 1650	
Pagriežama galda augstums mm	320	
Darba augstums mm	920	
Malkas garums cm	1070 / 750	
Maks. jauda t*	12	15
Hidrauliskais spiediens MPa	23,3	25,6
Cilindra gājiens cm	55,0	
Iestrādes ātrums cm/s	5,2	5,2
Atpakaļgaitas ātrums cm/s	22	22
Eļļas daudzums l	8,0	
Koka bluķa diametrs min./maks. cm	9 – 40	
Svars kg	191	

Piedziņa		
Motors V/Hz	400/50	400/50
Ieejas jauda P1 kW	3,5	3,5
Izejas jauda P2 kW	2,5	2,5
Strāvas patēriņš A	14	
Pieļaujamā īsslēguma strāva kA	1	
Darba režīms	S6/40% / IP54	
Motora apgriezienu skaits 1/min	2800	
Motora aizsardzība	Jā	
Fāžu komutators	Jā	

Paturētas tiesības veikt tehniskas izmaiņas!

* Maksimāli sasniedzamais skaldīšanas spēks ir atkarīgs no skaldāmā materiāla pretestības un var atšķirties atkarībā no dažādu faktoru ietekmes uz hidraulisko iekārtu.

7. Izpakošana

- Atveriet iepakojumu un uzmanīgi izņemiet ierīci.
- Noņemiet iepakojuma materiālu, kā arī iepakojuma un transportēšanas stiprinājumus (ja tādi ir).
- Pārbaudiet, vai piegādes komplekts ir pilnīgs.
- Pārbaudiet, vai ierīce un piederumi transportēšanas laikā nav bojāti. Ja ir kādi iebildumi, nekavējoties sazinieties ar starpnieku. Vēlākas reklamācijas netiek atzītas.
- Ja iespējams, uzglabājiet iepakojumu līdz garantijas termiņa beigām.
- Pirms lietošanas iepazīstieties ar ražojumu, izmantojot lietošanas instrukciju.
- Piederumiem, kā arī dilstošām detaļām un rezerves daļām izmantojiet tikai oriģinālās detaļas. Rezerves daļas saņemsiet savā tirdzniecības uzņēmumā.
- Pasūtījumos norādiet mūsu preces numurus, kā arī ražojuma tipu un izgatavošanas gadu.

⚠ BRĪDINĀJUMS!
Norīšanas un nosmakšanas risks!
Iepakojuma materiāls, iepakojuma un transportēšanas stiprinājumi nav rotaļlietas. Plastmasas maisiņi, plēves un sīkas detaļas var tikt norītas, un tas var radīt nosmakšanu.

- Sargiet bērnus no iepakojuma materiāla, iepakojuma un transportēšanas stiprinājumiem.

8. Uzbūve / pirms lietošanas sākšanas

⚠ Ievērībai!
Pirms lietošanas sākšanas noteikti pilnīgi uzstādiet ierīci!

Ar iepakošanu saistītu, tehnisku iemeslu dēļ jūsu scheppach malkas skaldītājs nav pilnībā samontēts.

Vadības sviru montāža, att. 7
- Mazliet ieziediet slīdplāksni (5d).
- Ievietojiet vadības sviras konsoli (5) ar padziļinājumu šķērssavienojumā (5c).
- Ievietojiet sešstūrgalvas skrūvi M8x30 (5b) ar paplāksni no augšas, pievelciet ar paplāksni un sprostuzgriezni no apakšas, lai vadības sviras konsoli vēl būtu iespējams pārvietot.
- Tādā pašā veidā (5c) piemontējiet kreiso vadības sviras konsoli (5a), 8. att., papildus tam pārslēgstieņa (5d) padziļinājumā ielieciet augšējo pārslēgsviru, 1. att.

Gaitas riteņu montāža, att. 5
- Ievietojiet riteņu asi (12a) urbumos.
- Abās pusēs uzmontējiet pa paplāksnei (12b), gaitas ritenim (12), paplāksnei (12b).
- Abās pusēs uzspiediet drošības vāciņu (12c).

Aizsargstīpu montāža, 8. att.
Ievietojiet abas aizsargstīpas (9) turētājā, izmantojiet kreisajā un labajā pusē pa paplāksnei, sešstūrgalvas skrūvei M10x55 un sešstūra uzgrieznim (9a) un savienojumu pievelciet.

Atbalsta riteņa montāža, 9. att.
- Piemontējiet labo riteņa turētāju (24) un kreiso riteņa turētāju (25), izmantojot sešstūrgalvas skrūves M10x25 ar paplāksni un uzgriezni (25a), taču skrūves vēl nepievelciet.
- Ievietojiet buksi (26a) atbalsta ritenī (26) un labajā un kreisajā pusē uzlieciet pa paplāksnei (26b).
- Satveriet piemontēto atbalsta riteni un iebīdiet to starp kustīgajiem riteņa turētājiem, iemontējiet sešstūrgalvas skrūvi M10x70 ar paplāksni un uzgriezni (26c) un savienojumu pievelciet.
- Pievelciet visas 4 skrūves (25a) pie riteņa turētājiem.

Balsta montāža, 1. att.
Piemontējiet balstu (15) pie pamatplātnes, izmantojot sešstūrgalvas skrūves M10x25 un paplāksni (15a).

Ķēdes āķa montāža, att. 6
Piemontējiet ķēdes āķi (22) pie skaldīšanas balsta (3) turētāja, izmantojot sešstūrgalvas skrūves M12x35 ar paplāksni un uzgriezni (22a).

Baļķa pacēlāja montāža, 5. att.
- Piemontējiet baļķa pacēlāju (19) pie pamatplātnes turētāja, izmantojot sešstūrgalvas skrūvi M12x70 ar paplāksni un uzgriezni (19a), uzgrieznim jāatrodas labajā pusē riteņu virzienā!
- Iebīdiet baļķa pacēlāja balstu (18) padziļinājumā un ieskrūvējiet cilindriskās galvas skrūvi M6 (18a) augšpusē caurulē.
- Nostipriniet ķēdi (20) ar sešstūrgalvas skrūvi M10x30, paplāksni un uzgriezni (20a) no ārpuses pie cilpas, uzgriezni uzskrūvējiet tikai tik daudz, lai ķēde varētu brīvi kustēties. Ievērībai! Ķēdei uz skrūves jābūt brīvi kustīgai un pilnībā grozāmai!

Fiksācijas sviras montāža, att. 2
- Ievietojiet fiksācijas sviru (21) turētājā, izmantojiet kreisajā un labajā pusē pa paplāksnei un pievelciet sešstūrgalvas skrūves M10x55 ar sešstūra uzgriezni (21a).
- Pārbaudiet fiksatora (21b) brīvu kustību!

9. Darba norādījumse

Gājiena ierobežojums īsas malkas gadījumā, att. 12
- Pārvietojiet skaldķīli vajadzīgajā pozīcijā.
- Pavelciet apturēšanas sviru.
- Izslēdziet motoru.
- Izskrūvējiet fiksācijas skrūvi A.
- Virziet gājiena regulēšanas stieni B uz augšu, līdz tas pie atbalsta apstājas.
- Pievelciet fiksācijas skrūvi A.
- Ieslēdziet motoru.
- Pārbaudiet augšējo pozīciju.

10. Darba sākšana

⚠ Ievērībai!
Pirms lietošanas sākšanas noteikti pilnīgi uzstādiet ierīci!

Pirms katras lietošanas reizes jāveic eļļas stāvokļa pārbaude; skatiet sadaļu "Apkope"!

Uzstādīšana
Sagatavojiet darba vietu, kurā jāatrodas ierīcei. Izveidojiet pietiekamu vietu, lai nodrošinātu drošu, netraucētu darbu.
Ierīce ir izstrādāta darbam uz līdzenām virsmām, un tā stabili jānovieto uz līdzenas, cietas pamatnes.

Darbības pārbaude
Pirms katras lietošanas reizes jāveic funkciju pārbaude.

- Rīcība:
  - Abus rokturus spiediet uz leju.

- Rezultāts:
  - Skaldķīlis pārvietojas uz leju līdz apm. 10 cm virs galda.

- Rīcība:
  - Atlaidiet vienu rokturi.

- Rezultāts:
  - Skaldķīlis apstājas izvēlētajā pozīcijā.

- Rīcība:
  - Atlaidiet abus rokturus

- Rezultāts:
  - Skaldķīlis pārvietojas atpakaļ augšējā pozīcijā.

Lietošanas sākšana
Pārliecinieties, vai ierīce ir samontēta pilnībā un atbilstoši norādījumiem. Pirms katras lietošanas reizes pārbaudiet:
- vai nav bojāti pieslēgumu vadi (plaisas, iegriezumi un tamlīdzīgi bojājumi),
- vai nav iespējamu ierīces bojājumu,
- vai visas skrūves ir cieši pievilktas,
- vai hidrauliskajā sistēmā nav noplūdes vietu un
- eļļas līmeni

Ja gaisa apkārtējā temperatūra ir zemāka par 5 °C, malkas skaldītāju 15 minūtes vajadzētu darbināt tukšgaitā, lai hidrauliskā eļļa varētu sasilt.

Atgaisošana, att. 14
Pirms skaldītāja palaišanas ekspluatācijā atgaisojiet hidraulisko sistēmu.
- Par dažiem apgriezieniem atskrūvējiet atgaisošanas vārstu (A), lai no eļļas tvertnes varētu izplūst gaiss.
- Ekspluatācijas laikā atstājiet vārstu atvērtu.
- Pirms skaldītāja pārvietošanas atkārtoti aizskrūvējiet vārstu, jo citādi var izplūst eļļa.

Ja hidraulikas iekārta netiek atgaisota, tajā esošais gaiss bojā blīves un tādējādi arī skaldītāju!

Elektriskā drošība
Pieslēdziet elektroinstrumentu elektrības tīklam, izmantojot maksimāli ar 16 A aizsargātu kontaktligzdu. Iesakām iebūvēt noplūdstrāvas aizsargierīci ar nominālo nostrādes strāvu ne lielāku par 30 mA. Prasiet padomu elektriķim.

Ieslēgšana / izslēgšana, att. 7
- Lai ieslēgtu, nospiediet zaļo pogu.
- Lai izslēgtu, nospiediet sarkano pogu.

Norāde!
Ikreiz pirms lietošanas pārbaudiet ieslēgšanas un izslēgšanas bloka darbību, vienu reizi ieslēdzot un izslēdzot ierīci.

Drošinātājs pret atkārtotas ieslēgšanos pēc strāvas padeves pārrāvuma (izslēdzējs strāvas padeves pārtraukuma gadījumā)
Strāvas padeves pārrāvuma, nejaušas kontaktdakšas izraušanas vai bojāta drošinātāja gadījumā ierīce izslēdzas automātiski. Lai atkal ieslēgtu, vēlreiz nospiediet zaļo pogu slēdžu blokā.

Skaldīšana
- Baļķa pacēlājam (19), 13. att., jābūt nofiksētam augšējā pozīcijā.
- Novietojiet koka bluķi uz pamatplātnes (17), 1. att., un pieturiet to ar abu vadības sviru konsoļu (5, 5a) fiksācijas pēdiņām (4), noregulējiet koka bluķi pa vidu attiecībā pret skaldķīli (2) un spiediet abas vadības sviras (7) uz leju. Tiklīdz skaldķīlis (2) ieiet koka bluķī, atvirziet vadības sviru konsoles (5, 5a) par apm. 2 cm prom no bluķa, vienlaikus spiežot uz leju vadības sviras (7). Tādējādi novērš fiksācijas pēdiņu (4) bojājumu!
- Pārvietojiet skaldķīli (2) tik tālu uz leju, līdz malka ir saskaldīta, ja malka pirmajā skaldīšanas gājienā nav pilnīgi saskaldīta, lēnam atlaidiet abas vadības sviras (7) un uzmanīgi pārvietojiet skaldķīli (2) ar malku uz augšu līdz gala pozīcijai. Pēc tam pievirziet pagriežamo galdu (8), 13. att., ar roku vai kāju, līdz nofiksējas fiksācijas āķis (10), 1. att. Tagad veiciet otru skaldīšanas gājienu, līdz malka ir pilnīgi saskaldīta, un noņemiet pagali, pēc tam ar kāju vai ar roku atkal aizgrieziet pagriežamo galdu.

Baļķa pacēlāja lietošana
Vispārējās norādes par baļķa pacēlāju:
- Baļķa pacēlāja ķēdi drošības apsvērumu dēļ ķēdes āķī (22) drīkst iekabināt tikai aiz pēdējā posma.
- Uzmaniet, lai neviena persona neuzturētos baļķa pacēlāja darba zonā.

Baļķa pacēlāja lietošana:
- Atbrīvojiet baļķa pacēlāja fiksācijas sviru (21b) tā, lai celšanas caurule varētu brīvi kustēties.
- Virziet skaldīšanas nazi tiktāl uz leju, lai baļķa pacēlāja celšanas caurule pilnīgi novietotos uz pamatnes.
- Šādā pozīcijā skaldāmo baļķi iespējams uzripināt uz celšanas caurules. Baļķim jāatrodas zonā starp abiem fiksācijas punktiem.
- Pavelciet apturēšanas sviru (16) uz priekšu un ļaujiet skaldīšanas nazim lēnam virzīties uz augšu.
- Baļķa pacēlājs pārvietojas uz augšu un novieto baļķi uz pamatplātnes.
- Tagad noregulējiet baļķi skaldķīlim pa vidu un pārskaldiet (skatīt darba soli “Skaldīšana”).
- Pēc tam noņemiet saskaldīto malku, un tādējādi aprakstītājā veidā iespējams saskaldīt jaunu baļķi.

Uzmanību!
Nestāviet baļķa pacēlāja darba zonā! Savainošanās risks!

Baļķa pacēlāja novietošana atpakaļ:
Nelietojot baļķa pacēlāju, to izmanto kā otru aizsardzības atbalststieni. Šim nolūkam atbalststieni paceļ uz augšu, līdz tas nofiksējas fiksācijas svirā.

Baļķa pacēlāja transportēšanas stāvoklis:
Vadiet baļķa pacēlāju ar roku uz augšu, līdz tas nofiksējas.

Ievērībai!
Uzturiet pamatplātni vienmēr tīru, lai pagriežamo galdu varētu droši nofiksēt ar fiksācijas āķi.

- Skaldiet tikai taisni sazāģētu malku.
- Skaldiet malku vertikāli.
- Nekad neskaldiet malku gulošā stāvoklī vai šķērsām novietotu malku.
- Malkas skaldīšanas laikā lietojiet piemērotus cimdus.

Darba beigšana
- Pārvietojiet skaldķīli apakšējā pozīcijā.
- Pavelciet apturēšanas sviru (16) (12. att.)
- Izslēdziet ierīci un izvelciet tīkla kontaktspraudni.
- Aizskrūvējiet atgaisošanas aizgriezni.
- Ievērojiet vispārējās apkopes norādes.

Pieslēgšana elektrotīklam
Uzstādītais elektromotors ir pievienots darbam gatavā veidā. Pieslēgums atbilst attiecīgajiem VDE un DIN noteikumiem.

Klienta elektrotīkla pieslēgumam un izmantotajam pagarinātājam jāatbilst šiem noteikumiem.
- Ražojums izpilda standarta EN 61000-3-11 prasības un uz to attiecas speciālie pieslēgšanas noteikumi. Tas nozīmē, ka izmantošana pie brīvi izvēlētajām pieslēguma vietām nav pieļaujama.
- Ražojums nelabvēlīgu tīkla parametru gadījumā var radīt pārejošas sprieguma svārstības.
- Ražojums ir paredzēts izmantošanai pie pieslēguma vietām
  a) kas nepārsniedz maksimāli pieļaujamo elektrotīkla pretestību "Z" (Zmax. = 0,382 Ω), vai
  b) kurām elektrotīklam ilgstošas strāvas slodzes noturēšanas spēja ir vismaz 100 A katrai fāzei.
- Jums ka lietotājam jāpārliecinās, ja nepieciešams, konsultējoties ar elektroapgādes uzņēmumu, vai pieslēguma vieta, kurā vēlaties lietot ražojumu, izpilda kādu no divām prasībām a) vai b).

Svarīga norāde!
Motora pārslodzes gadījumā tas patstāvīgi izslēdzas. Pēc atdzišanas (laiks var būt atšķirīgs) motoru var atkārtoti ieslēgt.

Bojāts elektropieslēguma vads
Elektropieslēguma vadiem bieži rodas izolācijas bojājumi.

To iemesli var būt šādi:
- saspiestas vietas, ja pieslēguma vadi stiepjas caur logu vai durvju ailu;
- pārlocījuma vietas pieslēguma vada nepareizas nostiprināšanas vai izvietošanas dēļ;
- griezuma vietas pieslēguma vada pārbraukšanas dēļ;
- izolācijas bojājumi, izraujot no sienas kontaktligzdas;
- plaisas izolācijas novecošanās dēļ.

Šādus bojātus elektropieslēguma vadus nedrīkst izmantot, un izolācijas bojājumu dēļ tie ir bīstami dzīvībai.
Regulāri pārbaudiet savienošanas vadus, vai tiem nav bojājumu. Ievērojiet, lai pārbaudes laikā pieslēguma vads nebūtu pievienots elektrotīklam.

Elektropieslēguma vadiem jāatbilst attiecīgajiem VDE un DIN noteikumiem. Izmantojiet tikai savienošanas vadus ar marķējumu H07RN.

Tipa marķējuma uzdrukātais teksts uz savienošanas vada ir obligāts.

Trīsfāžu maiņstrāvas motors 400 V / 50 Hz
Nominālais spriegums 400 V / 50 Hz.
Tīkla pieslēgumam un pagarinātāja vadam jābūt ar 5 dzīslām = 3 P + N + SL. - (3/N/PE).

Tīkla pieslēgumam ir maksimāli 16 A drošinātājs.

Tīkla pieslēguma vai novietošanas vietas maiņas gadījumā jāpārbauda griešanās virziens. Attiecīgi jānomaina polaritāte.
Ieskrūvējiet ierīces kontaktspraudnī polu maiņas ierīci (400 V). (att. 15).

11. Tīrīšana, apkope un remonts

Ievērībai!
Pirms visiem tīrīšanas, apkopes un remonta darbiem atvienojiet tīkla kontaktspraudni.

Pārveidošanas, regulēšanas un tīrīšanas darbus veiciet tikai tad, kad ir izslēgts motors.

Pieredzējuši amatnieki var patstāvīgi veikt mazus ierīces remonta darbus.

Elektroiekārtu remonta un apkopes darbus ļaujiet veikt tikai kvalificētiem elektriķiem.
Kad labošanas un apkopes darbi ir pabeigti, nekavējoties jāuzmontē atpakaļ visas aizsargierīces un drošības ierīces.

Mēs iesakām:
- Pamatīgi notīriet ierīci pēc katras lietošanas reizes!
- Skaldķīlis
  - Skaldķīlis ir nodilstoša detaļa, kas pēc vajadzības jāuzasina.
- Divu roku aizsargmehānisms
  - Kombinētajai apturēšanas un vadības ierīcei jāsaglabā viegla gaita. Vajadzības gadījumā ieeļļojiet ar dažiem eļļas pilieniem.
- Kustīgās daļas
  - Uzturiet skaldīšanas naža vadotnes tīras. (Netīrumi, koka skaidas, mizas utt.)
  - Ieeļļojiet vadsliedes ar izsmidzināmu eļļu vai ziežvielu
- Pārbaudiet hidrauliskās sistēmas eļļas līmeni.
  - Pārbaudiet hidraulisko pieslēgumu un skrūvsavienojumu hermētiskumu un nodilumu. Ja nepieciešams, Papildus pievelciet skrūvsavienojumus.

Pārbaudiet eļļas līmeni
Hidraulikas ierīce ir slēgta sistēma ar eļļas tvertni, sūkni un vadības vārstu. Regulāri pirms katras lietošanas sākšanas pārbaudiet smēreļļas līmeni. Pārāk zems eļļas līmenis var bojāt eļļas sūkni.

Norāde!
Eļļas līmenis jāpārbauda, kad ir ievirzīts skaldīšanas nazis. Eļļas mērstienis atrodas zem skaldīšanas galda iepildīšanas atveres aizgrieznī A (att.) 8) un ir aprīkots ar 2 ierobiem. Ja eļļas līmenis atrodas pie apakšējā ieroba, tad tas atbilst minimālajam eļļas līmenim. Šādā gadījumā vajadzētu nekavējoties papildināt eļļu. Augšējais ierobs parāda maksimālo eļļas līmeni.
Skaldīšanas balsts pirms pārbaudes jāievirza, ierīcei jāstāv taisni.

Kad jāmaina eļļa?
Pirmā eļļas maiņa pēc 50 darba stundām, pēc tam ik pēc 500 darba stundām.

Eļļas maiņa, att. 14
- Pilnīgi ievirziet skaldīšanas balstu.
- Novietojiet zem skaldītāja trauku ar vismaz 8 l ietilpību.
- Noskrūvējiet atgaisošanas vāciņu A.
- Atskrūvējiet notecināšanas atveres aizgriezni B, lai varētu izplūst eļļa.
- Aizskrūvējiet notecināšanas atveres aizgriezni un to kārtīgi pievelciet.
- Izmantojot tīru piltuvi, iepildiet 8 l jaunas hidrauliskās eļļas.
- Uzskrūvējiet atgaisošanas vāciņu.

Pienācīgi utilizējiet radušos izlietoto eļļu vietējā izlietotās eļļas savākšanas vietā. Ir aizliegts notecināt izlietoto eļļu zemē vai sajaukt ar atkritumiem.

Mēs iesakām šādas hidrauliskās eļļas:
- Aral Vitam gf 22
- BP Energol HLP-HM 22
- Mobil DTE 11
- Shell Tellus 22
- vai līdzvērtīgas.

Neizmantojiet citu veidu eļļas!
Citu eļļu veidu izmantošana ietekmē hidrauliskā cilindra darbību.

Skaldītāja kāts
Skaldītāja kāts pirms ekspluatācijas sākšanas ir viegli jāieeļļo. Šī darbība jāatkārto ik pēc 5 darba stundām. Viegli uzklājiet smērvielu vai izsmidzināmo eļļu. Nedrīkst darbināt sausu kātu.

Hidraulikas ierīce
Hidraulikas ierīce ir slēgta sistēma ar eļļas tvertni, sūkni un vadības vārstu
Nedrīkst mainīt vai manipulēt rūpnīcā nokomplektēto sistēmu.

Regulāri pārbaudiet eļļas līmeni.
Pārāk zems eļļas līmenis bojā eļļas sūkni.
Regulāri pārbaudiet hidraulisko pieslēgumu un skrūvsavienojumu hermētiskumu un, ja nepieciešams, tos pievelciet.

Pirms apkopes vai pārbaudes pasākumu sākšanas jāsatīra darba zona un izmantotais instruments jāuztur labā stāvoklī.
Šeit norādītie laika posmi attiecas uz normāliem lietošanas apstākļiem; ja ierīce ir lielāka slodze, atbilstoši samaziniet šo laika posmus.

Ierīces pārsegus, aizsegus un vadības sviras notīriet ar neitrālā tīrīšanas līdzeklī samitrinātu lupatu; neizmantojiet tādus šķīdinātājus kā alkoholu un benzīnu, jo tie var bojāt virsmas.
Eļļas un smērvielas uzglabājiet nepiederošām personām nepieejamā vietā; uzmanīgi izlasiet un ievērojiet uz traukiem esošos norādījumus, izvairieties no tiešas saskares ar ādu un pēc lietošanas kārtīgi noskalojiet rokas.

Pieslēgumi un remonts
Elektroiekārtas pieslēgumus un labošanas darbus drīkst veikt tikai kvalificēts elektriķis.

Jautājumu gadījumā norādiet šādus datus:
- motora strāvas veids;
- ierīces datu plāksnītē norādītie dati;
- motora datu plāksnītē norādītie dati.

Servisa informācija
Jāievēro, ka šim ražojumam šādas daļas ir pakļautas lietošanas vai dabiskajam nodilumam, vai šādas daļas ir nepieciešamas kā patērējamie materiāli.
Nodilstošās detaļas*: Skaldķīlis

* nav obligāti iekļauts piegādes komplektā!

Rezerves daļas un piederumus varat saņemt mūsu apkopes centrā. Šim nolūkam noskenējiet titullapā esošo kvadrātkodu.

12. Transportēšana

Transportēšana ar rokām, att. 10
Lai transportētu malkas skaldītāju, skaldķīlis (3) jānolaiž līdz galam uz leju. Sagāziet skaldītāju aiz roktura (1) pie skaldīšanas balsta, līdz ierīce atrodas uz atbalsta riteņa (26) un tādējādi var tikt pārvietota.

Transportēšana ar celtni, 11. att.
Nostipriniet siksnu kreisajā pusē pie augšējās aizsargstīpas turētāja un labajā pusē pie fiksācijas sviras turētāja un uzmanīgi paceliet ierīci!
Nekad nepaceliet aiz skaldķīļa!

13. Glabāšana

Uzglabāšanai ievērojiet šādus nosacījumus:
- sausa, pārsegta uzglabāšanas vieta
- maks. mitrums 80%
- temperatūras diapazons no -20 °C līdz +60 °C

Ierīcei jādarbojas šādos vides apstākļos:

	minimāli	maksimāli	ieteicams
Temperatūra	5 C°	40 C°	16 C°
Mitrums		95 %	70 %

Glabājiet instrumentu oriģinālajā iepakojumā.
Nosedziet instrumentu, lai to aizsargātu pret putekļiem vai mitrumu. Uzglabājiet lietošanas instrukciju kopā ar instrumentu.

14. Utilizēšana un atkārtota izmantošana

Ierīce atrodas iepakojumā, lai izvairītos no bojājumiem transportēšanas laikā. Iepakojums ir izejmateriāls, un to var atkārtoti izmantot vai nodot izejvielu apritē.

Ierīce un tās piederumi sastāv no dažādiem materiāliem, piem., metāla un plastmasas. Bojātās detaļas jānodod īpašo atkritumu pārstrādei. Jautājiet specializētā veikalā vai pašvaldībā!

Ierīce nesatur veselībai vai videi kaitīgas vielas, jo tā ir konstruēta no pilnībā atjaunoties spējīgiem vai normālā veidā utilizējamiem materiāliem.
Utilizācijas gadījumā jāvēršas pie specializētiem uzņēmumiem vai kvalificēta personāla, kas pārzina iespējamos riskus un ir izlasījuši un precīzi ievēro šeit esošos lietošanas norādījumus.

Kad ierīce ir nokalpojusi, jāievēro visi turpmāk norādītie nelaimes gadījumu novēršanas noteikumi:
- Atvienojiet enerģijas padevi (elektrību vai jūgvārpstu).
- Noņemiet visus strāvas vadus un nododiet specializētā savākšanas vietā, ievērojot valstī spēkā esošos noteikumus.
- Iztukšojiet eļļas tvertni, eļļu labi noslēgtos traukos nododiet savākšanas vietā, ievērojot valstī spēkā esošos noteikumus.
- Nododiet visas pārējās ierīces detaļas lūžņu savākšanas vietā, ievērojot valstī spēkā esošos noteikumus.

Nolietotās iekārtas nedrīkst izmest mājsaimniecības atkritumos!

Šis simbols norāda uz to, ka šo ražojumu saskaņā ar Direktīvu par elektrisko un elektronisko iekārtu atkritumiem (2012/19/ES) un vietējiem likumiem, nedrīkst utilizēt kopā ar mājsaimniecības atkritumiem. Šis ražojums jānodod šim nolūkam paredzētajā savākšanas vietā. To var izdarīt, piem., atdodot to atpakaļ tirdzniecības vietā, kad pērk līdzīgu ražojumu, vai nododot pilnvarotā savākšanas vietā, kas atbildīga par elektrisko un elektronisko iekārtu atkritumu otrreizējo pārstrādi. Nelietpratīga rīkošanās ar nolietotām iekārtām sakarā ar potenciāli bīstamām vielām, kuras bieži vien satur elektrisko un elektronisko iekārtu atkritumi, var negatīvi ietekmēt apkārtējo vidi un cilvēku veselību. Lietpratīgi utilizējot šo ražojumu, jūs veicināt dabas resursu efektīvu lietošanu. Informāciju par nolietoto iekārtu savākšanas vietām jūs saņemsiet savā pašvaldībā, atkritumu utilizācijas sabiedriskajā organizācijā, pilnvarotajā iestādē, kas atbildīga par elektrisko un elektronisko iekārtu atkritumu utilizāciju vai tuvākajā atkritumu izvešanas uzņēmumā.

15. Traucējumu novēršana

Turpmākajā tabulā ir parādītas kļūdu pazīmes un aprakstīts, kā jūs varat tās novērst, ja jūsu ierīce nedarbojas pareizi. Ja jūs tādā veidā nevarat lokalizēt un novērst problēmu, vērsieties tuvākajā servisa darbnīcā.

Traucējums	Iespējamais iemesls	Risinājums	Bīstamības pakāpe
Neiedarbojas hidraulikas sūknis	Nav sprieguma	Pārbaudiet, vai vados ir elektrība	Strāvas trieciena risks Šis darbs jāveic apkopes elektriķim.
	Izslēdzies motora termoslēdzis	Ieslēdziet termoslēdzi, kas atrodas motora korpusā	
Balsts nekustas lejup	Zems eļļas līmenis	Pārbaudiet eļļas līmeni un uzpildiet eļļu	Piesārņojuma risks Šo darbu var veikt ierīces operators.
	Nav pieslēgta viena no svirām	Pārbaudiet sviras stiprinājumu	Sagriešanās risks Šo darbu var veikt ierīces operators.
	Sliedēs ir netīrumi	Notīriet balstu	
Motors iedarbojas, bet balts nekustās lejup	Nepareizs motora griešanās virziens trīsfāžu maiņstrāvas gadījumā	Pārbaudiet motora griešanās virzienu un attiecīgi pārstatiet	

Apkope un remonts

Visus apkopes pasākumus jāveic kvalificētam personālam, ievērojot šos lietošanas norādījumus. Pirms jebkuriem apkopes darbiem jāveic visi iespējamie piesardzības pasākumi - jāizslēdz motors un jāpārtrauc energoapgāde (jāatvieno kontaktspraudnis). Pie ierīces izvietojiet plāksnīti, kurā ir izskaidrota darbības atteices situācija: “Ierīce nedarbojas, jo tiek veikta tās apkope. Nepiederošām personām aizliegts uzturēties pie ierīces un to ieslēgt.”

Förklaring av symbolerna på apparaten

Användningen av symboler i den här handboken ska göra dig uppmärksam på eventuella risker. Säkerhetssymbolerna och förklaringarna som anges i samband med dessa måste förstås. Varningarna i sig undanröjer inga risker och kan inte ersätta lämpliga åtgärder för att förebygga olyckor.

	Läs handboken före idrifttagning
	Använd halksäkra skor
	Använd arbetshandskar
	Använd hörselskydd
	Använd skyddsglasögon
	Använd skyddshjälm
	Tillträde förbjudet för obehöriga
	Rökförbud i arbetsområdet
	Låt inte hydraulolja rinna ut på botten. Kassera den använda oljan på rätt sätt (insamlingsplats för begagnad olja på plats). Det är förbjudet att hälla ut gammal olja på marken eller att blanda den med annat avfall.
	Det är förbjudet att avlägsna och att ta bort maskinens skydds- och säkerhetsanordningar.
	Endast operatören får stå i maskinens arbetsområde. Obehöriga personer och husdjur ska hållas borta från riskområdet (minst 5 m avstånd).
	Ta inte bort stammar som fastnat med händerna.
	Observera! Stäng av motorn och dra ut nätstickkontakten innan du påbörjar reparations-, underhålls- och rengöringsarbeten.

	Risk för skärsår och krossning; vidrör aldrig farliga områden när klyvkniven rör sig.
	Högspänning, livsfara!
	Maskinen får uteslutande användas av en person!
	Lossa avluftningsskruven ca 2 varv innan du börjar arbeta. Stäng före transport.
	Var försiktig! Rörliga verktyg!
	Transportera inte apparaten liggande!
	Rotationsriktning motor
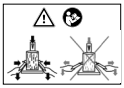	Fixera virket med båda manöverarmarna Efter att klyvkniven har trängt in i virket, öppna manöverarmarna lätt. Dock inte helt.

Innehållsförteckning: Sida:

1. Inledning 285
2. Apparatbeskrivning 285
3. Leveransomfång 285
4. Avsedd användning 285
5. Säkerhetsanvisningar 286
6. Tekniska specifikationer 290
7. Uppackning 291
8. Uppställning/Före idrifttagning 291
9. Arbetsinstruktioner 292
10. Ta i drift 292
11. Rengöring, underhåll och reparation 294
12. Transport 295
13. Lagring 296
14. Kassering och återvinning 296
15. Felsökning 297

1. Inledning

Tillverkare:
Scheppach GmbH
Günzburger Straße 69
D-89335 Ichenhausen

Bästa Kund!
Vi hoppas att du får mycket glädje och nytta av din nya maskin.

Info:
Tillverkaren av denna maskin ansvarar enligt gällande produktansvar inte för skador som kan uppstå på maskinen eller genom maskinen:

- Vid felaktig hantering.
- Om instruktionsmanualen inte följs,
- Reparationer genom utomstående, obehöriga fackspecialister
- Vid byte och montering av reservdelar som inte är original
- felaktig användning
- Avbrott hos den elektriska anläggningen om man inte följer de elektriska föreskrifterna och VDE-bestämmelserna 0100, DIN 57113 / VDE 0113

Beakta följande:
Läs hela texten i bruksanvisningen innan montering och idrifttagning.
Denna instruktionsmanual hjälper dig lära känna apparaten och hur den bäst kan användas på avsett sätt. Instruktionsmanualen innehåller viktiga anvisningar om hur du arbetar säkert, fackmannamässigt och ekonomiskt med apparaten. Den informerar om hur du undviker faror, håller nere reparationskostnader och stilleståndstider samt hur du ökar apparatens tillförlitlighet och livslängd.
Utöver denna instruktionsmanuals säkerhetsbestämmelser måste även föreskrifterna beaktas som gäller apparatens användning i ditt land.
Bevara denna instruktionsmanual vid apparaten, i en plastficka som skyddar den mot smuts och fukt. Bruksanvisningen måste läsas och följas av all operatörspersonal innan arbetet påbörjas.
Endast personer som utbildats i apparatens användning, och som informerats om riskerna som finns, får arbeta med apparaten. Minsta ålder måste beaktas.
Förutom säkerhetsanvisningarna i denna bruksanvisning och de landsspecifika föreskrifterna, måste man också beakta allmänna regler för drift av identiska maskiner.
Vi tar inget ansvar för olyckor eller skador som orsakats av underlåtenhet att följa bruksanvisningen och säkerhetsinstruktionerna.

2. Apparatbeskrivning fig. 1-4

1. Handtag
2. Klyvkil
3. Klyvpelare
4. Fästklämma
5. Manöverarm höger
5a. Manöverarm vänster
6. Greppskydd
7. Manöverspak
8. Svängbord
9. Skyddsbygel
10. Spärrhake
11. Ventilationskåpa
12. Hjul
13. Brytare och kontakt
14. Motor
15. Stöd
16. Stoppspak
17. Bottenplatta
18. Stamlyftstöd
19. Stamlyft
20. Kedja
21. Spärrspak
22. Kedjekrok
23. Magnetanslag
24. Hjulhållare höger
25. Hjulhållare vänster
26. Stödhjul

3. Leveransomfång

- Hydraulisk vedklyv
- Smådelar/bipackspåse
- Instruktionsmanual

4. Avsedd användning

Maskinen motsvarar gällande EU-maskindirektiv.

- Den hydrauliska vedklyven kan endast användas för stående drift, virke får bara delas stående i fiberriktningen. Mått på virket som ska delas:
  - Virkeslängd 75–107 cm
  - ø min./max. 9 – 45 cm
- Dela aldrig virket horisontellt eller mot fiberriktningen.

- Tillverkarens säkerhets-, arbets- och underhållsföreskrifter samt de mått som anges i den tekniska specifikationen måste följas.
- Tillämpliga föreskrifter om förebyggande av olycksfall och andra allmänt erkända säkerhetstekniska regler måste följas.
- Maskinen får bara användas, underhållas eller repareras av sakkunniga personer som känner till dessa arbeten och dess risker. Egenmäktiga förändringar av maskinen fritar tillverkaren från allt ansvar för därav resulterande skador.
- Maskinen får bara användas med originaltillbehör och originalverktyg från tillverkaren.
- Annan användning är felaktig. Skador som då uppstår fritar tillverkaren från ansvar och användaren bär ensam ansvaret och risken.

Maskinen får endast användas på ändamålsenligt sätt. Varje användning därutöver är inte ändamålsenlig. För skador eller personskador till följd av detta ansvarar användaren/operatören och inte tillverkaren.
I den avsedda användningen ingår också att man följer säkerhetsanvisningen liksom monteringsanvisningen och driftanvisningar i bruksanvisningen.
Personer som använder och underhåller maskinen måste insatta i dessa och känna till möjliga risker.
Dessutom måste gällande föreskrifter för olycksförebyggande arbete följas strikt.
Följ också andra allmänna bestämmelser för aktuella branschspecifika yrkesområden vad gäller hälsa och säkerhet.
Förändringar av maskinen fritar tillverkaren från allt ansvar och därav resulterande skador.
Maskinen får bara användas med originaltillbehör och originalverktyg från tillverkaren.
Tillverkarens säkerhets-, arbets- och underhållsanvisningar samt de mått som anges i den tekniska specifikationen måste följas.

Observera att våra maskiner inte är konstruerade för kommersiell, hantverksmässig eller industriell användning. Vi lämnar ingen garanti när apparaten används i kommersiella eller industriella verksamheter liksom liknande verksamheter.

Anvisning
Före idrifttagning av maskinen ska användaren sätta sig in i hur manövrering sker med tvåhandsspaken! Läs användningsmanualen noga.

Ytterligare anvisningar utan symboler:
- Ta inte av huset

I denna driftsanvisning har vi försett ställen som berör din säkerhet med denna symbol: ⚠

5. Säkerhetsanvisningar

Allmänna säkerhetsanvisningar

VARNING: Du måste följa nedanstående grundläggande säkerhetsanvisningar när du använder elverktyg. Därmed minskar du risken för bränder, elstötar och personskador.
Vänligen läs alla anvisningar innan du börjar arbeta med maskinen.
- Följ alla säkerhets- och riskanvisningar som sitter på maskinen.
- Alla säkerhets- och riskanvisningar som sitter på maskinen ska vara i fullständigt läsbart skick.
- Säkerhetsanordningarna på maskinen får inte monteras bort eller göras obrukbara.
- Kontrollera nätanslutningsledningar. Använd inte nätanslutningsledningar som är defekta.
- Kontrollera tvåhandsfattningen avseende korrekt funktion innan idrifttagning.
- Användaren måste vara minst 18 år. Lärlingar måste arbeta under uppsikt och vara minst 16 år.
- Använd arbetshandskar under arbetet.
- Var försiktig under arbetet: Skaderisk för fingrar och händer av klyvverktyget.
- Använd lämpliga hjälpmedel för att klyva tunga eller otympliga delar.
- Omriggning, inställning och rengöring, samt underhåll och felsökning får endast utföras när motorn är avstängd. **Dra ut nätstickkontakten!**
- Installation reparation och underhåll av elsystemet måste utföras av elektriker.
- Alla skydds- och säkerhetsanordningar måste omedelbart sättas tillbaka efter avslutade reparations- och underhållsarbeten.
- Stäng av motorn innan du lämnar arbetsplatsen. **Dra ut nätstickkontakten!**

Ytterligare säkerhetsanvisningar för vedklyv
- Vedklyven får endast drivas av en enda person.
- Använd skyddsutrustning (skyddsglasögon/-visir, handskar, hörselskydd, säkerhetsskor) för att skydda dig mot eventuella skador.
- Klyv aldrig stammar som innehåller spik, ståltråd eller andra föremål.

- Redan klyvt virke och träspån skapar ett farligt arbetsområde. Det finns risk för att snubbla, glida eller falla. Se till att arbetsområdet är i ordning.
- Lägg inte händerna på maskinens rörliga delar när maskinen är igång.
- Klyv endast virke med en maximal längd på 107 cm.
- Kontrollera regelbundet hydraulledningar och slangar innan du börjar arbeta
- Kontrollera maskinens skyddsanordningar och funktioner
- Stick inte in händerna i klyvområdet
- Om virke har fastnat, stäng av maskinen och ta försiktigt bort virket.

1. Hela användar- och underhållshandboken måste läsas innan maskinen får användas.
2. Använd alltid säkerhetsskor för att skydda fötterna mot eventuellt nedfallande virke.
3. Använd alltid arbetshandskar under arbetet för att skydda händerna mot spån och splitter som kan uppstå under arbetet.
4. Använd alltid skyddsglasögon eller visir för att skydda ögonen mot spån och splitter som kan uppstå under arbetet.
5. Det är förbjudet att avlägsna eller ta bort maskinens skydds- och säkerhetsanordningar.
6. Det är förbjudet för alla utom användaren att vistas inom maskinens arbetsradie. Personer och djur får inte vistas innanför en 5 meters radie kring maskinen.
7. Det är förbjudet att tappa ut gammal olja i naturen. Oljan ska avfallshanteras i enlighet med gällande lagar och bestämmelser i användarlandet.
8. Risk för skär- och klämskador på händerna: rör inte vid farliga områden medan klyvverktyget är i rörelse.
9. Varning: var alltid uppmärksam på hur stamlyften rör sig.
10. Varning: avlägsna inte en stam som har fångats av klyvverktyget med händerna.
11. Varning: Dra ut nätstickkontakten innan något av de underhållsarbeten som beskrivs i denna handbok påbörjas.
12. Varning: spänningen måste vara samma som anges på typskylten.

OBS! Vid användning av elektriska verktyg ska följande principiella försiktighetsåtgärder beaktas som skydd mot elektrisk stöt, skaderisk och brandfara.
Läs alla dessa anvisningar innan du använder elverktyget och förvara säkerhetsanvisningen på ett säkert ställe.

1. **Säkert arbete**
- Håll ordning i ditt arbetsområde
- Oordning i arbetsområdet kan orsaka olyckor.

2. **Ta hänsyn till omgivningens påverkan**
- Utsätt inte elektriska verktyg för regn.
- Använd inte elektriska verktyg inte i fuktig eller våt miljö.
- Se till att det finns god belysning i arbetsområdet.
- Använd inte elverktyg där det finns risk för brand eller explosion.

3. **Skydda dig mot elektriska stötar**
- Undvik att komma i kontakt med jordade delar (till exempel rör, radiatorer, spisar och kylskåp).

4. **Håll andra personer på avstånd**
- Låt inga andra, i synnerhet barn, vidröra elverktyget eller kabeln. Håll andra personer borta från arbetsområdet.

5. **Förvara oanvända elverktyg på ett säkert sätt**
- Oanvända elverktyg ska förvaras på en torr, högt belägen eller låst plats utom räckhåll för barn.

6. **Överbelasta inte dina elverktyg**
- Du arbetar bättre och säkrare i det angivna prestandaområdet.

7. **Använd rätt elverktyg**
- Använd inte för prestandasvaga maskiner vid tunga jobb.
- Använd inte elverktyg för syften som de inte är avsedda för.
- Använd till exempel inte handcirkelsåg för att kapa stockar och kubbar.

8. **Använd lämpliga arbetskläder**
- Använd inte löst sittande kläder eller smycken eftersom de kan fastna i rörliga delar.
- Vid arbete utomhus är halkfria skodon rekommenderbart.
- Bär hårnät om du har långt hår.

9. **Använd skyddsutrustning**
- Använd skyddsglasögon.
- Använd andningsmask vid dammalstrande arbeten.

10. **Använd inte kabeln för syften den inte är avsedd för**
- Ta inte tag i kabeln för att dra ut stickkontakten ur eluttaget. Skydda kabeln mot hetta, olja och vassa kanter.

11. **Säkra arbetsstycket**
- Använd spänndon för att hålla fast arbetsstycket.
- Det är säkrare än att hålla med handen.

12. **Undvik onormal kroppshållning**
- Se till att stå säkert och behåll hela tiden balansen.

13. **Sköt dina verktyg med omsorg**
- Håll skärverktygen vassa och rena för att kunna arbeta bättre och säkrare.
- Följ anvisningarna för smörjning och verktygsbyte.
- Kontrollera regelbundet elverktygets anslutningskabel och låt en behörig fackman byta den vid skada.
- Kontrollera regelbundet förlängningskablar och byt ut dem om de är skadade.
- Håll handgrepp torra, rena och fria från olja och fett.

14. **Dra alltid ut kontakten ur uttaget**
- När elverktyget inte används, före underhåll.

15. **Låt ingen verktygsnyckel sitta i**
- Kontrollera före inkoppling att nyckel och inställningsverktyg är borttagna.

16. **Undvik oavsiktlig start**
- Förvissa dig om att omkopplaren är frånslagen då kontakten sätts i uttaget.

17. **Använd ingen förlängningskabel vid utomhusbruk**
- Vid arbete utomhus ska bara för ändamålet tillåtna och markerade förlängningskablar användas.

18. **Var uppmärksam**
- Var försiktig med vad du gör. Använd sunt förnuft i arbetet. Använd
- inte elverktyget när du är okoncentrerad.

19. **Kontrollera elverktyget efter eventuella skador**
- Innan elverktyget används måste en noggrann undersökning göras av skyddsanordningar och ev. lätt skadade delar, så att de fungerar felfritt.
- Kontrollera om de rörliga delarna inte är skadade och fungerar som de ska och inte klämmer åt. Samtliga delar måste vara korrekt monterade och alla villkor uppfyllda för att säkerställa felfri drift hos elverktyget.
- Skadade skyddsanordningar och delar måste repareras eller bytas ut på ett avsett sätt genom en erkänd fackverkstad, om inget annat anges i bruksanvisningen.
- Skadade omkopplare måste bytas av en kundtjänstverkstad.
- Använd inte elverktyg, på vilka omkopplaren inte kan slås på och av.

20. **OBS!**
- Användning av andra tillsatsverktyg och andra tillbehör kan innebära skaderisker för dig.

21. **Låt en behörig elektriker reparera elverktyget**
- Detta elektriska verktyg uppfyller de tillämpliga säkerhetsbestämmelserna. Reparationer får utföras endast av behörig elektriker där originaldelar används, annars kan olyckor uppstå för operatören.

Ytterligare säkerhetsanvisningar

SÄRSKILDA SÄKERHETSANVISNINGAR FÖR VEDKLYVAR

Var försiktig!

Rörliga maskindelar. Stick inte in händerna i klyvområdet.

VARNING:

Det finns särskilda faror med att använda denna kraftiga maskin. Var särskilt noga med att sörja för att du själv och personer i närheten är säkra. Du måste alltid vidta grundläggande förebyggande säkerhetsåtgärder för att minska risken för personskador och andra faror.

LÄS BRUKSANVSNINGEN INNAN DU BÖRJAR ANVÄNDA MASKINEN.

- Maskinen får endast användas av en person i taget.
- Försök inte klyva virke som är större än maskinens rekommenderade upptagningskapacitet. Virket får inte innehålla spik eller ståltråd som kan flyga ut eller skada maskinen. Virket ska ha brett avsågade ändar, alla grenar måste tas bort från virket. Träet ska alltid klyvas i fiberriktningen. För inte in träet på tvären mot vedklyven när du klyver virket, det kan skada vedklyven.
- Användaren måste styra maskinen med båda händerna, utan att ersätta styrningen med någon annan anordning.
- Maskinen får endast användas av vuxna som har läst bruksanvisningen innan de börjar arbeta med den. Ingen som inte har läst denna handbok får använda maskinen.
- Klyv aldrig två bitar virke samtidigt. Virke kan flyga ut, vilket medför fara.
- Fyll inte på med virke eller ersätt en bit virke med en annan under klyvningen. Detta är mycket farligt.
- När maskinen är igång måste personer och djur hålla ett avstånd på minst en 5 meters radie kring vedklyven.
- Du får inte ändra vedklyvens skyddsanordningar eller arbeta utan dem.

- Tvinga inte en vedklyv med cylindertryck att klyva mycket hårt virke längre än 5 sekunder. Överhettad olja under tryck kan skada maskinen. Stoppa maskinen, vrid virket 90° och försök att klyva virket igen. Om träet fortfarande inte går att klyva innebär det att träet är för hårt för maskinens kapacitet och måste tas bort för att inte skada vedklyven.
- Lämna aldrig en maskin som är igång utan uppsikt. Stoppa maskinen och dra ut elkontakten när du inte arbetar med den.
- Använd inte maskinen i närheten av naturgas, bensinrännor eller andra brännbara material.
- Du får aldrig öppna kopplingsboxen eller motorkapslingen. Kontakta en behörig elektriker om det skulle vara nödvändigt.
- Säkerställ att maskinen och elsladden aldrig kommer i kontakt med vatten. Hantera elsladden aktsamt och dra eller slit inte i den för att dra ut kontakten. Håll kabeln borta från mycket hög värme, olja och föremål med vassa kanter.
- Var uppmärksam på temperaturförhållandena när du arbetar. Extremt höga eller låga temperaturer kan medföra funktionsstörningar.
- Om det är första gången du ska använda vedklyven bör du först få praktiska instruktioner av en erfaren användare och stå under hans eller hennes uppsikt den första tiden du arbetar.
- Kontrollera om apparatens samtliga funktioner fungerar korrekt,
  - om alla säkerhetstekniska anordningar fungerar korrekt (tvåhands- säkerhetskoppling, nödstoppsbrytare och stoppspak),
  - om maskinen kan stängas av korrekt
  - om apparaten är korrekt inställd (virkets arbetsbord, fästklämmor, klyvkilens höjd) innan du börjar arbeta
  - Se alltid till att arbetsområdet är fritt från hinder (t.ex. ved) under arbetet

SÄRSKILDA VARNINGAR FÖR ARBETE MED VEDKLYVEN

Det finns särskilda faror när du arbetar med denna kraftiga maskin. Var särskilt noga med att sörja för att du själv och personer i närheten är säkra.

Hydraulik

Använd aldrig maskinen om det föreligger fara på grund av hydraulvätska. Kontrollera om det finns läckor i hydraulsystemet innan du börjar använda vedklyven. Säkerställ att maskinen och dess arbetsområde är rena och att det inte finns några oljefläckar.

Hydraulvätska kan innebära fara på grund av att du kan halka och falla, att händerna glider under arbetet med maskinen eller att brandfara kan uppstå.

Elsäkerhet

Maskinen får inte användas om det föreligger faror på grund av elektricitet. Elektriska maskiner får inte användas i fuktiga omgivningar. Maskinen får inte användas med sladdar och förlängningssladdar som inte är lämpade för ändamålet. Använd aldrig maskinen om den inte är ansluten till ett korrekt jordat uttag som motsvarar den effekt som anges på etiketten samt är skyddat med en säkring.

⚠ Observera!

Elverktyg alstrar ett elektromagnetiskt fält under drift. Under vissa omständigheter kan fältet störa aktiva eller passiva medicinska implantat. För att minska risken för dödsfall eller allvarliga skador rekommenderar vi därför personer med medicinska implantat till att höra med sin läkare och kontakta tillverkaren av det medicinska implantatet innan maskinen används.

Mekaniska faror

Vedklyvning medför särskilda mekaniska faror. Använd aldrig maskinen utan korrekta skyddshandskar, skor med ståltåhättor och ett godkänt ögonskydd. Var försiktig med splitter, undvik stickskador och att maskinen fastnar i virket. Försök aldrig klyva för långt eller för kort virke som inte riktigt passar i maskinen. Klyv aldrig virke som innehåller spik, ståltråd eller andra föremål. Håll området röjt under arbetet. Högar av kluven ved eller sågspån kan skapa en farlig arbetsmiljö. Fortsätt inte arbeta om arbetsplatsen är full av föremål som du kan halka i, snubbla eller falla över. Håll åskådare på avstånd från maskinen och låt inte obehöriga använda den.

Restrisker

Maskinen har tillverkats enligt senaste tekniska rön och gällande säkerhetstekniska regler. Trots detta kan det uppstå vissa restrisker vid arbetet.

- Skaderisk för fingrar och händer av klyvverktyget om virket styrs eller stöds olämpligt.
- Personskador genom utslungat arbetsstycke vid felaktig fastsättning eller styrning.
- Fara till följd av virkets egenskaper (grenar, ojämn form osv.)
- Hälsofara på grund av ström vid användning av icke korrekta elanslutningsledningar.

- Dra ut nätstickkontakten innan du gör några justerings- eller underhållsarbeten.
- Trots alla vidtagna åtgärder kan det finnas restrisker som inte är uppenbara.
- Restrisker kan minimeras genom att säkerhetsanvisningar och ändamålsenlig användning liksom bruksanvisningen beaktas i sin helhet.

Normer för olycksförebyggande
Maskinen får hanteras endast av fackpersonal som är väl förtrogen med innehållet i denna handbok.
Kontrollera före idrifttagningen att säkerhetsanordningarna är hela och fungerar perfekt.
Före idrifttagningen ska man även, med hjälp av användningsmanualen, sätta sig in i hur maskinens styrningsmekanismer fungerar.
Maskinens angivna prestanda får inte överskridas. Maskinen får endast användas i avsett syfte.
Enligt gällande lag i landet där maskinen används måste personalen använda angiven arbetsklädsel, varvid inga vida, fladdrande klädesplagg, livremmar, ringar eller kedjor ska bäras; långt hår ska sättas upp.
Arbetsplatsen ska allt vara så välordnad och ren som möjligt och verktyg, tillbehörsdelar och skruvnycklar ska finnas inom räckhåll.

Maskinen får absolut inte vara ansluten till elnätet vid rengöring eller underhåll.
Det är strängt förbjudet att använda maskinen utan säkerhetsanordningar eller med avstängda säkerhetsmekanismer.
Det är strängt förbjudet att ta bort eller modifiera säkerhetsanordningarna.

Inga underhålls- eller inställningsåtgärder får vidtas utan föregående genomläsning av denna handbok.

Det schema för regelbundet underhåll som anges måste följas av både säkerhetsskäl och för att garantera en effektiv maskindrift.

Säkerhetsdekalerna måste alltid vara rena och läsbara samt beaktas noga för undvika olyckor; om skyltarna har skadats, kommit bort eller avser delar som bytts ut måste de ersättas med nya originalskyltar som kan beställas från tillverkaren och ska placeras på angiven plats.
Bränder måste bekämpas med pulversläckare. På grund av risken för kortslutning får bränder på anläggningen inte släckas med vattenstråle.

Var uppmärksam på rinnande vätskor om branden inte kan släckas omedelbart.
Vid långvarig brand kan oljetanken eller de ledningar som står under tryck explodera, vilket gör att man måste undvika att komma i beröring med rinnande vätskor.

6. Tekniska specifikationer

	Compact 12t	Compact 15t
Mått DxBxH mm	1160x960x1100 / 1650	
Svängbordshöjd mm	320	
Arbetshöjd mm	920	
Virkeslängd cm	1070/750	
Max. effekt t*	12	15
Hydrauliskt tryck MPa	23,3	25,6
Cylinderslag cm	55,0	
Hastighet framåt cm/s	5,2	5,2
Hastighet bakåt cm/s	22	22
Oljemängd l	8,0	
Trädiameter min./max. cm	9 – 40	
Vikt kg	191	
Drivning		
Motor V/Hz	400/50	400/50
Effekt P1 kW	3,5	3,5
Uteffekt P2 kW	2,5	2,5
Ingångsström A	14	
Kortslutningsstyrka kA	1	
Driftläge	S6/40% / IP54	
Motorvarvtal 1/min	2800	
Motorskydd	ja	
Fasvändare	ja	

Med förbehåll för tekniska ändringar!

* Den maximala klyvkraft som kan uppnås beror på klyvmaterialets motstånd och kan avvika på grund av variabla grader av inflytande på hydraulikanläggningen.

7. Uppackning

- Öppna förpackningen och ta ut enheten försiktigt.
- Ta bort förpackningsmaterialet, förpacknings-/ och transportsäkringar (om det finns).
- Kontrollera att leveransomfånget är fullständigt.
- Kontrollera enheten och tillbehör för transportskador. Vid reklammationer måste transportören genast meddelas. Senare reklamationer kan inte behandlas.
- Om möjligt, ha kvar förpackningen fram till utgången av garantiperioden.
- Bekanta dig med produkten innan bruk med hjälp av bruksanvisningen.
- Använd bara originaldelar till tillbehören och till slit- och reservdelarna. Reservdelar hittar du hos din fackhandlare.
- Ange våra artikelnummer och produkttyp samt tillverkningsår vid beställningar.

⚠ VARNING!
Risk för kvävning eller andra skador!
Förpackningsmaterial, förpackningar och transportlås är inte barnleksaker. Plastpåsar, folie och små delar kan sväljas och leda till kvävning.
- Förvara förpackningsmaterial, förpacknings- och transportsäkringar utom räckhåll för barn.

8. Uppställning/Före idrifttagning

⚠ Observera!
Montera klart hela maskinen innan den tas i drift!

Av förpackningstekniska skäl är scheppach vedklyven inte komplett monterad.

Montera manöverarmar, fig. 7
- Fetta in glidplåten (5d) lätt.
- För in manöverarmen (5) med urtaget i tvärförbindelsen (5c).
- Sätt i sexkantsskruv M8x30 (5b) med bricka uppifrån samt dra åt underifrån med bricka och säkringsmutter så att manöverarmen fortfarande kan röra sig.
- Montera vänster manöverarm 5a på samma sätt (5c) fig. 8, för dessutom in den övre vippomkopplaren genom manöverstångens urtag (5d) fig. 1

Montera löphjul fig. 5
- Stick in hjulaxeln (12a) genom borrhålen.
- Montera på varje sida en skiva (12b), löphjul (12), skiva (12b).
- Tryck på säkringskåpa (12c) på båda sidorna.

Montera skyddsbygel fig. 8.
Stick in båda skyddsbyglarna (9) i fästet, använd en bricka och sexkantsskruvarna M10x55 med sexkantmutter (9a) till vänster och höger och dra åt dem.

Montera stödhjulet fig. 9
- Montera hjulhållare höger (24) och hjulhållare vänster (25) med sexkantsskruvarna M10x25 med bricka och mutter (25a) på hållarna men dra inte åt skruvarna än.
- Stick in dosan (26a) i stödhjulet (26) och sätt skivorna (26b) på den till vänster och höger.
- Ta det monterade stödhjulet och skjut in det mellan de rörliga hjulhållarna och montera sexkantsskruven M10x70 med bricka och mutter 26c och dra åt dem.
- Dra åt alla 4 skruvarna (25a) på hjulhållarna.

Montera stöd fig. 1
Montera stödet (15) med sexkantsskruvarna M10x25 och bricka (15a) på bottenplattan.

Montera kedjekrok fig. 6
Montera kedjekroken (22) med sexkantskruvarna M12x35 med bricka och mutter (22a) på hållaren på klyvpelaren (3)

Montera stamlyft fig. 5
- Montera stamlyften (19) med sexkantsskruven M12x70 med bricka och mutter (19a) på bottenplattans fäste, muttrarna måste vara på höger sida i riktning mot hjulen!
- För in stamlyftsstödet (18) i urtaget och skruva in cylinderskruven M6 (18a) upptill i röret.
- Fäst kedjan (20) med sexkantsskruven M10x30 med bricka och mutter (20a) utvändigt på förbindningsstycket. Skruva endast åt muttern så långt att kedjan kan röra sig fritt. Observera! Kedjan måste gå att vrida helt på skruven utan motstånd!

Montera spärrspak fig. 2
- Stick in spärrspaken (21) i fästet, använd en bricka och sexkantsskruvarna M10x55 till vänster och höger med sexkantmutter (21a) och dra åt dem.
- Kontrollera att spärren (21b) kan röra sig utan motstånd!

9. Arbetsinstruktioner

Slagbegränsning för kort virke, fig. 12
- Kör klyvkilen till önskat läge.
- Dra ut stoppspaken.
- Stäng av motorn.
- Lossa fasthållningsskruven A.
- För slagjusteringsstången B uppåt tills den stoppas vid anslaget.
- Dra åt fasthållningsskruven A igen.
- Slå på motorn.
- Kontrollera det övre läget.

10. Ta i drift

⚠ Observera!
Montera klart hela maskinen innan den tas i drift!

Oljenivån ska kontrolleras inför varje användning, se kapitel ”Underhåll”!

Uppställning
Förbered arbetsplatsen där maskinen ska stå. Se till att det finns tillräckligt med plats för att kunna arbeta säkert och utan störningar.
Maskinen är konstruerad för arbete på jämna ytor och måste stå stadigt på ett jämnt och fast underlag.

Funktionskontroll
Ett funktionstest bör utföras före varje användning.

- Åtgärd:
  - Tryck ner båda handtagen.

- Resultat:
  - Klyvkilen går ner - upp till ca 10 cm ovanför bordet.

- Åtgärd:
  - Släpp ett handtag i taget.

- Resultat:
  - Klyvkilen stannar i det valda läget.

- Åtgärd:
  - Släpp båda handtagen

- Resultat:
  - Klyvkilen återgår till det övre läget.

Idrifttagning
Försäkra dig om att maskinen är komplett monterad enligt anvisningen. Kontrollera före varje användning:
- anslutningsledningar för defekta områden (sprickor, snitt och liknande),
- eventuella skador på maskinen,
- om alla skruvar är fast åtdragna,
- om det finns läckor i hydrauliken och
- oljenivån

Om omgivningstemperaturen uppgår till mindre än 5° C ska klyvredskapet köras på tomgång i 15 minuter, så att hydrauloljan kan bli varm.

Ventilera, fig. 14
Avlufta hydraulsystemet innan du startar klyvredskapet.
- Lossa ventilationsluckan (A) några varv så att luft kan komma ut ur oljetanken.
- Lämna kåpan öppen under drift.
- Stäng kåpan innan du flyttar klyvredskapet, annars kan olja läcka ut.

Om hydraulsystemet inte är ventilerat kommer den instängda luften att skada tätningarna och därmed klyvredskapet!

Elsäkerhet
Anslut elverktyget till elnätet via ett skyddsuttag säkrat med maximalt 16A. Vi rekommenderar montering av en felström-skyddsanordning med en nominell utlösningsström på maximalt 30 mA. Rådfråga en elinstallatör.

På-/avslagning, fig. 7
- Tryck på den gröna knappen för att slå på.
- Tryck på den röda knappen för att stänga av.

Info:
Kontrollera före varje användning att på-/avslagningsenheten fungerar genom att slå på och av den en gång.

Omstartssäkring vid strömavbrott (nollspänningsutlösare)
I händelse av strömavbrott, oavsiktlig dragning i kontakten eller en defekt säkring stängs apparaten av automatiskt. För att slå på den igen, tryck på den gröna knappen på kopplingsenheten igen.

Klyvning

- Stamlyften (19) fig. 13 ska ligga i det övre ihakade läget
- Ställ virket på bottenplattan (17) fig. 1 och håll fast med båda fästklämmorna (4) på manöverarmarna (5, 5a), och placera virkesstycket mitt på klyvkilen (2), tryck ned båda manöverspakarna (7), när klyvkilen (2) tränger in i virket ska manöverarmarna (5, 5a) flyttas ca 2 cm från virket, vid samtidigt tryck nedåt på manöverspaken (7). Detta förhindrar att fästklämmorna (4) skadas!
- Kör klyvkilen (2) så långt nedåt att virket klyvs. Om klyvningen inte är fullständig efter första klyvslaget ska båda manöverspakarna (7) släppas långsamt, och klyvkilen (2) med virket föras försiktigt uppåt till ändläget. Sväng sedan in svängbordet (8) fig. 13 med handen eller foten tills spärrhaken (10) fig. 1 hakar i. Genomför nu ett andra klyvslag tills virket har klyvts helt, och ta bort virkesstumpen, sväng sedan utan svängbordet med foten eller handen igen.

Arbeta med stamlyften

Allmänna anvisningar om stamlyften:

- Stamlyftens kedja får av säkerhetsskäl endast hängas in med den sista länken på kedjekroken (22).
- Se till att personer inte uppehåller sig i stamlyftens arbetsområde.

Arbeta med stamlyften:

- Lossa stamlyftens spärrspak (21b) så att lyftröret kan röra sig fritt.
- Kör ner klyvkniven så långt att stamlyftens lyftrör ligger komplett på marken.
- I den här positionen kan man rulla på stocken, som ska klyvas, på lyftröret. Stocken måste ligga i området mellan de båda fixeringarna.
- Dra stoppspaken (16) framåt och låt klyvkniven långsamt köra uppåt.
- Stamlyften rör sig uppåt och ställer stammen på bottenplattan.
- Rikta nu in stocken mot mitten av klyvkilen och klyv den. (se arbetsinstruktion ”Klyva”)
- De kluvna bitarna plockas sedan bort, och en ny stock kan klyvas enligt beskrivningen ovan.

Var försiktig!

Stå inte i stamlyftens arbetsområde! Skaderisk!

Återställa stamlyften:

När stamlyften inte nyttjas används den som en andra skyddsarm. Armen riktas då upp tills den hakar fast i spärrspaken.

Stamlyftens transportställning:

För stamlyften uppåt manuellt, tills den hakar fast.

Observera!

Se alltid till att bottenplattan är ren så att svängbordet med spärrhaken säkert kan haka i.

- Klyv endast virke som just sågats av.
- Klyv virket vertikalt.
- Klyv aldrig liggande eller horisontellt.
- Använd lämpliga handskar vid klyvning av virke.

Efter arbetet

- Flytta klyvkilen till lägre läge.
- Dra åt stoppspaken (16) (bild 12)
- Stäng av apparaten och dra ut nätstickkontakten.
- Stäng avluftningsskruven.
- Följ de allmänna underhållsanvisningarna.

Elektrisk anslutning

Den installerade elmotorn är ansluten så att den är redo för drift. Anslutningen motsvarar tillämpliga VDE- och DIN-bestämmelser.

Kundens nätanslutning liksom den använda förlängningskabeln måste motsvara dessa föreskrifter.

- Produkten uppfyller kraven i EN 61000-3-11 och omfattas av specialvillkor för anslutningen. Det betyder att man inte får använda vilka anslutningsställen som helst.
- Produkten kan vid olämpliga nätförhållanden leda till övergående spänningsvariationer.
- Produkten är enbart avsedd att användas på anslutningspunkter som
  a) inte överskrider den maximalt tillåtna nätimpedansen ”Z”(Zmax. = 0,382 Ω) ska inte överskridas, eller
  b) har en konstant strömbelastningsförmåga på minst 100 A för varje fas.
- Ni måste som användare se till att en av de beskrivna kraven a) eller b) uppfylls för anslutningsstället. Ni bör kontakta energileverantören

Viktig anvisning
Vid överbelastning av motorn stängs den av automatiskt. Efter en avkylningstid (tidsmässigt olika) kan motorn återigen slås på.

Skadad elanslutningsledning
På elektriska anslutningsledningar uppstår ofta isolationsskador.

Orsaker till detta kan vara:
- tryckställen när anslutningsledningar förs genom fönster- eller dörröppningar.
- Knäckställen genom felaktig fastsättning eller styrning av anslutningsledningen.
- Snittställen genom att anslutningsledningen körts över.
- Isolationsskador genom ryck ur vägguttaget.
- Sprickor genom isolationens åldring.

Sådana skadade elanslutningsledningar får inte användas och är på grund av isolationsskadorna livsfarliga. Kontrollera regelbundet anslutningsledningar för skador. Se upp så att anslutningsledningen inte är ansluten till elnätet vid kontrollen.

Elektriska anslutningsledningar måste motsvara tillämpliga VDE- och DIN-bestämmelser. Använd endast anslutningskablar med märkningen H07RN.

Enligt föreskrift ska typbeteckningen vara tryckt på anslutningskabeln.

Trefasmotor 400 volt/50 Hz
Nätspänning 400 volt/50 Hz.
Nätanslutningen och förlängningsledningen måste ha 5 ledare = 3 P + N + SL. - (3/N/PE).

Nätanslutningen avsäkras med max. 16 A.

Vid nätanslutning eller platsbyte måste rotationsriktningen kontrolleras. Eventuellt måste polerna växlas. Vrid polvändningsanordningen (400 V) i apparatkontakten. (Fig. 15).

11. Rengöring, underhåll och reparation

Observera!
Dra alltid ut nätstickkontakten innan rengörings-, underhålls- och reparationsarbeten utförs.

Omriggnings-, inställnings- och rengöringsarbeten får utföras endast med avstängd motor.

Skickliga hantverkare kan själva utföra små reparationer på maskinen.

Elsystemet får repareras och underhållas endast av utbildade elektriker.
Alla skydds- och säkerhetsanordningar måste omedelbart sättas tillbaka efter avslutade reparations- och underhållsarbeten.

Vi rekommenderar:
- Rengör maskinen noga efter varje arbetsinsats!
- Klyvkil
  - Klyvkilen är en slitdel som vid behov ska slipas om eller bytas ut mot en ny klyvkil.
- Tvåhands-skyddsanordning
  - Den kombinerade stopp- och styranordningen måste löpa lätt. Smörj vid behov med några droppar olja.
- Rörliga delar
  - Håll klyvknivsstyrningarna rena. (Smuts, träspån, bark osv.)
  - Smörj glidskenor med sprayolja eller fett
- Kontrollera hydrauloljenivån.
  - Kontrollera hydrauliska anslutningar och skruvförband avseende täthet och slitage. Ev. efterdra skruvkopplingarna.

Kontrollera oljenivån
Hydraulsystemet är ett slutet system med en oljetank, oljepump och reglerventil. Kontrollera smörjoljenivån regelbundet före varje idrifttagning. För låg oljenivå kan skada oljepumpen.

Info:
Oljenivån måste kontrolleras när klyvkniven är inkörd. Oljemätstickan finns under klyvbordet i påfyllningsskruven A (fig. 8) och är försedd med 2 skåror. En oljenivå nedanför den undre skåran är nere på minimum. I så fall måste olja genast fyllas på. Den övre skåran visar maximal oljenivå.

Klyvpelaren måste köras in innan testet, maskinen måste vara plan.

När byter jag oljan?
Första oljebytet efter 50 drifttimmar, därefter var 500:e drifttimme.

Oljebyte, fig. 14
- Dra tillbaka klyvpelaren helt.
- Placera en behållare med minst 8 liters kapacitet under klyvredskapet.
- Lossa ventilationskåpan A
- Öppna avtappningspluggen B och låt oljan rinna ut.
- Stäng avtappningspluggen igen och dra åt ordentligt.
- Fyll på 4,8 liter ny hydraulolja genom en ren tratt.
- Skruva på ventilationskåpan igen.

Avfallshantera uttjänt olja korrekt på en anvisad uppsamlingsplats för gammal olja. Det är förbjudet att hälla ut gammal olja på marken eller att blanda den med annat avfall

Vi rekommenderar följande hydrauloljor:
- Aral Vitam gf 22
- BP Energol HLP-HM 22
- Mobil DTE 11
- Shell Tellus 22
- eller likvärdiga.

Använd inga andra oljesorter!
Hydraulcylinderns funktion påverkas om andra oljor används.

Klyvredskapsstång
Klyvredskapets stång måste smörjas lätt innan idrifttagningen. Detta förlopp måste upprepas var 5:e drifttimme. Applicera fett eller sprayolja lätt. Stången får inte vara torr.

Hydraulsystem
Hydraulsystemet är ett slutet system med en oljetank, oljepump och reglerventil
Det fabriksinställda systemet får inte ändras eller manipuleras.

Kontrollera regelbundet oljenivån.
För låg oljenivå skadar oljepumpen.
Kontrollera regelbundet om hydraulanslutningar och skruvförband är täta - efterdra om det behövs.

Innan underhålls- och kontrollåtgärder påbörjas måste man rengöra arbetsområdet och ha lämpliga verktyg i bra skick till hands.
De tidsintervall som anges här baseras på normala användningsförhållanden. Om maskinen alltså utsätts för kraftigare belastning reduceras dessa perioder i motsvarande grad.
Rengör maskinkåporna, panelerna och styrspaken med en trasa som är mjuk och torr eller lätt fuktad med neutralt rengöringsmedel. Använd inga lösningsmedel som alkohol eller bensin eftersom de kan angripa ytorna.
Håll oljor och smörjfetter utom räckhåll för obehörig personal. Läs igenom anvisningarna på behållarna uppmärksamt och följ dem exakt. Undvik direkt kontakt med huden och spola av väl efter användning.

Anslutningar och reparationer
Anslutningar och reparationer av elektrisk utrustning får endast utföras av kvalificerade elektriker.

Uppge följande information om du har frågor:
- Motorns strömtyp
- Märkskyltens uppgifter
- Motoruppgifter på märkskylten

Serviceinformation
Tänk på att produktens följande delar slits naturligt eller under bruk, eller att följande delar används som förbrukningsmaterial.
Slitdelar*: Klyvkil

* Ingår inte obligatoriskt i leveransen!

Du kan få reservdelar och tillbehör från vårt servicecenter. För att göra detta, skanna QR-koden på förstasidan.

12. Transport

Transport för hand, fig. 10
Inför transport av vedklyven måste klyvkilen (3) köras ned helt. Tippa klyven med handtaget (1) på klyvpelaren tills maskinen lutar på stödhjulet (26) och kan flyttas bort.

Transport med kran fig. 11
Fäst bandet till vänster på den övre skyddsbygelns hållare och till höger på spärrspakens hållare samt lyft maskinen försiktigt!
Lyft aldrig i klyvkilen!

13. Lagring

Vid lagring ska följande villkor vara uppfyllda:
- torr lagerplats under tak
- max. fuktighet 80 %
- temperaturområde -20 °C till +60 °C

Maskinen ska användas under följande miljöförhållande:

	minimal	maximal	rekommenderad
temperatur	5 C°	40 C°	16 C°
Fuktighet		95 %	70 %

Förvara verktyget i originalförpackningen.
Täck över verktyget för att skydda det mot damm eller fukt. Förvara bruksanvisningen vid verktyget.

14. Kassering och återvinning

Maskinen ligger i en förpackning för att förhindra transportskador. Denna förpackning är råmaterial och kan därför återanvändas eller tillföras råvarukretsloppet.

Apparaten och dess tillbehör består av olika material, som t.ex. metall och plast. Bortskaffa defekta komponenter som farligt avfall. Fråga i fackhandeln eller hos lokala myndigheter!

Maskinen innehåller inga hälso- eller miljöfarliga ämnen eftersom den har tillverkats av fullständigt återvinningsbara material som kan avfallshanteras på vanligt sätt.
Kontakta en specialistfirma eller kvalificerad fackpersonal, som känner till eventuella risker, som har läst bruksanvisningarna och följer dessa exakt när maskinen ska skrotas.

Gör så här och följ alla föreskrifter för att förebygga olyckor när maskinen ska kasseras:
- Frånskilj energimatningen (elektrisk eller PTO).
- Avlägsna alla strömkablar och lämna in på till en särskild deponi. Följ landets gällande bestämmelser.
- Töm oljetanken, samla upp oljan i täta behållare och lämna den på ett samlingsställe där nationella bestämmelser efterlevs.
- Alla övriga maskindelar lämnas i på en sopstation för skrot. Följ landets gällande bestämmelser.

Släng inte uttjänta apparater tillsammans med hushållsavfall!

Denna symbol anger att produkten inte får kastas tillsammans med hushållsavfall i enlighet med direktivet om avfall som utgörs av eller innehåller elektriska eller elektroniska produkter (2012/19/EU) och nationell lagstiftning. Produkten ska lämnas in på en för ändamålet avsedd uppsamlingsplats. Detta kan t.ex. ske genom återlämning vid köp av en liknande produkt eller genom inlämning på ett auktoriserat insamlingsställe för återvinning av uttjänta elektriska och elektroniska produkter. Felaktig hantering av uttjänta maskiner kan på grund av de potentiellt farliga ämnena som ofta ingår i elektrisk och elektronisk utrustning ha en negativ inverkan på miljön och människors hälsa. Genom korrekt kassering av denna produkt kommer du att bidra till en effektiv användning av naturresurser. För information om kassering av uttjänt utrustning för återvinning, kontakta kommunen för att ta reda på var din närmsta återvinningscentral finns för deponering av elektrisk och elektronisk utrustning.

15. Felsökning

I den följande tabellen anges felsymtom och det beskrivs hur du kan avhjälpa dem om din maskin någon gång inte skulle fungera som den ska. Om du inte kan lokalisera och avhjälpa problemet på detta sätt så kontaktar du din serviceverkstad.

Störning	Möjlig orsak	Lösning	Skyddsnivå
Hydraulpumpen startar inte	Spänning saknas	Kontrollera att ledningarna har ström	Risk för elstöt Denna arbetsprocedur måste genomföras av en underhållselektriker.
	Motorns termobrytare har stängts av	Slå på termobrytaren inuti motorhuset	
Pelaren flyttar inte ner	Låg oljenivå	Kontrollera oljenivån och fyll på	Nedsmutsningsrisk Denna arbetsprocedur kan genomföras av maskinföraren.
	En av spakarna är inte ansluten	Kontrollera spakens fastsättning	Skärrisk! Denna arbetsprocedur kan genomföras av maskinföraren.
	Smuts i skenorna	Rengör pelaren	
Motorn kör, men pelaren rör sig inte	Fel rotationsriktning av motorn med trefasström	Kontrollera och ändra motorns rotationsriktning	

Underhåll och reparationer

Alla underhållsåtgärder måste genomföras av fackpersonal under noga beaktande av denna användningsmanual. Före varje underhållsåtgärd måste samtliga försiktighetsåtgärder vidtas, motorn stängas av och strömförsörjningen brytas (dra ut kontakten). Sätt en skylt på maskinen för att förklara bortfallet: ”Maskinen är inte i drift - underhåll pågår. Förbjudet för obehöriga att vistas nära maskinen och att starta denna.”

Laitteessa olevien symbolien selitys

Tässä käyttöoppaassa olevien symbolien käytön tarkoituksena on kiinnittää huomiosi mahdollisiin riskeihin. Turvallisuusmerkit ja selitykset on ymmärrettävä tarkalleen oikein. Varoitukset itsessään eivät poista riskejä eivätkä korvaa onnettomuuksien ehkäisyyn tarvittavia toimenpiteitä.

	Lue ohjekirja ennen käyttöönottoa
	Käytä turvakenkiä
	Käytä työkäsineitä
	Käytä kuulosuojaimia
	Käytä suojalaseja
	Käytä suojakypärää
	Pääsy kielletty asiattomilta
	Työalueella ei saa tupakoida
	Älä päästä hydrauliöljyä maaperään. Hävitä käytetty öljy asianmukaisesti (käytetyn öljyn keräyspaikkaan). Käytetyn öljyn päästäminen maaperään tai sekoittaminen muihin jätteisiin kielletty.
	Suoja- ja turvalaitteiden poistaminen tai muuttaminen on kielletty.
	Vain käyttäjä saa seistä koneen työalueella. Asiattomat henkilöt ja koti- ja hyötyeläimet on pidettävä loitolla vaara-alueesta (vähimmäisetäisyys 5 m).
	Älä poista kiinni juuttuneita runkoja käsin.
	Huomio! Sammuta moottori ja vedä virtapistoke irti pistorasiasta ennen kuin alat suorittaa korjaus-, huolto- ja puhdistustöitä.

	Viilto- ja puristumisvaara; älä koskaan laita käsiäsi vaarallisille alueille, kun halkaisuterä liikkuu.
	Suurjännite, hengenvaara!
	Vain yksi henkilö saa käyttää konetta!
	Avaa ilmanpoistoruuvia noin 2 kierrosta ennen töiden aloittamista. Sulje ennen kuljetusta.
	Varo! Liikkuvat työkalut!
	Älä kuljeta laitetta lappeellaan!
	Moottorin kiertosuunta
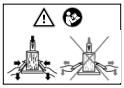	Kiinnitä puu molempiin käyttövarsiin Avaa käyttövarsia hieman, kun halkaisuterä on tunkeutunut puuhun. Ei kuitenkaan kokonaan.

Sisällysluettelo: **Sivu:**

1. Johdanto 301
2. Laitteen kuvaus 301
3. Toimituksen sisältö 301
4. Määräystenmukainen käyttö 302
5. Turvallisuusohjeet 302
6. Tekniset tiedot 307
7. Purkaminen pakkauksesta 307
8. Asennus / ennen käyttöönottoa 307
9. Työohjeita 308
10. Käyttöön ottaminen 308
11. Puhdistus, huolto ja korjaaminen 311
12. Kuljetus 312
13. Varastointi 312
14. Hävittäminen ja kierrätys 312
15. Ohjeet häiriöiden poistoon 313

1. Johdanto

Valmistaja:
Scheppach GmbH
Günzburger Straße 69
D-89335 Ichenhausen

Arvoisa asiakas
Toivotamme sinulle paljon iloa ja menestystä työskennellessäsi uudella laitteellasi.

Huomautus:
Tämän laitteen valmistaja ei tuotevastuulain mukaan vastaa vahingoista, joita aiheutuu tälle laitteelle tai tämän laitteen käytön seurauksena, jos vahinkotapaus liittyy johonkin seuraavista:

- epäasianmukainen käsittely,
- Käyttöohjeen laiminlyönti,
- Ulkopuolisten, valtuuttamattomien henkilöiden toimesta tehdyt korjaukset
- Muiden kuin alkuperäisten varaosien asennus ja vaihtaminen
- määräystenvastainen käyttö
- sähkölaitteiden rikkoutumiset laiminlyötäessä sähkömääräyksiä ja VDE-määräyksiä 0100, DIN 57113 / VDE 0113

Huomaa:
Lue käyttöohjeen koko sisältö ennen asennusta ja käyttöönottoa.
Tämän käyttöohjeen tarkoituksena on helpottaa laitteeseen perehtymistä ja sen määräystenmukaisten käyttömahdollisuuksien hyödyntämistä.
Käyttöohje sisältää tärkeitä ohjeita turvalliseen, asianmukaiseen ja taloudelliseen työskentelyyn laitteella ja tietoja siitä, miten vältetään vaaroja, säästetään korjauskustannuksissa, ehkäistään seisokkeja ja parannetaan laitteen luotettavuutta ja pidennetään sen käyttöikää.
Tässä käyttöohjeessa olevien turvallisuusohjeiden lisäksi on ehdottomasti huomioitava kansalliset laitteen käyttöä koskevat määräykset.
Säilytä käyttöohjetta laitteen yhteydessä muovikuoressa lialta ja kosteudelta suojattuna. Jokaisen käyttöhenkilön on luettava se huolellisesti ja noudatettava sitä tunnontarkasti aina ennen työn aloittamista.
Laitteen parissa saavat työskennellä vain sellaiset henkilöt, jotka ovat saaneet tarvittavat tiedot laitteen käytöstä ja siihen liittyvistä vaaroista. Määrättyä alaikärajaa on noudatettava.

Tämän käyttöohjeen sisältämien turvaohjeiden ja maasi erityisten määräysten lisäksi on noudatettava rakenteeltaan samalaisten koneiden käytöstä yleisesti hyväksyttyjä sääntöjä.
Emme ota vastuuta onnettomuuksista tai vahingoista, jotka seuraavat tämän käyttöohjeen ja turvallisuusohjeiden laiminlyönnistä.

2. Laitteen kuvaus, kuva 1-4

1. Kahva
2. Halkaisukiila
3. Halkaisupylväs
4. Pitotarrain
5. Oikea käyttövarsi

5a. Vasen käyttövarsi

6. Tarttumasuoja
7. Käyttövipu
8. Kääntöpöytä
9. Suojakaari
10. Lukituskoukku
11. Ilmanpoistokorkki
12. Pyörät
13. Kytkin ja pistoke
14. Moottori
15. Tuki
16. Pysäytysvipu
17. Peruslevy
18. Rungonnostimen tuki
19. Rungonnostin
20. Ketju
21. Lukitusvipu
22. Ketjukoukku
23. Magneettivaste
24. Oikea pyörän pidin
25. Vasen pyörän pidin
26. Tukipyörä

3. Toimituksen sisältö

- Hydraulinen puunhalkaisija
- Pienosat/lisävarustepussi
- Käyttöohje

4. Määräystenmukainen käyttö

Kone täyttää voimassa olevan EY-konedirektiivin vaatimukset.

- Hydraulista halkaisukonetta saa käyttää vain pystyasennossa, puita saa halkaista vain pystyasennossa kuidun suuntaan. Halkaistavien puiden mitat:
  - Puun pituus 75 - 107 cm
  - ø min./maks. 9 – 45 cm
- Älä koskaan halkaise puuta lappeellaan tai kuidun suuntaa vastaan.
- Valmistajan määrittämiä turvallisuus-, työ- ja huoltomääräyksiä sekä teknisissä tiedoissa annettuja mittoja on noudatettava.
- Asianmukaiset tapaturmantorjuntamääräykset ja muut yleisesti voimassa olevat turvatekniset määräykset on huomioitava.
- Vain koneeseen perehtyneet henkilöt, jotka ovat saaneet koulutusta koneella työskentelyyn liittyvistä vaaroista, saavat käyttää, huoltaa tai korjata konetta. Jos koneeseen tehdään omavaltaisia muutoksia, valmistaja ei ota mitään vastuuta siitä aiheutuvista vahingoista.
- Konetta saa käyttää vain valmistajan alkuperäisillä lisävarusteilla ja alkuperäisillä työkaluilla.
- Kaikki tämän ylittävä käyttö katsotaan määräystenvastaiseksi käytöksi. Valmistaja ei vastaa siitä aiheutuvista vahingoista; käyttäjä on yksin vastuussa.

Konetta saa käyttää vain sen käyttötarkoituksen mukaisesti. Kaikki muunlainen käyttö katsotaan määräystenvastaiseksi käytöksi. Kaikista näin syntyneistä vahingoista ja tapaturmista vastaa käyttäjä, ei valmistaja.
Määräystenmukaiseen käyttöön kuuluu myös turvallisuusohjeiden ja asennusohjeen sekä käyttöohjeessa olevien ohjeiden huomioiminen.
Konetta käyttävien ja huoltavien henkilöiden on perehdyttävä niihin ja heillä on oltava tiedot mahdollisista vaaroista.
Sen lisäksi voimassa olevien tapaturmantorjuntamääräyksiä on noudatettava tunnontarkasti.
Muita yleisiä työterveys- ja turvateknisiä säädöksiä on noudatettava.
Jos koneeseen tehdään muutoksia, valmistaja ei ota mitään vastuuta siitä aiheutuvista vahingoista.
Konetta saa käyttää vain valmistajan alkuperäisillä osilla ja alkuperäisillä lisävarusteilla.
Valmistajan määrittämiä turvallisuus-, työ- ja huoltomääräyksiä ja teknisissä tiedoissa annettuja mittoja on noudatettava.

Huomaa, että laitteitamme ei ole tarkoitettu kaupalliseen käyttöön, ammatin harjoittamiseen tai teolliseen käyttöön. Takuu ei ole voimassa, jos laitetta käytetään kaupalliseen tarkoitukseen, käsityöammatin harjoittamiseen tai teollisuudessa tai jossain muussa näitä vastaavassa toiminnassa.

Huomautus
Tutustu kaksikäsikäyttöön ennen koneen käyttöönottoa! Lue käyttöohje huolellisesti läpi.

Lisäohjeet ilman symboleja:

- Älä ota koteloa pois

Tämän käyttöohjeen turvallisuuteen liittyvät kohdat on merkitty tällä merkillä: ⚠

5. Turvallisuusohjeet

Yleiset turvallisuusohjeet

VAROITUS: Kun käytät sähkötyökaluja, noudata seuraavia tärkeitä turvallisuusmääräyksiä minimoidaksesi tulipalon, sähköiskun ja henkilövammojen vaaran.
Lue kaikki ohjeet ennen kuin alat työskennellä tällä työkalulla.

- Huomioi kaikki koneessa olevat turvallisuus- ja varoitusohjeet.
- Pidä kaikki koneessa olevat turvaohjeet ja varoitukset aina täysilukuisina ja luettavassa kunnossa.
- Koneessa olevia turvalaitteita ei saa purkaa eikä tehdä toimimattomiksi.
- Tarkasta verkkoliitäntäjohdot. Älä käytä viallisia liitäntäjohtoja.
- Tarkasta kahden käden käytön oikea toiminta ennen käyttöönottoa.
- Käyttöhenkilön on oltava vähintään 18-vuotias. Koulutettavana olevien henkilöiden on oltava vähintään 16-vuotiaita, ja he saavat työskennellä koneen parissa vain kokeneen henkilön valvonnassa.
- Käytä sopivia työkäsineitä.
- Varo työskentelyn aikana: Halkaisukoneen aiheuttama sormien ja käsien loukkaantumisvaara.
- Raskaiden tai vaikeasti käsiteltävien osien halkaisemiseen on käytettävä sopivaa apuvälinettä.
- Varustelu-, säätö- ja puhdistustöitä ja huoltoa ja häiriöiden poistoa saa suorittaa vain moottorin ollessa sammutettuna. **Vedä virtapistoke irti!**

- Asennuksia, korjauksia ja huoltotöitä sähköjärjestelmän parissa saa teettää vain ammattihenkilöillä.
- Kaikki suoja- ja turvalaitteet on korjaus- ja huoltotöiden suorittamisen jälkeen asennettava heti takaisin paikoilleen.
- Kun poistut työpaikalta, kytke moottori pois päältä. **Vedä virtapistoke irti!**

Halkaisukonetta koskevat lisäturvallisuusohjeet

- Vain yksi henkilö saa käyttäähalkaisukonetta.
- Käytä suojavarustusta (suojalasit/-visiiri, käsineet, kuulosuojain, turvajalkineet) vammoilta suojautumiseksi.
- Älä koskaan yritä halkaista runkoja, joissa onnauloja, rautalankaatai muita esineitä.
- Valmiiksi halkaistut puut ja puulastut muodostavat vaarallisen työalueen. On olemassa kompastumisen, liukastumisen tai kaatumisen vaara. Pidä työalue aina hyvässä järjestyksessä.
- Älä koskaan laita käsiäsi koneen liikkuviin osiin koneen ollessa päälle kytkettynä.
- Halkaise vain puita, joiden pituus on enintään 107 cm.
- Tarkasta hydrauliikkajohdot ja letkut ennen töiden aloitusta
- Tarkasta koneen suojalaitteet ja toiminnot
- Älä laita käsiäsi halkaisualueelle
- Jos puu on juuttunut kiinni, kytke kone pois päältä ja poista puu varovaisesti.

1. Käyttö- ja huolto-ohjekirja on luettava kokonaan ennen koneen käyttämistä.
2. Käytä aina turvajalkineita suojataksesi jalkojasi niiden päälle mahdollisesti putoavien runkojen aiheuttamilta vammoilta.
3. Käytä aina työkäsineitä suojataksesi kätesi lastuilta ja puun siruilta, joita voi muodostua työskentelyn aikana.
4. Käytä aina suojalaseja tai visiiriä suojataksesi silmäsi lastuilta ja puun siruilta, joita voi muodostua työskentelyn aikana.
5. Suoja- ja turvalaitteiden poistaminen tai muuttaminen on kielletty.
6. On kiellettyä seistä koneen työalueella käyttäjästä katsoen. Muut henkilöt tai eläimet eivät saa olla 5 metriä lähempänä koneesta.
7. Käytetyn öljyn päästäminen ympäristöön on kielletty. Öljy on hävitettävä käyttömaan lakisääteisten määräysten mukaisesti.
8. Käsien viilto- ja puristumisvaara: älä koskaan laita käsiäsi vaarallisille alueille halkaisutyökalun liikkuessa.
9. Varoitus: rungonnostimen liikkeitä on aina varottava.
10. Varoitus: älä koskaan poista käsin runkoa, joka on kiinni halkaisutyökalussa.
11. Varoitus: Vedä verkkovirran pistoke irti aina ennen kuin alat suorittaa jotain tässä ohjekirjassa kuvattua huoltotyötä.
12. Varoitus: Jännitteen on vastattava tyyppikilvessä olevia tietoja.

HUOMIO! Sähkötyökalujen käytössä on sähköiskulta ja loukkaantumis- ja palovaaralta suojautumisen vuoksi otettava huomioon seuraavat olennaiset turvatoimenpiteet.
Lue kaikki nämä ohjeet ennen kuin käytät tätä sähkötyökalua, ja säilytä turvallisuusohjeet varmassa paikassa.

1. **Turvallinen työskentely**

- Pidä työalueesi järjestyksessä
- Työalueella vallitseva epäjärjestys voi johtaa onnettomuuksiin.

2. **Ota huomioon ympäristön vaikutukset**

- Älä altista sähkötyökaluja sateelle.
- Älä käytä sähkötyökaluja kosteassa tai märässä ympäristössä.
- Huolehdi työalueen hyvästä valaistuksesta.
- Älä käytä sähkötyökaluja paikoissa, joissa on palotai räjähdysvaara.

3. **Suojaudu sähköiskulta**

- Vältä kehon kosketusta maadoitettuihin osiin (esim. putket, lämpöä säteilevät laitteet, sähköliedet, kylmälaitteet).

4. **Pidä muut ihmiset loitolla**

- Älä anna muiden henkilöiden, erityisesti lasten, koskea sähkötyökaluun tai johtoon. Pidä heidät loitolla työalueelta.

5. **Säilytä sähkötyökaluja, jotka eivät ole käytössä, turvallisesti**

- Kun sähkötyökalu ei ole käytössä, tulee sitä säilyttää lasten ulottumattomissa kuivassa ja suljetussa paikassa korkealle sijoitettuna.

6. **Älä ylikuormita sähkötyökaluasi**

- Työskentelet paremmin ja turvallisemmin ilmoitetulla tehoalueella.

7. **Käytä oikeaa sähkötyökalua.**
- Älä käytä heikkotehoisia koneita raskaisiin töihin.
- Älä käytä sähkötyökalua sellaiseen tarkoitukseen, mihin sitä ei ole suunniteltu.
- Älä käytä esimerkiksi käsipyörösahaa puiden oksien tai halkojen sahaamiseen.

8. **Käytä sopivaa vaatetusta**
- Älä pidä ylläsi liian väljiä vaatteita tai koruja, jotka voivat tarttua liikkuviin osiin.
- Ulkona työskenneltäessä on suositeltavaa käyttää luistamattomia jalkineita.
- Jos sinulla on pitkät hiukset, käytä hiusverkkoa.

9. **Käytä suojavarustusta.**
- Käytä suojalaseja.
- Käytä hengityssuojainta, kun työssä muodostuu pölyä.

10. **Älä käytä johtoa mihinkään muuhun kuin mihin se on tarkoitettu**
- Älä käytä johtoa pistokkeen vetämiseen irti pistorasiasta. Suojaa johto kuumuudelta, öljyltä ja teräviltä reunoilta.

11. **Kiinnitä työkappale**
- Käytä kiristyslaitteita työkappaleen pitämiseksi paikallaan.
- Sillä lailla se pysyy paikallaan tukevammin kuin jos sitä pideltäisiin vain käsin.

12. **Vältä epänormaaleja vartalon asentoja.**
- Varmista, että seisot tukevasti ja säilytät aina tasapainon.

13. **Pidä työkaluistasi hyvää huolta**
- Pidä leikkuutyökalut terävinä ja puhtaina voidaksesi työskennellä paremmin ja turvallisesti.
- Noudata voitelua ja työkalunvaihtoa koskevia ohjeita.
- Tarkasta sähkötyökalun liitosjohto säännöllisesti, ja jos se on vaurioitunut, vaihdatuta se hyväksytyllä sähköasentajalla.
- Tarkasta jatkojohdot säännöllisesti ja vaihda ne, jos ne ovat vaurioituneet.
- Pidä kahvat kuivina, puhtaina ja öljyttöminä ja rasvattomina.

14. **Irrota pistoke pistorasiasta**
- Kun sähkötyökalua ei käytetä, ennen huoltoa.

15. **Älä jätä työkalun avainta lukkoon**
- Tarkasta ennen päälle kytkemistä, että avaimet ja säätötyökalut on poistettu.

16. **Vältä tahaton käynnistyminen**
- Varmista, että kytkin on pois päältä, kun liität pistokkeen pistorasiaan.

17. **Käytä ulkokäyttöön tarkoitettua jatkojohtoa**
- Käytä ulkona vain ulkokäyttöön hyväksyttyä ja vastaavasti merkittyä jatkojohtoa.

18. **Ole tarkkaavainen**
- Toimi harkiten ja varovaisesti. Aloita työt keskittyneesti. Älä käytä laitetta
- Älä käytä sähkötyökalua, jos et voi keskittyä.

19. **Tarkasta, onko sähkötyökalussa mahdollisesti vaurioita**
- Ennen kuin sähkötyökalua käytetään uudelleen, on suojalaitteiden ja lievästi vahingoittuneiden osien moitteeton ja määräystenmukainen toiminta tarkastettava huolellisesti.
- Tarkasta, että liikkuvat osat toimivat jumittumatta ja etteivät osat ole vaurioituneet. Kaikkien osien on oltava oikein asennettuina ja täytettävä kaikki ehdot, jotta sähkötyökalun moitteeton toiminta on varmistettu.
- Hyväksytyn ammattikorjaamon on korjattava tai vaihdettava vaurioituneet suojalaitteet ja osat määräysten mukaisesti, mikäli käyttöohjeessa ei ole muuta mainittu.
- Vaurioituneet kytkimet on annettava asiakaspalvelun korjaamon vaihdettavaksi.
- Älä käytä sähkötyökalua, jossa kytkintä ei voi kytkeä päälle eikä pois päältä.

20. **HUOMIO!**
- Muiden käyttötyökalujen ja muiden lisätarvikkeiden käyttö voi merkitä loukkaantumisvaaraa.

21. **Anna sähköalan ammattilaisen korjata sähkötyökalusi**
- Tämä sähkötyökalu vastaa asiaankuuluvia turvallisuusmääräyksiä. Korjaukset saa tehdä vain sähköalan ammattilainen alkuperäisiä varaosia käyttäen; muussa tapauksessa käyttäjälle saattaa aiheutua onnettomuuksia.

Lisäturvallisuusohjeet

ERITYISET TURVALLISUUSOHJEET HALKAISUKONETTA VARTEN

Varo!

Liikkuvat koneen osat. Älä laita käsiäsi halkaisualueelle.

VAROITUS:

Tämän tehokkaan laitteen käytössä voi esiintyä erityisiä vaaroja. Varmista erityisesti oma turvallisuutesi ja muiden ympäristössä olevien henkilöiden turvallisuus. Tärkeitä varotoimenpideohjeita on aina noudatettava vammautumisriskin ja muiden vaarojen vähentämiseksi.

LUE KÄYTTÖOHJE ENNEN KÄYTTÖÖNOTTOA.

- Vain yksi henkilö saa käyttää konetta.
- Älä koskaan yritä halkaista runkoja, joiden koko ylittää koneen suositellun kapasiteetin. Rungoissa ei saa olla nauloja tai rautalankoja, jotka voivat sinkoilla ympäristöön tai vaurioittaa konetta. Rungot on sahattava päistään tasaisiksi ja niistä on poistettava kaikki oksat ennen laitteen käyttöä. Halkaise puu aina sen syiden suuntaisesti. Älä aseta ja/tai halkaise puuta poikittain, koska silloin voi halkaisukone voi vioittua.
- Käyttäjän on käytettävä koneen ohjainta molemmin käsin korvaamatta ohjausta toisella laitteella.
- Vain käyttöohjeen lukeneet, täysi-ikäiset henkilöt saavat käyttää konetta. Kukaan ei saa käyttää tätä konetta lukematta ensin ohjekirjaa.
- Älä koskaan halkaise kahta runkoa samalla kertaa, koska puukappaleita voi lentää ulos koneesta, mikä on vaarallista.
- Älä koskaan korjaile puun asentoa tai vaihda puukappaletta käytön aikana, koska se on erittäin vaarallista.
- Kun kone on käytössä, täytyy ihmisten ja eläinten pysytellä vähintään 5 metrin päässä puunhalkaisijasta.
- Älä koskaan muuta puunhalkaisijan suojalaitteita tai työskentele ilman niitä.
- Älä koskaan pakota halkaisukonetta toimimaan sylinterin paineella yli 5 sekunnin ajan halkaistaksesi liian kovaa puuta. Ylikuumentunut paineinen öljy voi vioittaa konetta. Pysäytä kone ja yritä halkaista puukappale uudelleen käännettyäsi sitä 90°. Jos puu ei edelleenkään halkea, se tarkoittaa, että puun kovuus ylittää koneen tehon. Sellainen puukappale on pantava syrjään, jotta puunhalkaisija ei vahingoitu.
- Älä koskaan jätä käynnissä olevaa konetta valvomatta. Pysäytä kone ja irrota se virtalähteestä, kun et työskentele.
- Älä käytä konetta maakaasun, bensiinivanojen tai muiden palavien materiaalien lähellä.
- Älä koskaan avaa kytkinkoteloa tai moottorin suojusta. Ota tarvittaessa yhteyttä pätevään sähköasentajaan.
- Varmista, että kone ja kaapeli eivät koskaan joudu kosketukseen veden kanssa. Käsittele virtajohtoa varovaisesti, äläkä irrota verkkojohtoa nykäisemällä tai repimällä sitä. Pidä johdot loitolla liiallisesta kuumuudesta, öljystä ja teräväreunaisista esineistä.
- Huomioi lämpötilaolosuhteet työn aikana. Erittäin alhaiset tai erittäin korkeat ympäristön lämpötilat voivat aiheuttaa toimintahäiriöitä.
- Ensi kertaa konetta käyttävän henkilön on saatava käytännön opastusta puunhalkaisijan käyttöön ja harjoiteltava koneen käyttämistä ennen varsinaisten töiden aloittamista.
- Tarkasta ennen töiden aloittamista, että kaikki laitteen toiminnot toimivat asianmukaisesti
  - että kaikki turvatekniset laitteet toimivat asianmukaisesti (kahden käden turvakytkin, pois-kytkin ja pysäytysvipu)
  - että laite voidaan kytkeä asianmukaisesti pois päältä
  - että laite on säädetty oikein (runkoalusta, pitotarrain, halkaisukiilan korkeus)
  - Varmista, että työalueella ei ole työn aikana esteitä (esim. puunpalasia)

PUUNHALKAISIJAN KÄYTTÖÄ KOSKEVAT ERITYISET VAROITUKSET

Tämän tehokkaan laitteen käytössä voi esiintyä erityisiä vaaroja. Varmista erityisesti oma turvallisuutesi ja muiden ympäristössä olevien henkilöiden turvallisuus.

Hydrauliikka

Älä koskaan käytä tätä laitetta, jos hydrauliikkaneste aiheuttaa vaaraa. Tarkasta halkaisukone ennen käyttöä hydrauliikkanesteen vuotojen varalta. Varmista, että laite ja sen työalue ovat puhtaita eikä niissä ole öljylaikkuja. Hydrauliikkaneste voi aiheuttaa vaaratilanteita, koska siihen voi liukastua ja kaatua, kädet luisuvat konetta käytettäessä tai voi syttyä tulipalo.

Sähköturvallisuus

Älä koskaan käytä tätä laitetta, jos on olemassa sähkövirtaan liittyvän vaaran mahdollisuus. Älä koskaan käytä sähkölaitetta kosteissa olosuhteissa. Älä koskaan käytä tätä laitetta sopimattoman syöttöjohdon tai jatkojohdon kanssa. Älä koskaan käytä tätä laitetta, jos sitä ei ole kytketty asianmukaisesti maadoitettuun liitäntään, jonka jännite vastaa annettuja tietoja ja joka on suojattu sulakkeella.

⚠ Huomio!

Tämä sähkötyökalu muodostaa käytön aikana sähkömagneettisen kentän. Tämä kenttä voi joissain olosuhteissa haitata aktiivisten tai passiivisten ihonalaisten lääkinnällisten laitteiden toimintaa. Vakavien tai hengenvaarallisten vammojen vaaran vähentämiseksi suosittelemme, että ihonalaisia lääkinnällisiä laitteita käyttävät henkilöt neuvottelevat lääkärinsä ja laitteen valmistajan kanssa ennen kuin alkavat käyttää konetta.

Mekaaniset vaarat
Puunhalkaisijan käytössä esiintyy erityisiä mekaanisia vaaroja. Älä koskaan käytä tätä laitetta, jos sinulla ei ole asianmukaisia suojakäsineitä, teräsvahvikkeisia jalkineita ja hyväksyttyä silmäsuojusta. Varo puusta irtoavia siruja; vältä silmävammoja ja laitteen jumittumista. Älä koskaan halkaise liian pitkiä tai liian pieniä runkoja, jotka eivät sovi laitteeseen kunnolla. Älä koskaan yritä halkaista runkoja, joissa on nauloja, rautalankaa tai muita esineitä. Siivoa työskennellessäsi; kertyneet halkaistut puukappaleet ja puulastut voivat tehdä työympäristön vaaralliseksi. Älä koskaan jatka työskentelyä liian täyteen tulleessa työympäristössä, jossa voit liukastua, kompastua tai kaatua. Pidä sivulliset loitolla laitteesta, äläkä koskaan anna asiattomien henkilöiden käyttää laitetta.

Jäännösriskit
Kone on rakennettu valmistusajankohdan parhaan käytettävissä olleen teknisen tiedon ja voimassa olevien turvateknisten määräysten mukaisesti. Siitä huolimatta töissä voi esiintyä yksittäisiä jäännösriskejä.

- Halkaisukoneen aiheuttama sormien ja käsien loukkaantumisvaara, jos puuta tai alustaa ohjataan epäasianmukaisesti.
- Työkappaleen sinkoutuminen aiheuttaa vammoja, jos työkappaleen pidike on virheellinen tai sitä ohjataan väärin.
- Erityisten puun ominaisuuksien aiheuttama vaara (oksat, epätasainen muoto jne.)
- Sähkövirran aiheuttama vaara terveydelle, jos käytetään epäasianmukaisia virtajohtoja.
- Vedä virtapistoke irti pistorasiasta, ennen kuin alat suorittaa säätö- tai huoltotöitä.
- Lisäksi kaikista asianmukaisista toimenpiteistä huolimatta voi jäljelle jäädä piileviä jäännösriskejä.
- Jäännösriskit voidaan minimoida noudattamalla käyttöohjeen lisäksi kohdissa ”Turvallisuusohjeet” ja ”Määräystenmukainen käyttö” olevia ohjeita.

Onnettomuuksien torjuntastandardit
Konetta saa käyttää ainoastaan ammattitaitoiset henkilöt, jotka ovat tutustuneet käyttöohjeeseen.
Ennen käyttöönottoa on tarkastettava turvalaitteiden eheys ja täysi toimivuus.
Ennen käyttöönottoa tulee tutustua koneen ohjausmekanismeihin käyttöohjeen mukaisesti.
Koneen määritettyä suorituskykyä ei saa ylittää. Konetta ei saa missään tapauksessa käyttää muuhun kuin sille määritettyyn käyttötarkoitukseen.
Koneen käyttömaan lakien mukaisesti tulee henkilöstön käyttää tässä määritettyä työvaatetusta. Väljien, hulmuavien asujen, vöiden, sormusten ja kaulaketjujen käyttö on kielletty. Pitkät hiukset tulee sitoa kiinni.
Työskentelypaikka tulee aina pitää järjestyksessä ja puhtaana, työkalut, varusteet ja ruuviavaimet säilyttää kantomatkan päässä.

Konetta puhdistettaessa tai huollettaessa se ei saa missään tapauksessa olla liitettynä sähköverkkoon.
Koneen käyttö ilman suojalaitteita tai suojavarusteiden ollessa kytkettynä pois toiminnasta on ehdottomasti kielletty.
Suojalaitteiden poistaminen tai muuttaminen on ehdottomasti kielletty.

Ennen minkään huolto- tai säätötoimenpiteiden suorittamista tulee käyttöohje lukea huolellisesti.

Tässä määritettyä säännöllistä huoltosuunnitelmaa tulee noudattaa turvallisuussyistä sekä koneen tehokkaan käytön takaamiseksi.

Turvakilpien tulee aina olla puhtaita ja luettavissa, ja niitä on noudatettava tarkasti onnettomuuksien välttämiseksi. Mikäli kilvet vaurioituvat, häviävät tai kuuluvat vaihdettuihin osiin, täytyy ne korvata uusilla valmistajalta tilattavilla alkuperäiskilvillä, jotka kiinnitetään määritettyyn paikkaan.
Tulipalon syttyessä on käytettävä jauhemaista sammutusainetta. Laitteiston paloa ei saa sammuttaa oikosulkuvaaran vuoksi vesisuihkulla.
Mikäli paloa ei saada heti sammutettua, tulee laitteesta ulostulevista nesteistä huolehtia.
Pidempään kestävässä palossa voi öljysäiliö tai paineiset johdot räjähtää: varmista, ettei kukaan ole kosketuksissa ulostulevien nesteiden kanssa.

6. Tekniset tiedot

	Compact 12t	Compact 15t
Mitat SxLxK mm	1160x960x1100 / 1650	
Kääntöpöydän korkeus mm	320	
Työskentelykorkeus mm	920	
Puun pituus cm	1070 / 750	
Teho enintään t*	12	15
Hydraulipaine MPa	23,3	25,6
Sylinterin iskunpituus (cm)	55,0	
Syöttönopeus cm/s	5,2	5,2
Palautusnopeus cm/s	22	22
Öljymäärä l	8,0	
Puun halkaisija min./ maks. (cm)	9 – 40	
Paino kg	191	
Käyttökoneisto		
Moottori V/Hz	400/50	400/50
Ottoteho P1 kW	3,5	3,5
Antoteho P2 kW	2,5	2,5
Ottovirta A	14	
Oikosulun kestävyys kA	1	
käyttötapa	S6/40% / IP54	
Moottorin kierrosluku 1/min	2800	
Moottorinsuoja	kyllä	
Vaihemuuntaja	kyllä	

Oikeus teknisiin muutoksiin pidätetään!

* Suurin saavutettava halkaisuvoima riippuu halkaistavan tuotteen vastuksesta ja voi vaihdella hydrauliikkalaitteen erilaisten vaikutussuureiden mukaan.

7. Purkaminen pakkauksesta

- Avaa pakkaus ja ota laite varovasti ulos.
- Poista pakkausmateriaali sekä pakkaus- ja kuljetusvarmistukset (jos sellaiset on).
- Tarkasta, onko toimituksen sisältö täydellinen.
- Tarkasta, onko laitteessa tai lisäosissa kuljetusvaurioita. Valitukset on annettava heti kuljettajan tiedoksi. Myöhemmin tehtyjä reklamaatioita ei hyväksytä.
- Säilytä pakkausta mahdollisuuksien mukaan takuuajan päättymiseen asti.
- Perehdy tuotteeseen käyttöohjeen avulla ennen sen käyttöä.
- Käytä lisävarusteina ja kulutus- ja varaosina vain alkuperäisiä osia. Voit ostaa varaosia alueellasi toimivalta alan jälleenmyyjältä.
- Ilmoita tilauksissa tuotteen tuotenumero ja valmistusvuosi.

⚠ VAROITUS!
Nielemis- ja tukehtumisvaara!
Pakkausmateriaali ja pakkaus- tai kuljetustuet eivät ole lasten leikkikaluja. Muovipussit, kalvot ja pienet osat voivat aiheuttaa tukehtumisen.

- Pidä pakkausmateriaali, pakkaus- ja kuljetustuet poissa lasten ulottuvilta.

8. Asennus / ennen käyttöönottoa

⚠ Huomio!
Asenna laite ehdottomasti täydellisesti ennen kuin otat sen käyttöön!

Pakkausteknisistä syistä scheppach-halkaisukonetta ei ole koottu kokonaisuudessaan.

Käyttövarsien asennus, kuva 7

- Rasvaa liukulevy (5d) kevyesti.
- Ohjaa käyttövarsi (5) aukon kanssa poikittaisliitokseen (5c).
- Aseta kuusioruuvi M8x30, (5b) levyn kanssa ylhäältä, kiinnitä levyn ja lukkomutterin kanssa alhaalta niin, että käyttövartta voi edelleen liikuttaa.
- Asenna vasen käyttövarsi 5a samalla tavalla (5c), kuva 8, ohjaa lisäksi ylempi kytkinvipu kytkintangon aukon (5d) läpi, kuva 1

Kulkupyörien asennus, kuva 5
- Pistä pyörän akseli (12a) reikien läpi.
- Asenna molemmille puolille levy (12b). kulkupyörä (12), levy (12b).
- Paina pölykapseli (12c) molemmille puolille.

Suojakaaren asennus, kuva 8.
Liitä molemmat suojakaaret (9) pitimeen, käytä vasemmalla ja oikealla aluslevyä ja kuusioruuveja M10x55 ja kuusiomuttereita (9a) ja kiristä ne tiukalle.

Tukipyörän asennus, kuva 9
- Asenna oikea pyörän pidin (24) ja vasen pyörän pidin (25) kuusioruuveilla M10x25, levyllä ja mutterilla (25a) pitimeen, älä vielä kiristä ruuveja kireälle.
- Liitä holkki (26a) tukipyörään (26) ja liitä vasen ja oikea aluslevy (26b) sen päälle.
- Ota asennettu tukipyörä ja työnnä se liikkuvien pyörän pitimien väliin ja asenna kuusioruuvi M10x70 levyn ja mutterin 26c kanssa ja kiristä ne.
- Kiristä kaikki 4 ruuvia (25a) pyörän pitimiin.

Tuen asennus, kuva 1
Asenna tuki (15) kuusioruuveilla M10x25 ja levyllä (15a) peruslevyyn.

Ketjukoukun asennus, kuva 6
Asenna ketjukoukku (22) kuusioruuveilla M12x35, levyllä ja mutterilla (22a) halkaisupylväässä (3) olevaan pitimeen

Rungonnostimen asennus, kuva 5
- Asenna rungonnostin (19) kuusioruuvilla M12x70, levyllä ja mutterilla (19a) peruslevyssä olevaan pitimeen, mutterin on oltava pyörien sunnassa oikealla puolella!
- Työnnä rungonnostimen tuki (18) aukkoon ja kierrä lieriöruuvi M6 (18a) ylös putkeen.
- Kiinnitä ketju (20) kuusioruuvilla M10x30, levyllä ja mutterilla (20a) ulos kielekkeeseen, kierrä mutteria vain sen verran kiinni, että ketju voi liikkua vapaasti. Huomio! Ketjua on voitava pyörittää kevyesti ruuvin päällä!

Lukitusvivun asennus, kuva 2
- Liitä lukitusvipu (21) pitimeen, käytä vasemmalla ja oikealla aluslevyä ja kuusioruuveja M10x55 ja kuusiomuttereita (21a) ja kiristä ne tiukalle.
- Tarkasta lukituksen (21b) kevytliikkeisyys!

9. Työohjeita

Iskunpituuden rajoitus lyhyitä puita työstettäessä, kuva 12
- Aja halkaisukiila haluttuun asentoon.
- Vedä pysäytysvivusta.
- Kytke moottori pois päältä.
- Löysää kiinnitysruuvi A.
- Ohjaa iskunpituuden säätötanko B ylös, kunnes rajoitin pysäyttää sen.
- Kiristä kiinnitysruuvi A uudelleen.
- Kytke moottori päälle.
- Tarkasta yläasento.

10. Käyttöön ottaminen

⚠ Huomio!
Asenna laite ehdottomasti täydellisesti ennen kuin otat sen käyttöön!

Öljytaso on tarkastettava aina ennen käyttöä, katso luku ”Huolto”!

Paikalleen asettaminen
Valmistele työpaikka, johon kone aiotaan asettaa. Varaa käyttöön riittävästi tilaa voidaksesi työskennellä turvallisesti ja ilman häiriötekijöitä.
Kone on suunniteltu käytettäväksi tasaisilla pinnoilla ja se on asetettava tasaiselle, tukevalle alustalle varmasti.

Toiminnan tarkastus
Toiminta on tarkastettava aina ennen käyttöä.

- Toimenpide:
  - Paina molemmat kahvat alas.

- Tulos:
  - Halkaisukiila siirtyy alas - noin 10 cm pöydän yläpuolelle.

- Toimenpide:
  - Vapauta kahva.

- Tulos:
  - Halkaisukiila pysyy valitussa asennossa.

- Toimenpide:
  - Vapauta molemmat kahvat

- Tulos:
  - Halkaisukiila siirtyy takaisin yläasentoon.

Käyttöönotto

Varmista, että kone on asennettu kokonaan ja määräystenmukaisesti. Tarkasta aina ennen käyttöä:

- liitäntäjohdot vioittuneiden kohtien (halkeamat, viillot ja vastaavat) osalta,
- onko koneessa mahdollisesti vaurioita,
- onko kaikki ruuvit kiristetty tiukalle,
- onko hydrauliikkajärjestelmässä vuotokohtia ja
- öljytaso

Kun ympäristön lämpötila on alle 5°C, tulee halkaisukonetta käyttää 15 minuuttia joutokäynnillä, jotta hydrauliöljy lämpenee.

Ilmaus, kuva 14

Poista ilma hydrauliikkalaitteistosta ennen kuin otat halkaisukoneen käyttöön.

- Avaa ilmanpoistoventtiili (A) muutama kierros, jotta ilma voi poistua öljysäiliöstä.
- Jätä korkki auki käytön ajaksi.
- Sulje korkki uudelleen ennen halkaisukoneen liikuttamista, koska muuten öljyä voi vuotaa ulos.

Jos ilmaa ei poisteta hydrauliikkalaitteistosta, sisälle jäävä ilma vioittaa tiivisteitä ja halkaisukone vahingoittuu!

Sähköturvallisuus

Liitä sähkötyökalu enintään 16A:n suojatun suojapistorasian kautta verkkovirtaan. Suosittelemme asentamaan vikavirtasuojan, jonka laukaisuvirta on enintään 30 mA. Kysy neuvoa sähköasentajalta.

Päälle-/pois kytkeminen, kuva 7

- Kytke päälle painamalla vihreää nappia.
- Kytke pois painamalla punaista nappia.

Huomautus:

Tarkasta päälle-/pois-kytkentäyksikön toiminta aina ennen käyttöä kytkemällä se kerran päälle ja pois päältä.

Uudelleenkäynnistymisvarmistus virtakatkoksen varalta (nollajännitelaukaisin)

Jos tapahtuu virtakatkos tai pistoke vedetään vahingossa irti tai sulake on viallinen, laite kytkeytyy automaattisesti pois. Uudelleenkäynnistystä varten on painettava kytkinyksikössä olevaa vihreää nappia.

Halkaiseminen

- Rungonnostimen (19), kuva 13, on oltava lukittuna yläasentoon
- Aseta puu peruslevylle (17), kuva 1, ja pidä sitä paikoillaan käyttövarsien (5, 5a) molemmilla pitotarraimilla (4). Sijoita puunpalanen halkaisukiilan (2) keskelle, paina molemmat käyttövivut (7) alas. Kun halkaisukiila (2) pureutuu puuhun, liikuta käyttövarsia (5, 5a) n. 2 cm irti puusta painamalla samalla käyttövipuja (7) alas. Näin estetään pitotarrainten (4) vaurioituminen!
- Liikuta halkaisukiilaa (2) niin pitkälle alas, että puu on halkaistu. Mikäli puu ei halkea täysin ensimmäisellä halkaisuiskulla, vapauta molemmat käyttövivut (7) hitaasti ja liikuta halkaisukiila (2) ja puukappale varovasti ylös pääteasentoon asti. Sen jälkeen kääntöpöytä (8), kuva 13, käännetään kädellä tai jalalla sisäänpäin, kunnes lukituskoukku (10), kuva 1, lukittuu paikoilleen. Suorita nyt toinen halkaisuisku, kunnes puu on kokonaan halkaistu. Poista halot ja käännä kääntöpöytä jälleen jalalla tai kädellä takaisin paikoilleen.

Rungonnostimen käyttö

Rungonnostimen yleiset ohjeet:

- Rungonnostimen ketjun saa turvallisuussyistä ripustaa ketjukoukkuun (22) vain ketjun viimeisestä lenkistä.
- Varmista, että rungonnostimen työalueella ei ole yhtään henkilöä.

Rungonnostimen käyttö:

- Avaa rungonnostimen lukitusvipu (21b), jotta nostoputki voi liikkua vapaasti.
- Siirrä halkaisuterää niin paljon alaspäin, että rungonnostimen nostoputki on kokonaan maassa.
- Tässä asennossa halkaistava puunrunko voidaan vierittää nostoputken päälle. Puunrungon on oltava kahden kiinnityksen välisellä alueella.
- Vedä pysäytysvipua (16) eteenpäin ja anna halkaisuterän siirtyä hitaasti ylöspäin.
- Rungonnostin liikkuu ylöspäin ja asettaa rungon peruslevyn päälle.
- Suuntaa puunrunko nyt halkaisukiilan keskelle ja halkaise se. (katso työohjeet kohdassa ”Halkaiseminen”)
- Poista halkaistu puu sen jälkeen. Uusi puunrunko voidaan halkaista kuvatulla tavalla.

Varo!
Älä seiso rungonnostimen työalueella! Loukkaantumisvaara!

Rungonnostimen asettaminen lepoasentoon:
Kun rungonnostin ei ole käytössä, sitä käytetään toisena suojavartena. Tätä varten varsi asetetaan ylös, kunnes se lukittuu lukitusvipuun.

Rungonnostimen kuljetusasento:
Ohjaa rungonnostinta kädellä ylös, kunnes se lukittuu paikalleen.

Huomio!
Pidä peruslevy aina puhtaana, jotta kääntöpöytä voidaan lukita kunnolla lukituskoukuilla.

- Halkaise vain suoraan sahattuja puita.
- Halkaise puu pystyasennossa.
- Älä koskaan halkaise lappeellaan tai poikittain.
- Kun halkaiset puuta, käytä sopivia käsineitä.

Työn lopetus
- Aja halkaisukiila ala-asentoon.
- Vedä pysäytysvivusta (16) (kuva 12)
- Kytke laite pois päältä ja vedä virtapistoke irti pistorasiasta.
- Sulje ilmanpoistoruuvi.
- Noudata yleisiä huolto-ohjeita.

Sähköliitäntä
Asennettu sähkömoottori on liitetty käyttövalmiiksi. Liitäntä vastaa asiaankuuluvia Saksan sähkötekniikan liiton (VDE) ja standardoimisliiton (DIN) määräyksiä.

Asiakkaan sähköliitännän sekä käytetyn jatkojohdon on vastattava näitä määräyksiä.
- Tuote täyttää standardin EN 61000-3-11 vaatimukset ja sitä koskevat erikoisliitäntäehdot. Tämä tarkoittaa, että käyttö vapaasti valittavissa liitäntäpaikoissa ei ole sallittua.
- Tuote voi epäsuotuisissa verkkovirtaolosuhteissa johtaa väliaikaisiin jännitteen heilahteluihin.
- Tuote on tarkoitettu käytettäväksi ainoastaan liitäntäpaikoissa, joissa
  a) suurinta sallittua verkkoimpedanssia ”Z” (Zmax. = 0,382 Ω) ei saa ylittyä, tai
  b) joissa verkon jatkuva virtakuormitettavuus on vähintään 100 A vaihetta kohden.
- Sinun on käyttäjänä, tarvittaessa sähkölaitokselta kysymällä, varmistettava, että liitäntäpaikka, josta aiot käyttää tuotetta, täyttää toisen näistä kahdesta mainitusta vaatimuksesta a) tai b).

Tärkeä huomautus
Jos moottori ylikuormittuu, kytkeytyy se itsestään pois päältä. Jäähtymisajan kuluttua (aika vaihtelee) moottori voidaan kytkeä uudelleen päälle.

Viallinen sähköliitosjohto
Sähkön liitosjohtoon syntyy usein eristevaurioita.

Syynä tähän voi olla:
- Painaumakohdat, jos liitosjohdot viedään ikkunoiden tai ovenraon läpi.
- Taitekohdat liitosjohdon ollessa kiinnitetty tai johdettu väärin.
- Viiltokohdat ajettaessa liitosjohdon ylitse.
- Eristevauriot repäistäessä irti seinäpistorasiasta.
- Eristeen vanhenemisesta aiheutuvat halkeamat.

Tällaisia vahingollisia sähköliitosjohtoja ei saa käyttää, sillä ne ovat eristevaurioiden vuoksi hengenvaarallisia. Tarkasta säännöllisesti, onko liitosjohdoissa vaurioita. Varmista, ettei liitosjohto tarkastettaessa ole kiinni virtaverkossa.

Liitäntäjohtojen on vastattava asiaankuuluvia Saksan sähkötekniikan liiton (VDE) ja standardoimisliiton (DIN) määräyksiä. Käytä vain sellaisia liitosjohtoja, joissa on merkintä H07RN.

Tyyppimerkinnän painatus liitosjohdossa on pakollista.

Kolmivaihemoottori 400 V / 50 Hz
Verkkojännite 400 V / 50 Hz.
Verkkoliitännän ja jatkojohdon tulee olla 5-johtimisia = 3 P + N + SL. - (3/N/PE).

Verkkoliitäntä varmistetaan maks. 16 A sulakkeella.

Jos verkkoliitäntä tai sijaintipaikka vaihdetaan, pyörimissuunta on tarkastettava. Tarvittaessa napaisuus on vaihdettava.
Kierrä napaisuuden vaihtajaa (400 V) laitepistokkeessa. (Kuva 15).

11. Puhdistus, huolto ja korjaaminen

Huomio!
Vedä virtapistoke irti aina ennen puhdistus-, huolto- ja korjaustöiden suorittamista.

Varustelu-, säätö- ja puhdistustöitä saa suorittaa vain moottorin ollessa sammutettuna.

Kokeneet korjaajat voivat tehdä pieniä korjauksia koneeseen itse.

Teetä sähkölaitteiston korjaus- ja huoltotyöt ainoastaan sähköalan ammattilaisella.
Kaikki suoja- ja turvalaitteet on korjaus- ja huoltotöiden suorittamisen jälkeen asennettava heti takaisin paikoilleen.

Suosittelemme:
- Puhdista kone jokaisen käyttökerran jälkeen perusteellisesti!
- Halkaisukiila
  - Halkaisukiila on kuluva osa, joka on teroitettava tarvittaessa.
- Kahden käden suojalaite
  - Yhdistetyn pidätin- ja ohjauslaitteen on aina oltava helposti liikkuva. Voitele tarvittaessa muutamalla tipalla öljyä.
- Liikkuvat osat
  - Pidä halkaisuterän ohjaimet puhtaana. (Lika, puulastut, kuoret jne.)
  - Voitele liukukiskot ruiskutettavalla öljyllä tai rasvalla
- Tarkasta hydrauliikan öljytaso.
  - Tarkasta hydrauliikan liitäntöjen ja kierreliitinten tiiviys ja kuluminen. Mahd. kiristä kierreliitännät.

Tarkasta öljytaso
Hydrauliikkalaitteisto on suljettu järjestelmä, johon kuuluu öljysäiliö, öljypumppu ja ohjausventtiili. Tarkasta voiteluöljymäärä säännöllisesti ennen jokaista käyttöönottoa. Liian alhainen öljytaso vahingoittaa öljypumppua.

Huomautus:
Öljytaso täytyy tarkastaa halkaisuterän ollessa ajettuna sisään. Öljynmittatikku sijaitsee halkaisupöydän alla täyttöruuvissa A (kuva 8) ja siinä on 2 lovea. Mikäli öljytaso on alemmassa lovessa, tämä vastaa vähimmäisöljytasoa. Jos näin on, täytyy öljyä täyttää lisää. Ylempi lovi osoittaa enimmäisöljytason.

Halkaisukone on ajettava sisään ennen tarkastusta, koneen on oltava vaakasuorassa asennossa.

Milloin öljy vaihdetaan?
Ensimmäinen öljynvaihto 50 käyttötunnin jälkeen, sen jälkeen 500 käyttötunnin välein.

Öljynvaihto, kuva 14
- Aja halkaisupylväs kokonaan sisään.
- Aseta vähintään 8 litran säiliö halkaisukoneen alapuolelle.
- Avaa ilmanpoistoventtiili A
- Avaa poistoruuvi B, jotta öljy voi valua ulos.
- Sulje poistoruuvi uudelleen ja kiristä hyvin.
- Lisää 8 litraa uutta hydrauliöljyä puhtaan suppilon avulla.
- Aseta ilmanpoistokorkki takaisin paikoilleen.

Hävitä poistettava käytetty öljy asianmukaisesti toimittamalla sen paikalliseen käytetyn öljyn keräyspaikkaan. Käytetyn öljyn päästäminen maaperään tai sekoittaminen muihin jätteisiin kielletty.

Suosittelemme seuraavia hydrauliöljyjä:
- Aral Vitam gf 22
- BP Energol HLP-HM 22
- Mobil DTE 11
- Shell Tellus 22
- tai arvoiltaan vastaava.

Älä käytä muita öljytyyppejä!
Muiden öljyjen käyttö vaikuttaa hydrauliikkasylinterin toimintaan.

Halkaisupylväs
Halkaisukoneen pylväs on rasvattava kevyesti ennen käyttöönottoa. Tämä toimenpide on toistettava 5 käyttötunnin välein. Levitä rasvaa tai suihkutettavaa öljyä kevyesti. Pylväs ei saa käydä kuivaksi.

Hydrauliikkalaitteisto
Hydrauliikkalaitteisto on suljettu järjestelmä, johon kuuluu öljysäiliö, öljypumppu ja ohjausventtiili
Tehtaalla viimeisteltyä järjestelmää ei saa muuttaa eikä peukaloida.

Tarkasta öljyntaso säännöllisesti.
Liian alhainen öljytaso vahingoittaa öljypumppua.
Tarkasta hydrauliikkaliitäntöjen ja ruuviliitosten tiiviys säännöllisesti – kiristä tarvittaessa.

Ennen huolto- tai tarkistustöitä työskentelypaikka on puhdistettava ja huolehdittava, että hyväkuntoiset, soveltuvat työkalut ovat saatavilla.
Tässä annetut ajanjaksot koskevat normaaleja käyttöolosuhteita. Jos konetta käytetään raskaalla kuormituksella, ajat lyhenevät vastaavasti.
Puhdista koneen verhoukset, suojukset ja ohjausvivut pehmeällä, kuivalla tai neutraalilla puhdistusaineella kostutetulla liinalla. Älä käytä liuotinaineita, kuten alkoholia tai bensiiniä, muutoin pinnat saattavat vaurioitua. Pidä öljyt ja voitelurasvat asiattoman henkilöstön ulottumattomissa. Lue säiliöiden ohjeet huolellisesti ja noudata niitä tarkasti. Vältä suoraa ihokontaktia ja huuhtele huolellisesti käytön jälkeen.

Liitännät ja korjaukset
Sähkövarusteiden liitännät ja korjaukset saa tehdä vain sähköalan ammattilainen.

Ilmoita tiedusteluissa seuraavat tiedot:
- Moottorin virtatyyppi
- Koneen tyyppikilven tiedot
- Moottorin tyyppikilven tiedot

Huoltotietoja
Huomaa, että tämän tuotteen seuraavat osat altistuvat käytönmukaiselle ja luonnolliselle kulumiselle tai että seuraavia osia tarvitaan kuluvina materiaaleina.
Kuluvat osat*: Halkaisukiila

* eivät välttämättä sisälly toimitukseen!

Varaosia ja tarvikkeita saa asiakaspalvelupisteistämme. Skannaa sitä varten etusivulla oleva QR-koodi.

12. Kuljetus

Kuljetus käsin, kuva 10
Halkaisukoneen kuljettamista varten halkaisukiila (3) on ajettava kokonaan alas. Kallista halkaisukonetta halkaisupylväässä olevalla kahvalla (1), kunnes kone kallistuu tukipyöränsä (26) varaan ja sitä voidaan liikuttaa.

Kuljetus nosturilla, kuva 11
Kiinnitä hihna vasemmalle puolelle ylemmän suojakaaren pitimeen ja oikealle puolelle lukitusvivun pitimeen, ja nosta konetta varovasti!
Älä koskaan nosta halkaisukiilasta!

13. Varastointi

Varastoinnissa on noudatettava seuraavia olosuhteita:
- kuiva, katettu varastointipaikka
- kosteus enintään 80 %
- lämpötila-alue -20 °C - +60 °C

Konetta tulee käyttää seuraavissa ympäristöolosuhteissa:

	minimi	maksimi	suositus
lämpötila	5 C°	40 C°	16 C°
kosteus		95 %	70 %

Säilytä työkalua alkuperäisessä pakkauksessaan.
Peitä työkalu suojataksesi sitä pölyltä tai kosteudelta.
Säilytä käyttöohje työkalun läheisyydessä.

14. Hävittäminen ja kierrätys

Laite on kuljetusvaurioiden välttämiseksi pakkauksessa. Tämä pakkaus on raaka-ainetta ja siten käytettävissä uudelleen tai se voidaan viedä kyseisen raaka-aineen kierrätykseen.

Laite ja sen lisätarvikkeet koostuvat eri materiaaleista, kuten esim. metallista ja muovista. Toimita vialliset rakenneosat erikoisjätteen keräykseen. Kysy neuvoa jätelaitokselta tai kunnanvirastosta!

Kone ei sisällä mitään terveydelle tai ympäristölle haitallisia aineita, sillä se on valmistettu täysin kierrätettävistä tai tavalliseen tapaan hävitettävistä materiaaleista.
Konetta hävittäessäsi ota yhteyttä erityisiin alan yrityksiin tai pätevään ammattihenkilöön, joka tuntee mahdolliset riskit, joka on lukenut tämän käyttöohjeen ja noudattaa sitä tarkasti.

Jos kone on käytetty loppuun, toimi seuraavasti ja noudata kaikkia määrättyjä onnettomuuksien ehkäisymääräyksiä:
- katkaise virransyöttö (sähkö tai voimanotto),
- poista kaikki virtajohdot ja vie ne erityiseen koontipaikkaan kyseisen maan määräysten mukaisesti.
- Tyhjennä öljysäiliö ja vie öljy tiiviissä astiassa koontipaikkaan kyseisen maan määräysten mukaisesti.
- Vie kaikki muut koneen osat romunkeräykseen kyseisen maan määräysten mukaisesti.

Vanhat laitteet eivät kuuluu kotitalousjätteisiin!

Tämä symboli osoittaa, ettei tuotetta saa hävittää kotitalousjätteen seassa sähkö- ja elektroniikkalaitteiden hävittämistä koskevan direktiivin (2012/19/EU) ja kansallisten lakien mukaisesti. Tuote on toimitettava asianmukaiseen koontipaikkaan. Tämä voi tapahtua palauttamalla tuote ostettaessa vastaava tuote tai toimittamalla tuote valtuutettuun koontipaikkaan sähkö- ja elektroniikkalaitteiden jälleenkäsittelyä varten. Epäasianmukaisella vanhojen laitteiden käsittelyllä saattaa olla negatiivisia vaikutuksia ympäristölle ja ihmisten terveydelle sähkö- ja elektroniikkalaitteiden usein sisältämien mahdollisten vaarallisten aineiden vuoksi. Lisäksi tuotteen asianmukainen hävitys edesauttaa luonnollisten resurssien tehokasta hyödyntämistä. Tietoja vanhojen laitteiden keräyspisteistä saat kuntasi hallinnosta, julkisoikeudellisesta jätehuollosta, valtuutetusta sähkö- ja elektroniikkalaitteiden hävityspisteestä tai jätelaitokselta.

15. Ohjeet häiriöiden poistoon

Seuraavassa taulukossa on esitetty mahdolliset häiriöt ja kuvattu, mistä saat apua, jos laitteesi ei joskus toimi oikein. Jos et pysty paikallistamaan ja poistamaan ongelmaa, ota yhteyttä huoltoliikkeeseen.

Häiriö	Mahdolliset syyt	Ratkaisu	Vaaran vakavuusaste
Hydrauliikkapumppu ei käynnisty	Jännite puuttuu	Tarkasta, onko johdot kytketty virransyöttöön	Sähköiskun vaara Tämän työn saa suorittaa ainoastaan huoltosähköasentaja.
	Moottorin lämpökytkin on kytkeytynyt pois	Kytke moottorin kotelon sisällä oleva lämpökytkin uudelleen päälle	
Pylväs ei liiku alaspäin	Alhainen öljyntaso	Tarkasta öljyntaso ja lisää öljyä	Likaantumisvaara Tämän työn saa suorittaa koneen käyttäjä.
	Jotain vivuista ei ole liitetty	Tarkasta vipujen kiinnitys	Viiltovaara Tämän työn saa suorittaa koneen käyttäjä.
	Likaa kiskoissa	Puhdista pylväs	
Moottori käynnistyy, mutta pylväs ei liiku alaspäin	Vaihtovirtamoottorin kiertosuunta on väärä	Tarkasta moottorin kiertosuunta ja aseta se oikein	

Huolto ja korjaustyöt

Kaikki huoltotyöt on teetettävä ammattihenkilöllä tämän käyttöohjeen mukaisesti. Ennen kaikkia huoltotöitä on suoritettava kaikki mahdolliset varotoimenpiteet, sammutettava moottori ja katkaistava virransyöttö (irrota pistoke). Kiinnitä koneeseen kilpi, jossa ilmoitetaan koneen olevan poissa käytöstä: ”Kone ei käytössä huoltotöiden vuoksi. asiattomat eivät saa oleskella koneen läheisyydessä tai käynnistää sitä.”

Forklaring til symbolerne på maskinen

Symbolerne i denne manual skal henlede din opmærksomhed på eventuelle risici. Det er vigtigt, at du forstår sikkerhedssymbolerne og forklaringerne i forbindelse med symbolerne. Selve advarslerne afhjælper ikke risici og kan ikke erstatte korrekte foranstaltninger til forebyggelse af ulykker.

	Før ibrugtagning skal håndbogen læses igennem
	Uheldssikkert fodværn påbudt
	Benyt arbejdshandsker
	Brug høreværn
	Brug beskyttelsesbriller
	Benyt hjelm
	Adgang forbudt for uvedkommende
	Rygning er forbudt i arbejdsområdet
	Hydraulikolie må ikke løbe ud på jorden. Bortskaf den gamle olie korrekt (i henhold til lokale miljøforskrifter). Det er forbudt at aftappe spildolie ud på jorden eller at blande det med affald.
	Det er forbudt at fjerne eller ændre beskyttelses- og sikkerhedsudstyr.
	Kun brugeren må stå i maskinens arbejdsområde. Hold uvedkommende personer samt hus- og nyttedyr væk fra farezonen (min. 5 m afstand).
	Undlad at fjerne fastklemte træstammer med hænderne.
	Pas på! Inden reparations-, vedligeholdelses- eller rengøringsarbejde skal man slukke motoren og trække netstikket ud.

	Snit- og klemningsfare; rør aldrig ved farlige områder, så længe kløvekniven er i bevægelse.
	Højspænding, livsfare!
	Maskinen må kun betjenes af én person!
	Løsn udluftningsskruen ca. 2 omgange inden arbejdsstart. Sluk inden transport.
	Forsigtig! Bevægelige værktøjer!
	Undlad at transportere apparatet liggende!
	Motorens drejeretning
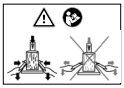	Fastgør træstykket med begge betjeningsarme Åbn betjeningsarmene en smule, når kløvekniven er gået ind i træstykket. Men ikke helt.

Indholdsfortegnelse: Side:

1. Indledning 317
2. Beskrivelse af apparatet 317
3. Leveringsomfang 317
4. Tilsigtet brug 318
5. Sikkerhedsforskrifter 318
6. Tekniske data 323
7. Udpakning 323
8. Opbygning / Før ibrugtagning 323
9. Arbejdsinstrukser 324
10. Ibrugtagning 324
11. Rengøring, vedligeholdelse og reparation 327
12. Transport 328
13. Opbevaring 328
14. Bortskaffelse og genbrug 328
15. Afhjælpning af fejl 329

1. Indledning

Producent:
Scheppach GmbH
Günzburger Straße 69
D-89335 Ichenhausen

Kære kunde,
Vi ønsker dig rigtig god fornøjelse og held og lykke med arbejdet med dit nye apparat.

Bemærk:
Iht. den gældende lov om produktansvar hæfter producenten af denne maskine ikke for skader, der opstår på eller i forbindelse med denne maskine i forbindelse med:

- forkert behandling
- Tilsidesættelse af brugsanvisningen,
- Reparation foretaget af tredjepart og/eller af ikke-autoriserede fagfolk
- Montering og udskiftning af uoriginale reservedele
- ikke-tilsigtet brug
- Svigt af det elektriske anlæg som følge af tilsidesættelse af de elektriske forskrifter og VDE-bestemmelserne 0100, DIN 57113 / VDE 0113

Vær opmærksom på følgende:
Læs hele brugsanvisningens tekst igennem før montering og før ibrugtagning.
Formålet med denne brugsanvisning er at gøre det lettere for dig at lære apparatet at kende og benytte det som tilsigtet.
Brugsanvisningen indeholder vigtige oplysninger om, hvordan man bruger apparatet sikkert, professionelt og økonomisk, og hvordan man undgår farer, sparer reparationsomkostninger, reducerer driftsstop og øger apparatets driftssikkerhed og levetid.
Udover sikkerhedsbestemmelserne i denne brugsanvisning skal de forskrifter vedr. brug af apparatet, der måtte gælde i det enkelte land (brugslandet), overholdes til punkt og prikke.
Opbevar brugsanvisningen i nærheden apparatet; pak den ind i en plastikpose, så den er beskyttet mod snavs og fugt. Den skal læses og overholdes nøje af alle betjeningspersoner, før arbejdet startes.
Arbejde på apparatet på kun udføres af personer, der er instrueret i brug af apparatet, og som er informeret om de dermed forbundne farer. Den lovmæssige mindstealder skal overholdes.

Ud over sikkerhedsanvisningerne i denne brugsanvisning og de særlige forskrifter, der gælder i brugslandet, skal de almindeligt anerkendte, tekniske regler, der gælder i forbindelse med brug af træbearbejdningsmaskiner, overholdes.
Vi fraskriver os ethvert ansvar for uheld eller skader, der måtte opstå som følge af manglende overholdelse af denne vejledning og sikkerhedsinstrukserne.

2. Beskrivelse af apparatet fig. 1-4

1. Håndtag
2. Kløvekile
3. Kløvesøjle
4. Holdeklo
5. Højre betjeningsarm
5a. Venstre betjeningsarm
6. Grebsbeskyttelse
7. Betjeningsarme
8. Svingbord
9. Beskyttelsesbøjler
10. Fastlåstningskrog
11. Ventilationskappe
12. Hjul
13. Kontakter og stik
14. Motor
15. Støtter
16. Stophåndtag
17. Grundplade
18. Stammeløfterstøtte
19. Stammeløfter
20. Kæde
21. Låsearm
22. Kædekrog
23. Magnetanslag
24. Højre hjulholder
25. Venstre hjulholder
26. Støttehjul

3. Leveringsomfang

- Hydraulisk træspalter
- Smådele/medfølgende pose
- Brugsanvisning

4. Tilsigtet brug

Maskinen er i overensstemmelse med det gældende EF-maskindirektiv.

- Hydraulik-træspalteren må kun anvendes til stående drift; træ må kun spaltes stående i retning med årerne. Dimensioner for træ, der kan spaltes:
  - Træstykkelængde 75 - 107 cm
  - ø min./maks. 9 – 45 cm
- Træ må aldrig spaltes liggende eller imod årernes retning.
- Producentens sikkerheds-, arbejds- og vedligeholdelsesforskrifter samt målene i de tekniske data skal overholdes.
- De pågældende uheldsforebyggende forskrifter og de øvrige, almindeligt anerkendte, sikkerhedstekniske regler skal overholdes.
- Maskinen må kun bruges, vedligeholdes eller repareres af personer, der er fortrolige med dette arbejde og som er informeret om de farer, der kan opstå. Producenten fraskriver sig ansvaret for skader, der skyldes, at der er foretaget ændringer på maskinen på eget initiativ.
- Maskinen må kun bruges med originalt tilbehør og originalt værktøj fra producenten.
- Enhver anden form for anvendelse regnes som værende i strid med tilsigtet brug. Producenten fraskriver sig ansvaret for skader, der skyldes en forkert anvendelse; risikoen bæres alene af brugeren.

Maskinen må kun bruges til det tilsigtede formål. Enhver anden form for brug falder uden for den korrekte anvendelse. Brugeren, ikke producenten, bærer ansvaret for materielle skader eller personskader af enhver art, der måtte opstå som følge heraf.
Tilsigtet anvendelse omfatter også overholdelse af sikkerhedsanvisningerne og monteringsvejledningen samt driftsanvisningerne i betjeningsvejledningen.
Personer, der betjener og vedligeholder maskinen, skal være fortrolige med denne og være informeret om mulige farer.
Derudover skal de gældende uheldsforebyggende forskrifter overholdes meget nøje.
Andre, generelle regler inden for arbejdsmedicinske og sikkerhedstekniske områder skal overholdes.
Hvis der foretages ændringer på maskinen, bortfalder producentens ansvar for deraf følgende skader.
Maskinen må kun bruges med originale dele og originalt tilbehør fra producenten.

Producentens forskrifter vedrørende sikkerhed, arbejdsmåde og vedligeholdelse samt målene, som er angivet i de tekniske data, skal overholdes.

Vær opmærksom på, at vores apparater ikke er konstrueret til erhvervsmæssig, håndværksmæssig eller industriel brug. Vi fraskriver os ansvaret, hvis apparatet bruges i erhvervs-, håndværks- eller industrivirksomheder samt til lignende arbejde.

Bemærk
Inden maskinen tages i brug, skal man gøre sig fortrolig med tohånds-arm-betjeningen! Læs brugsanvisningen omhyggeligt.

Ekstra bemærkninger uden symboler:

- Huset må ikke tages af

I denne brugsanvisning er de steder, der omhandler din sikkerhed, forsynet med dette symbol: ⚠

5. Sikkerhedsforskrifter

Generelle sikkerhedshenvisninger

ADVARSEL: Når du bruger elværktøj, skal du følge nedenstående, grundlæggende sikkerhedsforanstaltninger for at reducere risikoen for brand, elektrisk stød og personskade.
Læs alle anvisninger, før du arbejder med dette værktøj.

- Læs og overhold alle sikkerheds- og farehenvisninger på maskinen.
- Sørg for, at alle sikkerheds- og farehenvisninger på maskinen altid er i læselig stand.
- Sikkerhedsanordningerne på maskinen må ikke afmonteres eller sættes ud af kraft.
- Kontrollér nettilslutningsledninger. Undlad at bruge defekte tilslutningsledninger.
- Kontroller, at tohåndsbetjeningen fungerer korrekt før ibrugtagning.
- Operatøren skal være mindst 18 år gammel. Lærlinge skal være mindst 16 år og må kun arbejde ved maskinen, hvis de er under opsyn.
- Brug arbejdshandsker under arbejdet.
- Udvis forsigtighed under arbejdet: Fare for skader på fingre og hænder forårsaget af kløveværktøjet.
- Brug egnede hjælpemidler til understøttelse ved kløvning af uhåndterlige dele.

- Omstillings-, indstillings- og rengøringsarbejde samt vedligeholdelse og afhjælpning af fejl må kun udføres ved slukket motor. **Træk netstikket ud!**
- Installation, reparation og vedligeholdelsesarbejde på elinstallationen må kun udføres af fagfolk.
- Alle beskyttelses- og sikkerhedsanordninger skal genmonteres omgående efter udført reparation og vedligeholdelse.
- Sluk motoren, når du forlader arbejdspladsen. **Træk netstikket ud!**

Ekstra sikkerhedsforskrifter for trækløvere

- Trækløveren må kun betjenes af én person.
- Bær værnemidler (beskyttelsesbriller/visir, handsker, høreværn, sikkerhedssko) som beskyttelse med mulig tilskadekomst.
- Kløv aldrig stammer, der indeholder søm, metaltråd eller andre genstande.
- Kløvet træ og træspåner udgør et farligt arbejdsområde. Der er risiko for at snuble, glide eller falde. Hold altid arbejdsområdet ryddeligt.
- Man må aldrig anbringe hænderne på bevægelige maskindele, mens maskinen er tændt.
- Kløv kun træstykker med en maksimal længde på 107 cm.
- Kontroller hydraulikledninger og slanger, før arbejdet påbegyndes
- Kontroller maskinens sikkerhedsanordninger og funktion
- Ræk ikke hænderne ind i kløveområdet
- Hvis træ sidder fast, skal du slukke for maskinen og forsigtigt fjerne træet.

1. Inden man benytter maskinen, skal man have læst brugs- og vedligeholdelseshåndbogen til fulde.
2. Man skal altid bære sikkerhedssko for at beskytte fødderne mod evt. faldende træstammer.
3. Man skal altid bære arbejdshandsker, der beskytter hænderne mod spåner og splinter, som kan opstå under arbejdet.
4. Man skal altid bære beskyttelsesbriller eller visir, der beskytter øjnene mod spåner og splinter, som kan opstå under arbejdet.
5. Det er forbudt at fjerne eller ændre beskyttelses- eller sikkerhedsudstyr.
6. Bortset fra brugeren er det forbudt at opholde sig inden for maskinens arbejdsradius. Ingen andre personer eller dyr må være til stede inden for en radius på 5 meter fra maskinen.
7. Udledning af brugt olie i miljøet er forbudt. Olien skal bortskaffes i overensstemmelse med lovgivningen i brugslandet.
8. Risiko for at skære hænderne eller få dem i klemme: rør aldrig ved farlige områder, så længe kløveværktøjet er i bevægelse.
9. Advarsel: vær altid opmærksom på stammeløfterens bevægelser.
10. Advarsel: fjern aldrig en stamme, som sidder fast i kløveværktøjet, med hænderne.
11. Advarsel: Før der udføres noget af det vedligeholdelsesarbejde, der er beskrevet i denne håndbog, skal man trække netstikket ud.
12. Advarsel: Spænding som angivet på typeskiltet.

PAS PÅ! Når der benyttes elværktøj, skal følgende principielle sikkerhedsforanstaltninger overholdes for at beskytte mod elektrisk stød, kvæstelses- og brandfare.
Læs alle disse anvisninger, før du bruger dette elværktøj, og opbevar sikkerhedsanvisningerne et godt og sikkert sted.

1. **Sikkert arbejde**
- Hold dit arbejdsområde i orden
- Uorden på arbejdsområdet kan føre til uheld.

2. **Tag højde for påvirkninger udefra**
- Udsæt ikke elværktøj for regn.
- Brug ikke elværktøj i fugtige eller våde omgivelser.
- Sørg for god belysning af arbejdsområdet.
- Brug ikke elværktøj, hvor der er fare for brand eller eksplosion.

3. **Beskyt dig mod elektrisk stød**
- Sørg for, at kroppen ikke kommer i berøring med jordforbundede dele (f.eks. rør, radiatorer, elektriske komfurer, køleskabe).

4. **Hold andre personer på afstand**
- Sørg for, at andre personer, især børn, ikke kommer i berøring med elværktøjet eller kablet. Hold dem væk fra dit arbejdsområde.

5. **Opbevar elværktøj, der ikke er i brug, et sikkert sted**
- Ubrugt elværktøj bør opbevares et tørt sted, der skal være aflåst, eller der befinder sig højt oppe; dette sted skal være uden for børns rækkevidde.

6. **Overbelast ikke dit elværktøj**
- De arbejde bedre og mere sikkert i det angivede ydelsesområde.

7. **Brug det rigtige elværktøj**
- Brug ikke effektsvage maskiner til tungt arbejde.
- Brug ikke elværktøjet til formål, det ikke er beregnet til.
- Brug f.eks. ikke en håndrundsav til at save i byggemaster eller brændeknuder.

8. **Brug egnet tøj**
- Brug ikke vidt tøj eller smykker, de kan blive trukket ind af bevægelige dele.
- Til arbejde ude i det fri anbefales det at bruge skridsikkert fodværk.
- Beskyt langt hår under et hårnet.

9. **Brug beskyttelsesudstyr**
- Brug beskyttelsesbriller.
- Benyt en åndedrætsmaske ved støvende arbejde.

10. **Brug ikke kablet til formål, det ikke er beregnet til**
- Brug ikke kablet til at trække stikket ud af stikkontakten med. Beskyt kablet mod varme, olie og skarpe kanter.

11. **Sikr emnet**
- Brug spændeanordninger til at fastholde emnet.
- Det er bedre end at holde det med hånden.

12. **Undgå anormal kropsholdning**
- Sørg for at stå sikkert og hold altid ligevægten.

13. **Plej dine værktøjer omhyggeligt**
- Hold skæreværktøjerne skarpe og rene for at kunne arbejde bedre og mere sikkert.
- Overhold anvisningerne vedr. smøring og værktøjsskift.
- Kontrollér elværktøjets tilslutningsledning med regelmæssige mellemrum, og få den udskiftet af en anerkendt fagmand, hvis den skulle blive beskadiget.
- Kontroller forlængerledningerne med regelmæssige mellemrum og erstat disse, hvis de er beskadiget.
- Hold håndtag tørre, rene og fri for olie og fedt.

14. **Træk stikket ud af stikkontakten**
- Når elværktøjet ikke er i brug, før vedligeholdelse.

15. **Lad ikke værktøjsnøgler blive siddende i værktøjet**
- Kontroller, at nøgler og indstillingsværktøjer er fjernet, før værktøjet tændes.

16. **Undgå utilsigtet start**
- Kontroller, at kontakten er slukket, når stikket sættes i stikdåsen.

17. **Brug forlængerledninger til områder udendørs**
- Brug til arbejde ude i det fri kun forlængerledninger, der er godkendt og mærket hertil.

18. **Vær opmærksom**
- Vær opmærksom på, hvad du laver. Udfør arbejdet med fornuft. Brug ikke
- Brug ikke elværktøjet, hvis du er ukoncentreret.

19. **Kontroller elværktøjet for eventuelle beskadigelser**
- Før videre brug af elværktøjet skal beskyttelsesskærme eller let beskadigede dele undersøges nøje for at sikre, at de fungerer korrekt og iht. formålet.
- Kontroller, om de bevægelige dele fungerer fejlfrit og ikke sidder i klemme, eller om dele er beskadiget. Alle dele skal være monteret rigtigt og opfylde alle betingelser for at sikre en korrekt drift af elværktøjet.
- Beskadigede beskyttelsesanordninger og dele skal repareres eller udskiftes som tilsigtet på et anerkendt professionelt værksted, medmindre andet er angivet i brugsanvisningen.
- Beskadigede kontakter skal erstattes på et kundeserviceværksted.
- Brug ikke elværktøj, hvis kontakt ikke kan tændes og slukkes.

20. **PAS PÅ!**
- Brug af andet indsatsværktøj og andet tilbehør kan være forbundet med fare for kvæstelser for dig.

21. **Få elværktøjet repareret af en autoriseret elektriker**
- Dette elværktøj er i overensstemmelse med de gældende sikkerhedsbestemmelser. Reparationer må kun udføres af en uddannet elektriker, og der skal bruges originale reservedele; ellers kan der opstå uheld for brugeren.

Yderligere sikkerhedsforskrifter

SPECIELLE SIKKERHEDSFORSKRIFTER FOR TRÆSPALTERE

Forsigtig!

Bevægelige maskindele. Ræk ikke hænderne ind i kløveområdet.

ADVARSEL:

Brug af dette kraftfulde apparat kan medføre særlige farer. Vær særligt opmærksom på at sikre dig selv og personer i nærheden. Grundlæggende sikkerhedsforanstaltninger skal altid følges for at reducere risikoen for personskade og fare.

LÆS BRUGSANVISNINGEN FØR IBRUGTAGNING.

- Maskinen må kun bruges af én operatør.
- Forsøg aldrig at kløve træstammer, der er større end den anbefalede stammekapacitet. Træstammer må ikke indeholde søm eller ledninger, der kan blive slynget ud eller beskadige maskinen. Træstammerne skal tilskæres fladt i enden, og alle forgreninger skal fjernes fra stammen. Træet skal altid kløves i årernes retning. Træ må ikke indføres og kløves på tværs i kløveren, da dette kan beskadige kløveren.
- Operatøren skal betjene maskinstyringen med begge hænder - uden at bruge nogen som helst anden enhed som erstatning for styringen.
- Maskinen må kun benyttes af voksne, som inden ibrugtagningen har læst brugsanvisningen. Ingen må benytte denne maskine uden først at have læst håndbogen.
- Der må aldrig kløves to træstammer i én arbejdsgang, da der herved kan blive udslynget træ, hvilket er farligt.
- Påfyld eller udskift aldrig træ under driften, da dette er meget farligt.
- Mens maskinen arbejder, må hverken mennesker eller dyr opholde sig tættere på træspalteren end 5 meter.
- Træspalterens beskyttelsesanordninger må aldrig ændres eller sættes ud kraft.
- Træspalteren må aldrig tvinges med cylindertryk til kløvning af hårdt træ i mere end 5 sekunder. Overophedet olie kan under tryk beskadige maskinen. Stop maskinen, og prøv igen at kløve træstammen, efter at du har drejet den 90°. Hvis træet stadig ikke kan kløves, betyder det, at træets hårdhed ligger uden for maskinens kapacitet, hvorfor det skal frasorteres, så træspalteren ikke beskadiges.
- Lad aldrig maskinen køre uden opsyn. Stop maskinen, og kobl den fra elnettet, når den ikke benyttes.
- Maskinen må ikke benyttes i nærheden af naturgas, benzinrender eller andre brændbare materialer.
- Åbn aldrig kontaktskabet eller motorafdækningen. Kontakt om nødvendigt en autoriseret elinstallatør.
- Se til, at maskinen og kablerne aldrig kommer i kontakt med vand. Behandl elkablet med omhu, og undgå at trække eller rive hårdt i netledningen, når stikket tages ud. Kablerne skal holdes på afstand af kraftig varme, olie og skarpe genstande.
- Vær opmærksom på temperaturforholdene under arbejdet. Ekstremt lave og ekstremt høje omgivelsestemperaturer kan føre til funktionsfejl.
- Førstegangsbrugere bør modtage praktisk instruktion i brugen af træspalteren fra en erfaren operatør og bør i første omgang øve sig på at arbejde under opsyn.
- Kontroller før arbejdet, om alle apparatets funktionen virker korrekt
  - om alt sikkerhedsudstyr fungerer korrekt (tohånds-sikkerhedskredsløb, nødstopkontakt og stophåndtag)
  - om apparatet kan slukkes korrekt
  - om apparatet er indstillet korrekt (stammeunderlag, holdekløer, kløvekilehøjde)
  - Hold altid arbejdsområdet fri for forhindringer (f.eks. træstykker) under arbejdet

SÆRLIGE ADVARSLER I FORBINDELSE MED DRIFT AF TRÆSPALTEREN

Brug af dette kraftfulde apparat kan medføre særlige farer. Vær særligt opmærksom på at sikre dig selv og personer i nærheden.

Hydraulik

Brug aldrig dette apparat, hvis hydraulikvæske kan udgøre en fare. Inden kløveren benyttes, skal man kontrollere for hydraulisk lækage. Sørg for, at apparatet og dets arbejdsområde er rent og fri for oliepletter. Hydraulikvæske kan være farlig, fordi man kan glide og falde i den, hænderne kan glide, mens man bruger maskinen, eller der er risiko for brand.

Elektrisk sikkerhed

Brug aldrig dette apparat, hvis elektricitet kan udgøre en fare. Benyt aldrig et elektrisk apparat i fugtige omgivelser. Brug aldrig dette apparat med uegnet strømforsyningsledning eller forlængerledning. Brug aldrig dette apparat, medmindre det er tilsluttet en korrekt jordet tilslutning, der tilvejebringer effekt som foreskrevet og er beskyttet med en sikring.

⚠ Pas på!

Dette elværktøj fremstiller et elektromagnetisk felt under driften. Dette felt kan under bestemte omstændigheder forringe aktive eller passive medicinske implantater. For at forringe faren for alvorlige personskader eller personskader med døden til følge anbefales det personer med medicinske implantater at konsultere læge og producenten af det medicinske implantat, før maskinen benyttes.

Mekanisk fare
Trækløvning forårsager særlige mekaniske farer. Brug aldrig dette apparat, hvis du ikke bærer ordentlige beskyttelseshandsker, sko med stålkappe og godkendt øjenværn. Pas på udslyngede splinter; undgå stikskader og at apparatet sætter sig fast. Forsøg aldrig at kløve for lange eller for små træstammer, der ikke passer ordentligt ind i apparatet. Forsøg aldrig at kløve træstammer, der indeholder søm, ledning eller andre genstande. Ryd op, mens du arbejder; ophobet kløvet træ og træspåner kan skabe et farligt arbejdsmiljø. Fortsæt aldrig med at arbejde i et overfyldt arbejdsmiljø, hvor du kan glide, snuble eller falde. Hold tilskuere væk fra apparatet, og lad aldrig uvedkommende personer betjene apparatet.

Restrisici
Maskinen er bygget efter det aktuelle tekniske niveau og de anerkendte sikkerhedstekniske regler. Alligevel kan der være tilbageværende risici under driften.

- Fare for personskade på fingre og hænder pga. kløveværktøjet, hvis træet føres eller understøttes forkert.
- Fare for personskade pga. udslynget emne ved forkert fastholdelse eller føring.
- Fare pga. træets særlige egenskaber (kviste, ulige form mv.)
- Sundhedsfare som følge af strøm, hvis der bruges elektriske tilslutningsledninger, der ikke lever op til gældende regler.
- Tag netstikket ud før indstillings- eller vedligeholdelsesarbejde.
- Desuden kan der forefindes ikke-åbenbare tilbageværende risici, selv om alle foranstaltninger er truffet.
- Restrisici kan reduceres til et minimum, hvis "Sikkerhedsforskrifterne" og "Tilsigtet Brug" samt brugsanvisningen overholdes.

Ulykkesforebyggende standarder
Maskinen må kun betjenes af kvalificeret personale, som er særdeles fortroligt med indholdet af denne håndbog.
Inden ibrugtagning skal man kontrollere, at sikkerhedsudstyret er intakt og fungerer fejlfrit.
Inden ibrugtagning skal man tillige gøre sig fortrolig med maskinens styringsmekanismer ved at følge brugsanvisningen.
Maskinens angivne ydeevne må ikke overskrides. Maskinen må kun bruges til det tilsigtede formål.

I henhold til lovgivningen i det land, hvor maskinen bruges, skal personalet bære det arbejdstøj, der også er specificeret hér; dvs. at man ikke må bære løstsiddende, flagrende beklædningsgenstande, bælter, ringe og kæder; langt hår skal såvidt muligt bindes op.
Arbejdspladsen skal såvidt muligt altid være ordentlig og ren, og værktøj, tilbehør og skruenøgler skal være inden for rækkevidde.

Maskinen må aldrig tilsluttes strømforsyningen under rengøring eller vedligeholdelse.
Det er strengt forbudt at benytte maskinen uden sikkerhedsanordninger eller med frakoblede sikkerhedsmekanismer.
Det er strengt forbudt at fjerne eller modificere sikkerhedsanordninger.

Man må ikke foretage vedligeholdelses- eller justeringsarbejde, før man har læst denne håndbog omhyggeligt.

Den her foreskrevne plan for regelmæssig vedligeholdelse skal overholdes både af sikkerhedsårsager og af hensyn til effektiv drift af maskinen.

Sikkerhedsmærkaterne skal altid være rene og læselige og skal overholdes til punkt og prikke for at undgå ulykker; hvis skiltene bliver beskadiget eller går tabt eller tilhører dele, der er blevet udskiftet, skal de udskiftes med nye originale mærkater, som kan rekvireres fra producenten, og anbringes på det foreskrevne sted.
Ved brand skal der benyttes pulverslukningsmiddel. Brand i anlægget må ikke slukkes med vandstråle af hensyn til kortslutningsfare.
Hvis det ikke er muligt at slukke branden, skal man være opmærksom på de udløbende væsker.
I tilfælde af langvarig brand kan olietanken eller tryk-ledningerne eksplodere: Man skal derfor passe på ikke at komme i kontakt med de udløbende væsker.

6. Tekniske data

	Compact 12t	Compact 15t
Mål DxBxH mm	1160x960x1100 / 1650	
Svingbordshøjde mm	320	
Arbejdshøjde mm	920	
Trælængde cm	1070 / 750	
Maks. ydeevne t*	12	15
Hydrauliktryk MPa	23,3	25,6
Cylindervandring cm	55,0	
Fremføringshastighed cm/s	5,2	5,2
Tilbageløbshastighed cm/s	22	22
Oliemængde l	8,0	
Stammediameter min./maks. cm	9 – 40	
Vægt (kg)	191	
Drev		
Motor V/Hz	400/50	400/50
Optagelseseffekt P1 kW	3,5	3,5
Afgiven effekt P2 kW	2,5	2,5
Optagelsesstrøm A	14	
Kortslutningsstyrke kA	1	
Driftsfunktion	S6/40% / IP54	
Motoromdrejningstal 1/min	2800	
Motorværn	ja	
Fasevender	ja	

Forbehold for tekniske ændringer!

* Den maks. opnåelige kløvekraft afhænger af modstanden i kløvematerialet og kan variere på grund af variable påvirkninger på det hydrauliske anlæg.

7. Udpakning

- Åbn emballagen, og tag forsigtigt maskinen ud.
- Fjern emballeringsmaterialet samt emballage-/ transportsikringer (hvis sådanne findes).
- Kontrollér, om leveringsomfanget er fuldstændigt.
- Kontrollér maskinen og tilbehørsdelene for transportskader. Informér straks transportfirmaet i tilfælde af reklamation. Senere reklamationer anerkendes ikke.
- Opbevar så vidt muligt emballagen frem til udløbet af garantiperioden.
- Gør dig fortrolig med produktet ved at læse brugsanvisningen, før arbejdet påbegyndes.
- Tilbehør samt slid- og reservedele må kun være originale dele. Reservedele fås hos din forhandler.
- Husk, at bestillinger skal være forsynet med artikelnumre samt type og fremstillingsår for produktet.

⚠ ADVARSEL!
Slugnings- og kvælningsfare!
Emballeringsmateriale, emballage- og transportsikringer er ikke legetøj til børn. Plastposer, folier og små dele kan sluges og forårsage kvælning.

- Hold emballeringsmateriale, emballerings- og transportsikringer uden for børns rækkevidde.

8. Opbygning / Før ibrugtagning

⚠ Pas på!
Sørg under alle omstændigheder for, at maskinen er monteret fuldstændigt, før den tages i brug!

Af emballeringstekniske grunde er scheppach træspalteren ikke monteret komplet.

Montering af betjeningsarme, fig. 7

- Smør glidepladen (5d) med lidt fedt.
- Før betjeningsarmen (5) med udsparingen ind i tværforbindelsen (5c).
- Sæt sekskantskrue M8x30 (5b) med skive i oppefra, spænd nedefra med skive og låsemøtrik, så betjeningsarmen stadig kan bevæges.
- Monter venstre betjeningsarm 5a på samme måde (5c) fig. 8, og før også den øverste vippekontakt gennem kontaktstangens udsparing (5d) fig. 1

Montering af løbehjul, fig. 5
- Sæt hjulakslen (12a) gennem hullerne.
- Monter en skive (12b), et løbehjul (12), en skive (12b) på begge sider.
- Tryk sikringskappen (12c) på i begge sider.

Montering af beskyttelsesbøjle fig. 8.
Sæt begge beskyttelsesbøjler (9) i holderen, brug en skive og sekskantskrue M10x55 med sekskantmøtrik (9a) i venstre og højre side, og spænd dem fast.

Montering af støttehjul, fig. 9
- Monter højre (24) og venstre (25) hjulholder med sekskantskruer M10x25 med skive og møtrik (25a) på holderen, men spænd endnu ikke skruerne.
- Sæt bøsningen (26a) i støttehjulet (26), og sæt venstre og højre skive (26b) på.
- Skub det monterede støttehjul ind mellem de bevægelige hjulholdere, monter sekskantskrue M10x70 med skive og møtrik 26c, og spænd disse fast.
- Spænd alle 4 skruer (25a) på hjulholderne fast.

Montering af støtte, fig. 1
Monter støtten (15) på grundpladen med sekskantskruer M10x25 og skive (15a).

Montering af kædekrog fig. 6
Monter kædekrogen (22) på holderen på kløvesøjlen (3) med sekskantskruer M12x35 med skive og møtrik (22a)

Montering af stammeløfter fig. 5
- Monter stammeløfteren (19) på holderen på grundpladen med sekskantskruer M12x70 med skive og møtrik (19a); møtrikken skal sidde på højre side set i retning af hjulene!
- Skub stammeløfterstøtten (18) ind i udsparingen, og skru cylinderskiven M6 (18a) ind øverst i røret.
- Fastgør kæden (20) med sekskantskrue M10x30 med skive og møtrik (20a) udvendigt på lasken; skru kun møtrikken så meget i, at kæden kan bevæges frit. Pas på! Kæde skal let kunne drejes helt på skruen!

Montering af låsearm fig. 2
- Sæt låsearmen (21) i holderen, brug en skive og sekskantskrue M10x55 med sekskantmøtrik (21a) i venstre og højre side, og spænd dem fast.
- Kontroller, at låsen (21b) går let!

9. Arbejdsinstrukser

Slagbegrænsning ved kort træ, fig. 12
- Kør kløvekilen til den ønskede position.
- Træk i stophåndtaget.
- Stop motoren.
- Løsn låseskruen A.
- Før stangen til indstilling af vandring B opad, til den stoppes af anslaget.
- Spænd låseskruen A igen.
- Start motoren.
- Kontroller den øverste position.

10. Ibrugtagning

⚠ Pas på!
Sørg under alle omstændigheder for, at maskinen er monteret fuldstændigt, før den tages i brug!

Inden hver brug skal der udføres en olieniveaukontrol, se kapitel "Vedligeholdelse"!

Opstilling
Forberéd arbejdspladsen, hvor maskinen skal opstilles. Sørg for at have tilstrækkelig plads til at kunne arbejde sikkert og korrekt.
Maskinen er beregnet til arbejde på plane overflader og skal opstilles stabilt på et plant og fast underlag.

Funktionskontrol
Inden hver brug skal der udføres en funktionstest.

- Handling:
  - Tryk begge håndtag ned.

- Resultat:
  - Kløvekilen kører ned til ca. 10 cm over bordet.

- Handling:
  - Slip et af håndtagene.

- Resultat:
  - Kløvekilen stopper i den valgte position.

- Handling:
  - Slip begge håndtag

- Resultat:
  - Kløvekilen kører tilbage til øverste position.

Ibrugtagning
Kontrollér, at maskinen er komplet monteret som foreskrevet. Kontroller altid før brug:
- Kontrollér tilslutningsledningerne for defekte steder (revner, snit og lignende),
- Kontrollér maskinen for evt. skader,
- Kontrollér, om alle skruer er spændt fast,
- Kontrollér hydraulikken for læksteder, og
- Kontrollér olieniveauet

Hvis omgivelsestemperaturen er lavere end 5°C, skal kløveren køre i tomgang i 15 minutter, så hydraulikolien opvarmes.

Ventilering, fig. 14
Ventilér hydraulikanlægget, inden kløveren tages i brug.
- Løsn ventilationsklappen (A) et par omgange, så luften kan sive ud af olietanken.
- Lad kappen stå åben under driften.
- Inden man flytter kløveren, skal man huske at lukke kappen igen, da der ellers kan løbe olie ud.

Hvis hydraulikanlægget ikke ventileres, vil den indelukkede luft beskadige pakningerne og dermed kløveren!

Elektrisk sikkerhed
Tilslut elværktøjet til elnettet via en sikkerhedsstikkontakt med en maks. sikringsbeskyttelse på 16A. Vi anbefaler at montere en jordstrømsbeskyttelsesenhed med en nominel udløsningsstrøm på højst 30 mA. Søg rådgivning hos en elinstallatør.

Tænd/Sluk, fig. 7
- Tryk på den grønne Tænd-knop for at tænde.
- Tryk på den røde Sluk-knop for at slukke.

Bemærk:
Kontrollér tænd/sluk-funktionen inden hver brug ved at tænde og slukke én gang.

Genstartssikring i tilfælde af strømsvigt (nulspændingsudløser)
Ved strømsvigt, utilsigtet udtrækning af stikket eller defekt styring slukker apparatet automatisk. Tryk igen på den grønne knop på kontaktenheden for at genstarte.

Kløvning
- Stammeløfteren (19) fig. 13 skal befinde sig i øverste låseposition
- Anbring et træstykke på grundpladen (17) fig. 1 og hold det fast med de to holdekløer (4) påbetjeningsarmene (5, 5a); placer træstykket i midten i forhold til kløvekilen (2), og tryk begge betjeningsarme (7) ned, så snart kløvekilen (2) trænger ind i træet; flyt betjeningsarmene (5, 5a) ca. 2 cm væk fra træstykket, og tryk betjeningsarmen (7) jævnt nedad med et jævnt tryk. Herved forhindres beskadigelse af holdekløerne (4)!
- Flyt kløvekilen (2) så langt ned, at træstykket er kløvet; hvis træstykket ikke er helt kløvet efter den første kløvevandring, slippes begge betjeningsarme (7) langsomt, og kløvekilen (2) med træstykket køres forsigtigt op til endestillingen. Drej derefter drejebordet (8) fig. 13 ind med hånden eller foden, til fastlåsningskrogen (10) fig. 1 går i indgreb. Udfør derefter en ny kløvevandring, til træstykket er helt kløvet, fjern det kløvede træstykke, og drej derefter drejebordet væk igen med foden eller hånden.

Brug af stammeløfteren
Generelle anvisninger vedr. stammeløfteren:
- Af sikkerhedsårsager må stammeløfterens kæde kun fastgøres med det sidste led på kædekrogen (22).
- Sørg for, at ingen personer opholder sig i stammeløfterens arbejdsområde.

Brug af stammeløfteren:
- Løsn stammeløfterens låsearm (21b), så løfterøret kan bevæge sig frit.
- Kør kløvekniven så langt ned, at stammeløfterens løfterør ligger fuldstændigt på jorden.
- I denne position kan man rulle den træstamme, der skal kløves, op på løfterøret. Træstammen skal ligge i området mellem de to fastgørelser.
- Træk stoparmen (16) frem, og lad kløvekniven køre langsomt opad.
- Stammeløfteren bevæger sig opad og stiller stammen på grundpladen.
- Herefter indjusterer man træstammen i forhold til midten af kløvekniven og kløver denne. (se arbejdsinstruks ”Kløvning”)
- Derefter fjerner man det kløvede træ, og der kan nu kløves en ny træstamme på den beskrevne måde.

Forsigtig!
Undlad at stå i stammeløfterens arbejdsområde!
Fare for tilskadekomst!

Tilbagestilling af stammeløfteren:
Når stammeløfteren ikke er i brug, anvendes den som ekstra beskyttelsesarm. Dette gøres ved at stille armen op, til den går i indgreb med låsearmen.

Stammeløfterens transportstilling:
Før stammeløfteren opad med hånden, til den går i indgreb.

Pas på!
Hold altid grundpladen ren, så drejebordet kan gå sikkert i indgreb med fastlåstningskrogen.

- Der må kun kløves træ, som er savet lige.
- Træ skal kløves på langs.
- Træ må aldrig kløves liggende eller på tværs.
- Brug egnede handsker under trækløvning.

Arbejdsslut
- Kør kløvekilen til nederste position.
- Træk i stophåndtaget (16) (fig. 12)
- Sluk for apparatet, og træk netstikket ud af stikkontakten.
- Luk ventilationsskruen.
- Iagttag de generelle vedligeholdelsesinstrukser.

El-tilslutning
Den installerede elmotor er tilsluttet, så den er driftsklar. Tilslutningen opfylder de relevante VDE- og DIN-bestemmelser.

Nettilslutningen hos kunden samt den anvendte forlængerledning skal opfylde disse forskrifter.
- Produktet opfylder kravene iht. EN 61000-3-11 og skal overholde specielle tilslutningsbetingelser. Det vil sige, at brug ved tilslutning til vilkårlige, frit valgbare tilslutningspunkter ikke er tilladt.
- Produktet kan under ugunstige netforhold medføre midlertidige spændingssvingninger.
- Produktet er udelukkende beregnet til at blive brugt i forbindelse med tilslutningspunkter, der
  a) ikke overskrider en maks. godkendt netimpedans ”Z” (Zmax = 0,382 Ω), eller
  b) der har en varig strømbelastbarhed af nettet på mindst 100 A/fase.
- Du skal som bruger efter aftale med dit el-selskab sikre, at dit tilslutningspunkt, hvorfra du vil tage strøm til dit produkt, opfylder et af de to krav a) eller b).

Vigtig bemærkning
Hvis motoren overbelastes, slår den automatisk fra. Efter en afkølingsfase (varierer tidsmæssigt), kan motoren tændes igen.

Defekt elektrisk tilslutningsledning
Der opstår ofte isoleringsskader på elektriske tilslutningsledninger.

Årsagerne hertil kan være:
- Trykksteder, når tilslutningsledninger trækkes gennem vinduer eller døråbninger.
- Knæksteder, når tilslutningsledning fastgøres eller trækkes forkert.
- Skæresteder, når tilslutningsledningen køres over.
- Isolationsskader, når stikket trækkes ud af stikkontakten på væggen.
- Revner pga. ældning af isoleringen.

Sådanne defekte elektriske tilslutningsledninger må ikke anvendes og er livsfarlige pga. isoleringsskaderne.
Elektriske tilslutningsledninger skal kontrolleres for skader med jævne mellemrum. Sørg for, at tilslutningsledningen ikke hænger i lysnettet, når den kontrolleres.

Elektriske tilslutningsledninger skal opfylde de relevante VDE- og DIN-bestemmelser. Der må kun anvendes tilslutningsledninger med mærkningen H07RN.

Påtryk af typebetegnelsen på tilslutningskablet er et krav.

Drejestrømsmotor 400 V / 50 Hz
Netspænding 400 V / 50 Hz.
Nettilslutning og forlængerledning skal have 5 ledere = 3 P + N + SL. - (3/N/PE).

Nettilslutningen skal sikres med maks. 16 A.

Ved nettilslutning og flytning skal man kontrollere omløbsretningen. Polariteten skal evt. ombyttes.
Drej polvenderen (400 V) i apparatstikket. (fig. 15).

11. Rengøring, vedligeholdelse og reparation

Pas på!
Tag netstikket ud før alt rengørings-, vedligeholdelses- og reparationsarbejde.

Omstillings-, indstillings- og rengøringsarbejde må kun udføres med slukket motor.

Erfarne håndværkere kan selv udføre mindre reparationer på maskinen.

Reparations- og vedligeholdelsesarbejde på det elektriske anlæg må kun udføres af kvalificerede elinstallatører.
Alle beskyttelses- og sikkerhedsanordninger skal genmonteres omgående efter udført reparation eller vedligeholdelse.

Følgende anbefales:
- Rengør maskinen grundigt efter hver brug!
- Kløvekile
  - Kløvekilen er en sliddel, der ved behov skal efterslibes eller udskiftes.
- Tohånds-beskyttelsesanordning
  - Den kombinerede holde- og styreanordning skal altid være let tilgængelig. Smør den af og til med nogle få dråber olie.
- Bevægelige dele
  - Hold kløveknivføringer rene. (smuds, træspåner, bark etc.)
  - Smør glideskinner med sprayolie eller fedt
- Kontrollér hydraulikolieniveauet.
  - Kontrollér, at hydrauliske tilslutninger og forskruninger er tætte og ikke slidte. Evt. Efterspænd skrueforbindelserne.

Kontrol af olieniveau
Hydraulikanlægget er et lukket system med olietank, oliepumpe og styreventil. Kontrollér smøreolieniveauet med jævne mellemrum før hver ibrugtagning. For lavt olieniveau kan beskadige oliepumpen.

Bemærk:
Olieniveauet skal kontrolleres, mens kløvekniven er kørt ind. Oliepinden befinder sig under kløvebordet i påfyldningsskruen A (fig. 8) og har 2 hak. Hvis oliespejlet står ved det nederste hak, er der tale om det lavest tilladte olieniveau. Er dette tilfældet, skal der omgående påfyldes olie.

Det øverste hak angiver det maksimale olieniveau.
Kløvesøjlen skal være kørt ind før kontrollen, og maskinen skal stå vandret.

Hvornår skal der skiftes olie?
Første olieskift efter 50 driftstimer, dernæst for hver 500 driftstimer.

Olieskift, fig. 14
- Kør kløvesøjlen helt ind.
- Sæt en beholder med en kapacitet på mindst 8 l under kløveren.
- Løsn ventilationsklappen A
- Åbn aftapningsskruen B, så olien kan løbe ud.
- Luk aftapningsskruen igen, og spænd den godt.
- Påfyld 8 liter frisk hydraulikolie ved hjælp af en ren tragt.
- Skru ventilationskappen på igen.

Bortskaf den gamle olie korrekt i henhold til lokale miljøforskrifter. Det er forbudt at aftappe spildolie ud på jorden eller at blande det med affald.

Vi anbefaler følgende typer hydraulikolie:
- Aral Vitam gf 22
- BP Energol HLP-HM 22
- Mobil DTE 11
- Shell Tellus 22
- eller ækvivalente typer.

Undlad at bruge andre olietyper!
Brug af andre olietyper vil påvirke hydraulikcylindrens funktion.

Kløverstander
Kløverens stander skal smøres let inden ibrugtagning. Denne proces skal gentages hver 5. driftstime. Påfør et tyndt lag fedt eller sprayolie. Standeren må ikke køre tør.

Hydraulikanlæg
Hydraulikanlægget er et lukket system med olietank, oliepumpe og styreventil
Det fabriksmonterede system må ikke ændres eller manipuleres.

Kontrollér olieniveauet med jævne mellemrum.
For lavt olieniveau beskadiger oliepumpen.
Kontrollér med jævne mellemrum, at hydrauliktilslutninger og forskruninger er tætte –, efterspænd dem ved behov.

Inden påbegyndelse af vedligeholdelses- eller kontrolforanstaltninger skal arbejdsområdet rengøres, og der skal tilvejebringes passende værktøjer i god stand.
Tidsintervallerne angivet hér henviser til normale brugsbetingelser; dvs. at hvis maskinen udsættes for kraftig belastning, skal disse tider forkortes tilsvarende.
Rengør maskinbeklædninger, paneler og styringsarme med en blød, tør klud eller en klud, der er let fugtet med et neutralt rengøringsmiddel; brug ikke opløsningsmidler som f.eks. alkohol eller benzin, da sådanne kan angribe overfladerne.
Opbevar olie og smørefedt utilgængeligt for uautoriseret personale; læs anvisningerne på beholderne omhyggeligt, og følg dem til punkt og prikke; undgå direkte kontakt med huden, og skyl grundigt efter brug.

Tilslutning og reparation
Tilslutning og reparation af elektrisk udstyr må kun forestås af autoriserede elektrikere.

Ved forespørgsler bedes følgende data opgives:
- Motorens strømtype
- Dataene på maskinens typeskilt
- Dataene på motorens typeskilt

Serviceinformationer
Vær opmærksom på, at følgende dele på dette produkt slides som følge af brug eller naturligt slid, og at der er brug for følgende dele som forbrugsmaterialer.
Sliddele*: Kløvekile

* følger ikke nødvendigvis med leverancen!

Reservedele og tilbehør fås hos vores service-center. Dette gøres ved at scanne QR-koden på forsiden.

12. Transport

Manuel transport, fig. 10
Til transport af trækløveren skal man køre kløvekilen (3) helt ned. Vip kløveren mod kløvesøjlen med håndtaget (1), til maskinen står på støttehjulet (26) og dermed kan flyttes.

Transport med kran fig. 11
Fastgør stroppen til venstre på øverste beskyttelsesbøjles holder og til højre på låsearmens holder, og løft forsigtigt maskinen!
Løft aldrig i kløvekilen!

13. Opbevaring

Følgende betingelser skal være opfyldt ved opbevaring:
- tørt, overdækket opbevaringssted
- maks. fugtighed 80%
- temperaturområde -20°C til +60°C

Maskinen bør benyttes under følgende betingelser:

	minimal	maksimal	anbefalet
temperatur	5 C°	40 C°	16 C°
Fugtighed		95 %	70 %

Opbevar værktøjet i den originale emballage.
Tildæk værktøjet for at beskytte det mod støv eller fugt.
Opbevar brugsanvisningen sammen med værktøjet.

14. Bortskaffelse og genbrug

Enheden er emballeret for at forhindre transportskader. Denne emballage er råmateriale og kan dermed genanvendes eller kan returneres til råmateriale-kredsløbet.

Apparatet og dets tilbehør er fremstillet af forskellige materialer som f.eks. metal og plast. Defekte komponenter skal bortskaffes som specialaffald. Spørg i specialbutikken eller i hos kommunen!

Maskinen indeholder ikke stoffer, som er sundheds- eller miljøskadelige, fordi den er fremstillet af materialer, som er fuldt ud genanvendelige eller kan bortskaffes på normal vis.
Ved bortskaffelse bør man henvende sig til specialiserede virksomheder eller kvalificerede fagfolk, der er bekendt med de potentielle risici, har læst de foreliggende brugsanvisninger og følger disse nøje.

Hvis maskinen er udtjent, gør man som følger under iagttagelse af alle relevante ulykkesforebyggende foranstaltninger:
- Afbryd energitilførslen (elektrisk eller PTO),
- Fjern alle strømkabler, og overdrag disse til en autoriseret genbrugsstation efter de lokale (miljø)regler.
- Tøm olietanken, aflever olien i tætsluttende beholdere på en autoriseret samlested iht. de lokale (miljø) regler.
- Aflever alle øvrige maskindele på en autoriseret genbrugsstation efter de lokale (miljø)regler.

Gamle apparater må ikke smides ud sammen med det almindelige husholdningsaffald!

Dette symbol gør opmærksom på, at dette produkt ikke må smides ud sammen med det almindelige husholdningsaffald iht. WEEE-direktiv (2012/19/EU) og nationale love. Dette produkt skal afleveres til udvalgte samlesteder. Dette kan gøres f.eks. ved at returnere det i forbindelse med køb af et lignende produkt eller ved at aflevere det på et autoriseret indsamlingssted for genbrug af elskrot. Forkert håndtering af gamle apparater kan have negative følger for miljøet og menneskers sundhed, fordi disse evt. er fremstillet af farlige stoffer, der ofte findes i gamle elektriske og elektroniske apparater. Den korrekte bortskaffelse af produktet bidrager desuden til en effektiv udnyttelse af naturlige ressourcer. Informationer om samlesteder for gamle apparater fås ved henvendelse til kommunen, de offentlige organer til bortskaffelse af affald, et autoriseret sted til bortskaffelse af gamle elektriske og elektroniske apparater eller renovationen.

15. Afhjælpning af fejl

Følgende tabel viser fejlsymptomer og beskriver, hvordan disse kan hjælpes, hvis maskinen ikke fungerer korrekt. Hvis du ikke kan lokalisere og afhjælpe problemet, skal du kontakte dit serviceværksted.

Fejl	Mulig årsag	Løsning	Faretrin
Den hydrauliske pumpe vil ikke starte	Spænding mangler	Kontrollér, om ledningerne er forsynet med strøm	Fare for elektrisk stød Denne arbejdsgang skal udføres af en servicetekniker.
	Motorens termoafbryder er slået fra	Slå termoafbryderen til igen indvendigt i motorhuset	
Søjlen vil ikke køre ned	Lavt olieniveau	Kontrollér olieniveau, og påfyld olie	Tilsmudsningsfare Denne arbejdsgang skal udføres af maskinoperatøren.
	En af armene er ikke tilsluttet	Kontrollér armenes fastgørelse	Skæringsfare Denne arbejdsgang skal udføres af maskinoperatøren.
	Smuds i skinnerne	Rengør søjlen	
Motoren starter, men søjlen kører ikke ned	Forkert omløbsretning i motoren ved 3-faset vekselstrøm	Kontrollér og omskift motorens omløbsretning	

Vedligeholdelse og reparation

Alle vedligeholdelsesforanstaltninger skal udføres af kvalificeret personale i nøje overensstemmelse med denne brugsanvisning. Før der udføres vedligeholdelsesarbejde, skal der træffes alle tænkelige sikkerhedsforanstaltninger såsom at slukke motoren og afbryde strømforsyningen (trække stikket ud). Anbring et skilt på maskinen, der gør opmærksom på fejlsituationen: ”Maskine ude af drift pga. vedligeholdelse. Ophold ved maskinen og i denne gang forbudt for uvedkommende.”

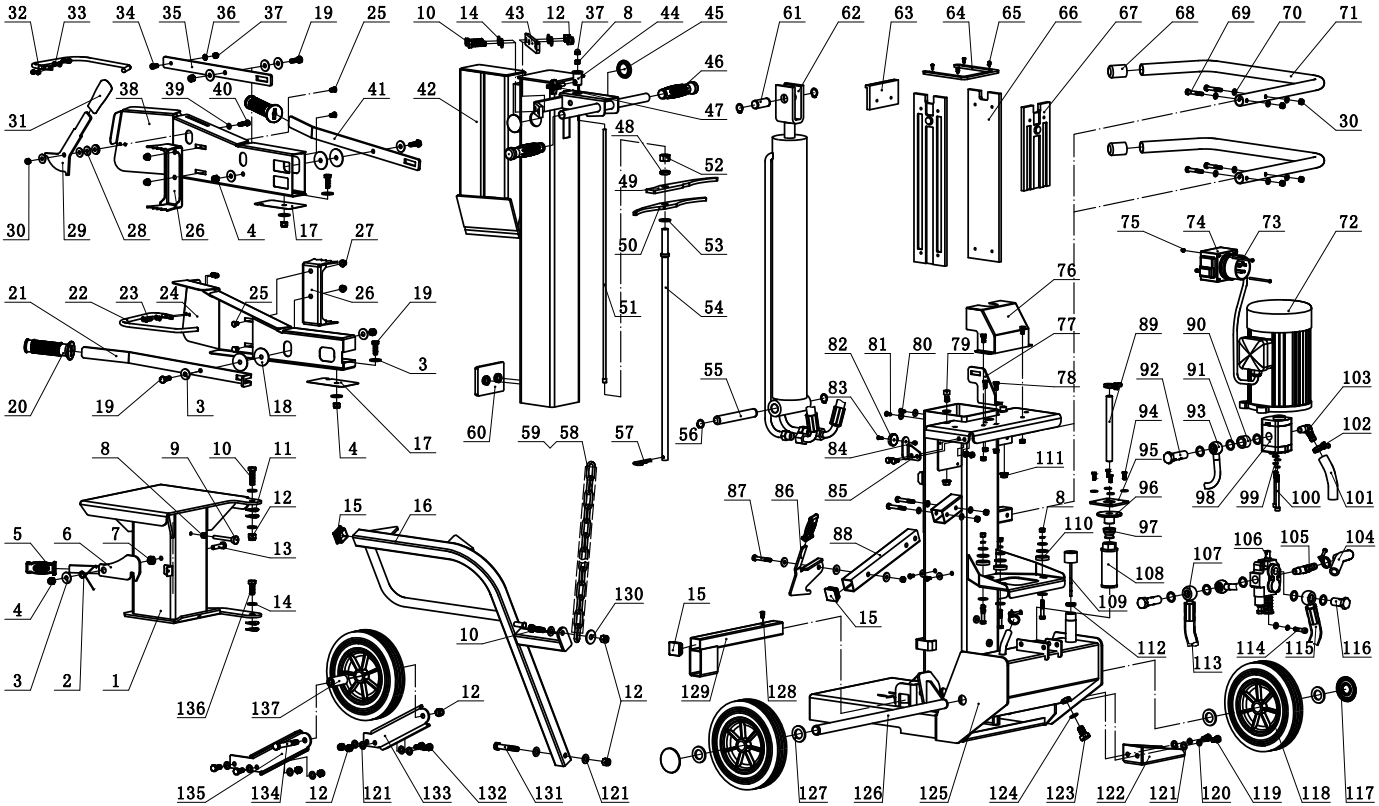
32 33 34 35 36 37 19 25
31 38 39 40 41
30 29 28 26 4 17 27
21 22 23 24 25 26 19
20 19 3 18 3 4 17
8 9 10 11 12 13
5 6 7 14
4 3 2 1
136 137 12
135 134 12 121 133 132
15 16 130
10 12
131 121
10 14 43 12 37 8 44 45
42 46 47
48 52
49
50 53
51 54
60 59 58 57
55 56
61 62 63 64 65 66 67 68 69 70 71
30
75 74 73 72
76
77
82 81 80 79 78
83 84
111
87 86 85 8
88
15 15
129 128
112
127 126 125 124 123 122 121 120 119 118 117
89 90
92 91
94 93 103
95 102
96 98 99 100 101
97 110
108 107 106 105 104
109
113 114 115 116

EG-Konformitätserklärung Originalkonformitätserklärung
EG Declaration of Conformity
Déclaration de conformité EG

CE

Scheppach GmbH, Günzburger Str. 69, D-89335 Ichenhausen

DE	erklärt folgende Konformität gemäß EU-Richtlinie und Normen für den Artikel
GB	hereby declares the following conformity under the EU Directive and standards for the following article
FR	déclare la conformité suivante selon la directive UE et les normes pour l'article
IT	dichiara la seguente conformità secondo le direttive e le normative UE per l'articolo
ES	declara la conformidad siguiente según la directiva la UE y las normas para el artículo
PT	declara o seguinte conformidade com a Directiva da UE e as normas para o seguinte artigo
NL	verklaart hierbij dat het volgende artikel voldoet aan de daarop betrekking hebbende EG-richtlijnen en normen

Marke / Brand / Marque:	**SCHEPPACH**
Art.-Bezeichnung:	**HOLZSPALTER - COMPACT 12T, 15T**
Article name:	**LOG SPLITTER - COMPACT 12T, 15T**
Nom d'article:	**FENDEUSE DE BÛCHES - COMPACT 12T, 15T**
Art.-Nr. / Art. no.: / N° d'ident.:	**5905421902 / 5905422902**

	2014/29/EU		2004/22/EC		89/686/EC_96/58/EC		2000/14/EC_2005/88/EC
	2014/35/EU		2014/68/EU		90/396/EC		**Annex V**
x	2014/30/EU	x	2011/65/EU*				**Annex VI** Noise: measured L_{WA} = xx dB(A); guaranteed L_{WA} = xx dB(A) P = xx KW; L/Ø = cm Notified Body: Notified Body No.:

x	2006/42/EC	
	Annex IV Notified Body: Notified Body No.: Certificate No.:	

	2010/26/EC
	Emission. No:

Standard references:

EN 60204-1; EN609-1

Die alleinige Verantwortung für die Ausstellung dieser Konformitätserklärung trägt der Hersteller.
This declaration of conformity is issued under the sole responsibility of the manufacturer.
Le fabricant assume seul la responsabilité d'établir la présente déclaration de conformité.

* Der oben beschriebene Gegenstand der Erklärung erfüllt die Vorschriften der Richtlinie 2011/65/EU des Europäischen Parlaments und des Rates vom 8. Juni 2011 zur Beschränkung der Verwendung bestimmter gefährlicher Stoffe in Elektro- und Elektronikgeräten.

The object of the declaration described above fulfils the regulations of the directive 2011/65/EU of the European Parliament and Council from 8th June 2011, on the restriction of the use of certain hazardous substances in electrical and electronic equipment.

L'appareil décrit ci-dessus dans la déclaration est conforme aux réglementations de la directive 2011/65/EU du Parlement Européen et du Conseil du 8 juin 2011 visant à limiter l'utilisation de substances dangereuses dans la fabrication des appareils électriques et électroniques.

Ichenhausen, den 25.02.2022

i. V.

Unterschrift / Andreas Pecher / Head of Project Management

First CE: 2021
Subject to change without notice

Documents registrar: Viktor Härtl
Günzburger Str. 69, D-89335 Ichenhausen

EG-Konformitätserklärung Originalkonformitätserklärung
EG Declaration of Conformity
Déclaration de conformité EG

CE

Scheppach GmbH, Günzburger Str. 69, D-89335 Ichenhausen

DE	erklärt folgende Konformität gemäß EU-Richtlinie und Normen für den Artikel
GB	hereby declares the following conformity under the EU Directive and standards for the following article
CZ	prohlašuje následující shodu podle smernice EU a norem pro výrobek
SK	prehlasuje nasledujúcu zhodu podla smernice EU a noriem pre výrobok
PL	deklaruje, ze produkt jest zgodny z nastepujacymi dyrektywami UE i normami
HU	az EU-irányelv és a vonatkozó szabványok szerinti következo megfeleloségi nyilatkozatot teszi a termékre
HR	ovime izjavljuje da postoji sukladnost prema EU-smjernica i normama za sljedece artikle
SI	izjavlja sledeco skladnost z EU-direktivo in normami za artikel

Marke / Brand / Marque:	**SCHEPPACH**
Art.-Bezeichnung:	**HOLZSPALTER - COMPACT 12T, 15T**
Article name:	**LOG SPLITTER - COMPACT 12T, 15T**
Nom d'article:	**FENDEUSE DE BÛCHES - COMPACT 12T, 15T**
Art.-Nr. / Art. no.: / N° d'ident.:	**5905421902 / 5905422902**

	2014/29/EU		2004/22/EC		89/686/EC_96/58/EC		2000/14/EC_2005/88/EC
	2014/35/EU		2014/68/EU		90/396/EC		**Annex V**
x	2014/30/EU	x	2011/65/EU*				**Annex VI** Noise: measured L_{WA} = xx dB(A); guaranteed L_{WA} = xx dB(A) P = xx KW; L/Ø = cm Notified Body: Notified Body No.:

x	2006/42/EC
	Annex IV Notified Body: Notified Body No.: Certificate No.:

	2010/26/EC
	Emission. No:

Standard references:

EN 60204-1; EN609-1

Die alleinige Verantwortung für die Ausstellung dieser Konformitätserklärung trägt der Hersteller.
This declaration of conformity is issued under the sole responsibility of the manufacturer.
Le fabricant assume seul la responsabilité d'établir la présente déclaration de conformité.

* Der oben beschriebene Gegenstand der Erklärung erfüllt die Vorschriften der Richtlinie 2011/65/EU des Europäischen Parlaments und des Rates vom 8. Juni 2011 zur Beschränkung der Verwendung bestimmter gefährlicher Stoffe in Elektro- und Elektronikgeräten.

The object of the declaration described above fulfils the regulations of the directive 2011/65/EU of the European Parliament and Council from 8th June 2011, on the restriction of the use of certain hazardous substances in electrical and electronic equipment.

L'appareil décrit ci-dessus dans la déclaration est conforme aux réglementations de la directive 2011/65/EU du Parlement Européen et du Conseil du 8 juin 2011 visant à limiter l'utilisation de substances dangereuses dans la fabrication des appareils électriques et électroniques.

Ichenhausen, den 12.01.2022

i. V.

Unterschrift / Andreas Pecher / Head of Project Management

First CE: 2021
Subject to change without notice

Documents registrar: Viktor Härtl
Günzburger Str. 69, D-89335 Ichenhausen

EG-Konformitätserklärung Originalkonformitätserklärung
EG Declaration of Conformity
Déclaration de conformité EG

CE

Scheppach GmbH, Günzburger Str. 69, D-89335 Ichenhausen

DE	erklärt folgende Konformität gemäß EU-Richtlinie und Normen für den Artikel
GB	hereby declares the following conformity under the EU Directive and standards for the following article
EE	kinnitab järgmist vastavus vastavalt ELi direktiivi ja standardite järgmist artiklinumbrit
LT	pareiškia, taip atitiktis pagal ES direktyvos ir standartai šį straipsnį
LV	apliecina šādu saskaņā ar ES direktīvu atbilstības un standarti šādu rakstu
FI	vakuuttaa täten, että seuraava tuote täyttää ala esitetyt EU-direktiivit ja standardit
SE	försäkrar härmed följande överensstämmelse enligt EU-direktiv och standarder för följande artikeln
DK	erklærer hermed, at følgende produkt er i overensstemmelse med nedenstående EUdirektiver og standarder

Marke / Brand / Marque: **SCHEPPACH**
Art.-Bezeichnung: **HOLZSPALTER - COMPACT 12T, 15T**
Article name: **LOG SPLITTER - COMPACT 12T, 15T**
Nom d'article: **FENDEUSE DE BÛCHES - COMPACT 12T, 15T**
Art.-Nr. / Art. no.: / N° d'ident.: **5905421902 / 5905422902**

2014/29/EU	2004/22/EC	89/686/EC_96/58/EC	2000/14/EC_2005/88/EC
2014/35/EU	2014/68/EU	90/396/EC	**Annex V**
x 2014/30/EU	x 2011/65/EU*		**Annex VI** Noise: measured L_{WA} = xx dB(A); guaranteed L_{WA} = xx dB(A) P = xx KW; L/Ø = cm Notified Body: Notified Body No.:

x 2006/42/EC
Annex IV
Notified Body:
Notified Body No.:
Certificate No.:

2010/26/EC
Emission. No:

Standard references:

EN 60204-1; EN609-1

Die alleinige Verantwortung für die Ausstellung dieser Konformitätserklärung trägt der Hersteller.
This declaration of conformity is issued under the sole responsibility of the manufacturer.
Le fabricant assume seul la responsabilité d'établir la présente déclaration de conformité.

* Der oben beschriebene Gegenstand der Erklärung erfüllt die Vorschriften der Richtlinie 2011/65/EU des Europäischen Parlaments und des Rates vom 8. Juni 2011 zur Beschränkung der Verwendung bestimmter gefährlicher Stoffe in Elektro- und Elektronikgeräten.

The object of the declaration described above fulfils the regulations of the directive 2011/65/EU of the European Parliament and Council from 8th June 2011, on the restriction of the use of certain hazardous substances in electrical and electronic equipment.

L'appareil décrit ci-dessus dans la déclaration est conforme aux réglementations de la directive 2011/65/EU du Parlement Européen et du Conseil du 8 juin 2011 visant à limiter l'utilisation de substances dangereuses dans la fabrication des appareils électriques et électroniques.

Ichenhausen, den 12.01.2022

i. V.
Unterschrift / Andreas Pecher / Head of Project Management

First CE: 2021
Subject to change without notice

Documents registrar: Viktor Härtl
Günzburger Str. 69, D-89335 Ichenhausen

Garantie DE

Offensichtliche Mängel sind innerhalb von 8 Tagen nach Erhalt der Ware anzuzeigen, andernfalls verliert der Käufer sämtliche Ansprüche wegen solcher Mängel. Wir leisten Garantie für unsere Maschinen bei richtiger Behandlung auf die Dauer der gesetzlichen Gewährleistungsfrist ab Übergabe in der Weise, dass wir jedes Maschinenteil, dass innerhalb dieser Zeit nachweisbar in Folge Material- oder Fertigungsfehler unbrauchbar werden sollte, kostenlos ersetzen. Für Teile, die wir nicht selbst herstellen, leisten wir nur insoweit Gewähr, als uns Gewährleistungsansprüche gegen die Vorlieferanten zustehen. Die Kosten für das Einsetzen der neuen Teile trägt der Käufer. Wandlungs- und Minderungsansprüche und sonstige Schadensersatzansprüche sind ausgeschlossen.

Warranty GB

Apparent defects must be notified within 8 days from the receipt of the goods. Otherwise, the buyerís rights of claim due to such defects are invalidated. We guarantee for our machines in case of proper treatment for the time of the statutory warranty period from delivery in such a way that we replace any machine part free of charge which provably becomes unusable due to faulty material or defects of fabrication within such period of time. With respect to parts not manufactured by us we only warrant insofar as we are entitled to warranty claims against the upstream suppliers. The costs for the installation of the new parts shall be borne by the buyer. The cancellation of sale or the reduction of purchase price as well as any other claims for damages shall be excluded.

Garantie FR

Les défauts visibles doivent être signalés au plus tard 8 jours après la réception de la marchandise, sans quoi l'acheteur perd tout droit au dédommagement. Nous garantissons nos machines, dans la mesure où elles sont utilisées de façon conforme, pendant la durée légale de garantie à compter de la réception, sachant que nous remplaçons gratuitement toute pièce de la machine devenue inutilisable du fait d'un défaut de matière ou d'usinage durant cette période. Toutes les pièces que nous ne fabriquons pas nous-mêmes ne sont garanties que si nous avons la possibilité d'un recours en garantie auprès des fournisseurs respectifs. Les frais de main d'œuvre occasionnés par le remplacement des pièces sont à la charge de l'acquéreur. Tous droits à rédhibition et toutes prétentions à une remise ainsi que tous autres droits à dommages et intérêts sont exclus

Garanzia IT

Vizi evidenti vanno segnalati entro 8 giorni dalla ricezione della merce, altrimenti decadono tutti i diritti dellíacquirente inerenti a vizi del genere. Appurato un impiego corretto da parte dellíacquirente, garantiamo per le nostre macchine per tutto il periodo legale di garanzia a decorrere dalla consegna in maniera tale che sostituiamo gratuitamente qualsiasi componente che entro tale periodo presenti dei vizi di materiale o di fabbricazione tali da renderlo inutilizzabile. Per componenti non fabbricati da noi garantiamo solo nella misura nella quale noi stessi possiamo rivendicare diritti a garanzia nei confronti dei nostri fornitori. Le spese per il montaggio dei componenti nuovi sono a carico dellíacquirente. Sono escluse pretese di risoluzione per vizi, di riduzione o ulteriori pretese di risarcimento danni.

Garantie NL

Zichtbare gebreken moeten binnen de 8 dagen na ontvangst van de goederen worden gemeld, zo niet verliest de verkoper elke aanspraak op grond van deze gebreken. Onze machines worden geleverd met een garantie voor de duur van de wettelijke garantietermijn. Deze termijn gaat in vanaf het moment dat de koper de machine ontvangt. De garantie houdt in dat wij elk onderdeel van de machine dat binnen de garantietermijn aantoonbaar onbruikbaar wordt als gevolg van materiaal- of productiefouten, kosteloos vervangen. De garantie vervalt echter bij verkeerd gebruik of verkeerde behandeling van de machine. Voor onderdelen die wij niet zelf produceren, geven wij enkel de garantie die wij zelf krijgen van de oorspronkelijke leverancier. De kosten voor de montage van nieuwe onderdelen vallen ten laste van de koper. Eisen tot het aanbrengen van veranderingen of het toestaan van een korting en overige schadeloosstellingsclaims zijn uitgesloten.

Garantía ES

Los defectos evidentes deberán ser notificados dentro de 8 días después de haber recibido la mercancía, de lo contrario el comprador pierde todos los derechos sobre tales defectos. Garantizamos nuestras máquinas en caso de manipulación correcta durante el plazo de garantía legal a partir de la entrega. Sustituiremos gratuitamente toda pieza de la máquina que dentro de este plazo se torne inútil a causa de fallas de material o de fabricación. Las piezas que no son fabricadas por nosotros mismos serán garantizadas hasta el punto que nos corresponda garantía del suministrador anterior. Los costes por la colocación de piezas nuevas recaen sobre el comprador. Están excluidos derechos por modificaciones, aminoraciones y otros derechos de indemnización por daños y perjuicios.

Garantia PT

Para este aparelho concedemos garantia de 24 meses. A garantia cobre exclusivamente defeitos de matérial ou de fabricação. Peças avariadas são substituidas gratuitamente. cabe ao cliente efetuar a substituição. Assumimos a garantia unicamente de peças genuinas. Não há direito à garantia no caso de: peças de desgaste, danos de transporte, danos causados pelo manejo indevido ou pela desatenção as instruções de serviço, falhas da instalação elétrica por inobservançia das normas relativas á electricidade. Além disso, a garantia só poderá ser reinvidicada para aparelhos que não tenham sido consertados por lerceiros. O cartão de garantia só vale em conexão com a fatura.

Garantie DE

Offensichtliche Mängel sind innerhalb von 8 Tagen nach Erhalt der Ware anzuzeigen, andernfalls verliert der Käufer sämtliche Ansprüche wegen solcher Mängel. Wir leisten Garantie für unsere Maschinen bei richtiger Behandlung auf die Dauer der gesetzlichen Gewährleistungsfrist ab Übergabe in der Weise, dass wir jedes Maschinenteil, dass innerhalb dieser Zeit nachweisbar in Folge Material- oder Fertigungsfehler unbrauchbar werden sollte, kostenlos ersetzen. Für Teile, die wir nicht selbst herstellen, leisten wir nur insoweit Gewähr, als uns Gewährleistungsansprüche gegen die Vorlieferanten zustehen. Die Kosten für das Einsetzen der neuen Teile trägt der Käufer. Wandlungs- und Minderungsansprüche und sonstige Schadensersatzansprüche sind ausgeschlossen.

Warranty GB

Apparent defects must be notified within 8 days from the receipt of the goods. Otherwise, the buyerís rights of claim due to such defects are invalidated. We guarantee for our machines in case of proper treatment for the time of the statutory warranty period from delivery in such a way that we replace any machine part free of charge which provably becomes unusable due to faulty material or defects of fabrication within such period of time. With respect to parts not manufactured by us we only warrant insofar as we are entitled to warranty claims against the upstream suppliers. The costs for the installation of the new parts shall be borne by the buyer. The cancellation of sale or the reduction of purchase price as well as any other claims for damages shall be excluded.

Záruka CZ

Viditelné vady jsou poukazatelné během 8 dní od obdržení zboží, jinak ztrácí zákazník všechny nároky týkající se takovýchto vad. Poskytujeme záruku na naše stroje, s kterými je správně zacházeno, na dobu zákonnné záruční lhůty začínající od doručení tak, že bezplatně vyměníme každou část stroje, která se během této doby může stát prokazatelně nepoužitelnou následkem materiálové či výrobní vady. Na díly, které sami neopravujeme, poskytujeme záruku pouze v rozsahu , v němž nám přísluší nárok na záruční plnění vůči subdodavateli. Náklady na instalaci nového dílu nese zákazník. Nárok na výměnu zboží, na slevu a jiné nároky na odškodnění jsou vyloučené.

Záruka SK

Zrejmé vady musia byť predstavené v priebehu 8 dni po obdržaní tovaru, ináč zákazník stratí všetky nároky týkajúce sa takejto vady. Ponúkame záruku na naše aparáty, ktoré sú správne používané počas zákonného termínu záruky tak, že bezplatne vymeníme každú časť aparátu, ktorá sa v priebehu tohto času môže stať dokázateľne nefunkčnou dôsledkom materiálnej či výrobnej vady. Na časti ktoré sami nevyrábame, poskytujeme záruku iba v rozsahu, v ktorom nám prísluší nárok na záručné plnénie k subdodávateľovi. Za trovy týkajúce sa inštalácie novej súčiastky je zodpovedný zákazník. Nárok na výmenu tovara, na zľavu a iné nároky na nahradenie škody sú vylúčené.

Szavatosság HU

A nyilvánvaló hibákat ki kell jelenteni számított 8 napon belül az áruk, különben a vevő elveszti minden igényt az ilyen hibák. Kínálunk garanciát a gépeinket a megfelelő kezelés időtartamának hallgatólagos garancia a szállítás időpontját oly módon, hogy cserélje ki minden egyes része ezen idő alatt észlelhető a sorban anyag-vagy gyártási legyen hiábavaló, ingyen. Az alkatrészeket, hogy nem termel magunkat, hogy csak olyan garanciát, hiszen jogosultak jótállási igények beszállítókkal szemben. A költségek beillesztése az új részek a vevőnek. Átalakítása és csökkentése követelések és egyéb kártérítési igények ki vannak zárva.

Gwarancja PL

Wszelkie uszkodzenia muszą być zgłaszane w przeciągu 8 dni od daty otrzymania towaru, w przeciwnym wypadku, prawo do reklamacji wygasa. Gwarantujemy, że w czasie trwania gwarancji wymienimy wszelkie części maszyny, które okażą się niesprawne na skutek wad materiału z jakiego zostały wykonane lub błędów w produkcji bez dodatkowych opłat pod warunkiem, że maszyna będzie obsługiwana zgodnie z zaleceniami. W odniesieniu do części nie produkowanych przez nas, gwarancja obowiązuje tylko w przypadku naszych dostawców. Koszty instalacji nowych części są ponoszone przez klienta. Odszkodowania wynikłe z uszkodzeń maszyny oraz redukcje ceny zakupu maszyny w ramach reklamacji nie będą rozpatrywane.

Garancija HR

Vidljive štete se moraju prijaviti u roku od 8 dana od primitka robe U suprotnom slučaju kupac gubi pravo na reklamaciju. Mi jamčimo za naše strojeve u slučaju ispravnog postupanja tijekom perioda zakonskog jamstva tako što zamijenjujemo besplatno bilo koji dio stroja koji dokazano postane neupotrebljiv uslijed neispravnog materijala ili grešaka u proizvodnji u tom vremenskom periodu Za dijelove koje mi nismo proizveli jamčimo samo ukoliko imamo pravo na reklamaciju prema dobavljačima Troškove za ugradnju novih dijelova snosi kupac Molbe za smanjenjem cijene kao i sve druge reklamacije zbog šteta su isključene.

Garancija SI

Očitne pomanjkljivosti je potrebno naznaniti 8 dni po prejemu blaga, v nasprotnem primeru izgubi kupec vse pravice do garancije zaradi takšnih pomanjkljivosti. Za naše naprave dajemo garancijo ob pravilni uporabi za čas zakonsko določenega roka garancije od predaje in sicer na takšen način, da vsak del naprave brezplačno nadomestimo, za katerega bi se v tem roku izkazalo, da je zaradi slabega materiala ali slabe izdelave neuporaben. Za dele, ki jih sami ne izdelujemo, jamčimo samo toliko, kolikor zahteva garancija drugih podjetij. Stroški za vstavljanje novih delov nosi kupec. Zahteve za spreminjanje in zmanjšanje ter ostale zahteve za nadomestilo škode so izključene.

Garantie DE

Offensichtliche Mängel sind innerhalb von 8 Tagen nach Erhalt der Ware anzuzeigen, andernfalls verliert der Käufer sämtliche Ansprüche wegen solcher Mängel. Wir leisten Garantie für unsere Maschinen bei richtiger Behandlung auf die Dauer der gesetzlichen Gewährleistungsfrist ab Übergabe in der Weise, dass wir jedes Maschinenteil, dass innerhalb dieser Zeit nachweisbar in Folge Material- oder Fertigungsfehler unbrauchbar werden sollte, kostenlos ersetzen. Für Teile, die wir nicht selbst herstellen, leisten wir nur insoweit Gewähr, als uns Gewährleistungsansprüche gegen die Vorlieferanten zustehen. Die Kosten für das Einsetzen der neuen Teile trägt der Käufer. Wandlungs- und Minderungsansprüche und sonstige Schadensersatzansprüche sind ausgeschlossen.

Warranty GB

Apparent defects must be notified within 8 days from the receipt of the goods. Otherwise, the buyerís rights of claim due to such defects are invalidated. We guarantee for our machines in case of proper treatment for the time of the statutory warranty period from delivery in such a way that we replace any machine part free of charge which provably becomes unusable due to faulty material or defects of fabrication within such period of time. With respect to parts not manufactured by us we only warrant insofar as we are entitled to warranty claims against the upstream suppliers. The costs for the installation of the new parts shall be borne by the buyer. The cancellation of sale or the reduction of purchase price as well as any other claims for damages shall be excluded.

Garantii EE

Ilmselgetest vigadest tuleb teatada 8 päeva jooksul pärast kauba kättesaamist, vastasel juhul kaotab ostja kõik õigused garantiile nimetatud vigade tõttu. Õige käsitsemise korral anname oma masinatele garantii seadusega ettenähtud ajaks alates kauba üleandmisest nii, et vahetame tasuta välja kõik masina osad, mis nimetatud aja jooksul peaks muutuma kasutuskõlbmatuks materjali- või tootmisvea tõttu. Osade eest, mida me ise ei tooda, anname garantii vaid selles osas, mis tarnija on meile garanteerinud. Uute osade paigaldamise kulud kannab ostja. Muutmis- ja amortisatsiooninõuded ning muud kahjutasunõuded välistatakse.

Garantija LV

Acīmredzami defekti ir jāpaziņo 8 dienu laikā no preces saņemšanas. Pretējā gadījumā pircēja tiesības pieprasīt atlīdzību par šādiem defektiem ir spēkā neesošas. Mēs dodam garantiju savām iekārtām, ja pircējs pret tām atbilstoši izturas garantijas laikā. Mēs apņemamies bez maksas piegādāt jebkuru rezerves daļu, kas iespējams kļuvusi nelietojama bojātu materiālu vai ražošanas defektu dēļ šajā laika periodā. Attiecībā uz rezerves daļām, kuras nav mūsu ražotas, mēs garantējam tikai gadījumā, ja mums ir garantija no saviem piegādātājiem. Jauno detaļu uzstādīšanas izmaksas ir jāuzņemas pircējam. Pirkuma atcelšana vai pirkuma cenas samazināšana, kā arī jebkuras citas prasības par bojājumu atlīdzināšanu netiek izskatītas.

Garantija LT

Dėl akivaizdžiai matomų defektų turi būti informuota per 8 dienas nuo įrenginio gavimo momento. Kitu atveju pirkėjo teisė reikšti pretenziją dėl šių defektų yra negaliojanti. Savo įrenginiams mes garantuojame įstatymo nustatytą pilną aptarnavimą garantinio laikotarpio metu, jei yra laikomasi gamintojo-vartotojo susitarimo ir mes pažadame nemokamai pakeisti bet kurias mašinos dalis, sugedusias dėl blogos medžiagos ar gamyklinio broko. Mes neatsakome už dalis, pagamintas ne mūsų ir jūsų gautas iš kito tiekėjo. Naujų dalių montavimo kaštai yra pirkėjo atsakomybė. Pirkimo nutraukimas ar pirkimo kainos sumažinimas, kaip ir bet kurios kitos pretenzijos dėl nuostolių nebus patenkinamos.

Garanti SE

Med denna maskin följer en 24 månaders garanti. Garantin täcker endast material- och konstruktionsfel. Defekta delar ersätts utan omkostningar, men kunden står för installationen. Vår garanti täcker endast orginal-delar. Anspråk på garanti öreligger inte för: garantin täcker ej, transportskador, skador orsakade av felaktig behandling och då skötselföreskrifter inte beaktats. Vidare kan garantikrav endast ställas för maskiner som inte har reparerats av tredje part.

Takuu FI

Ilmeisistä puutteista tulee ilmoittaa kahdeksan päivän kuluessa tavaran vastaanottamisesta. Muutoin ostaja ei voi vaatia korvausta ko. puutteista. Annamme takuun oikein käsitellyille koneillemme lakisääteiseksi takuuajaksi tavaran luovutuksesta alkaen siten, että vaihdamme korvauksetta minkä tahansa koneenosan, joka osoittautuu tämän ajan kuluessa käyttökelvottomaksi raaka-aine- tai valmistusvirheestä johtuen. Osille, joita emme valmista itse, annamme takuun vain mikäli osien toimittaja on antanut niistä takuun meille. Uusien osien asennuskustannukset maksaa ostaja. Purku- ja vähennysvaatimukset ja muut vahingonkorvausvaatimukset eivät tule kysymykseen.

Garanti DK

Åbenlyse fejl og mangler skal anmeldes senest 8 dage efter modtagelsen afvaren; ellers mister køberen alle garantikrav i forbindelse med sådanne fejl og mangler. Vi yder garanti på vores maskiner, hvis disse håndteres korrekt, i hele den lovpligtige garantiperiode fra leveringsdatoen at regne i det omfang, at vi gratis udskifter enhver maskindel, der beviseligt er ubrugelig som følge af materiale- eller produktionsfejl. For dele, som vi ikke selv fremstiller, yder vi kun garanti i det omfang, at vi kan rejse garantikrav over for underleverandørerne. Køberen oppebærer omkostningerne i forbindelse med montering af nye dele. Omstillings- og reduktionskrav samt andre erstatningskrav er udelukket.