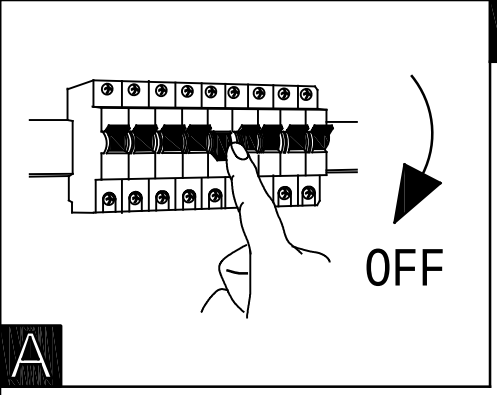

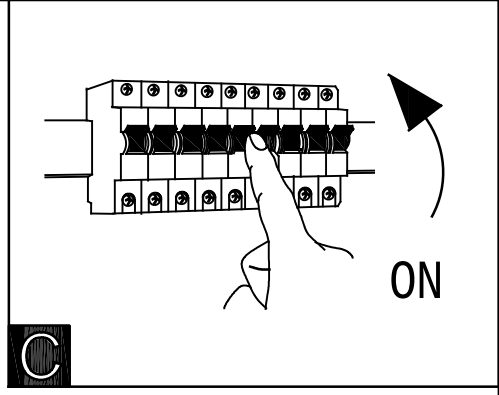

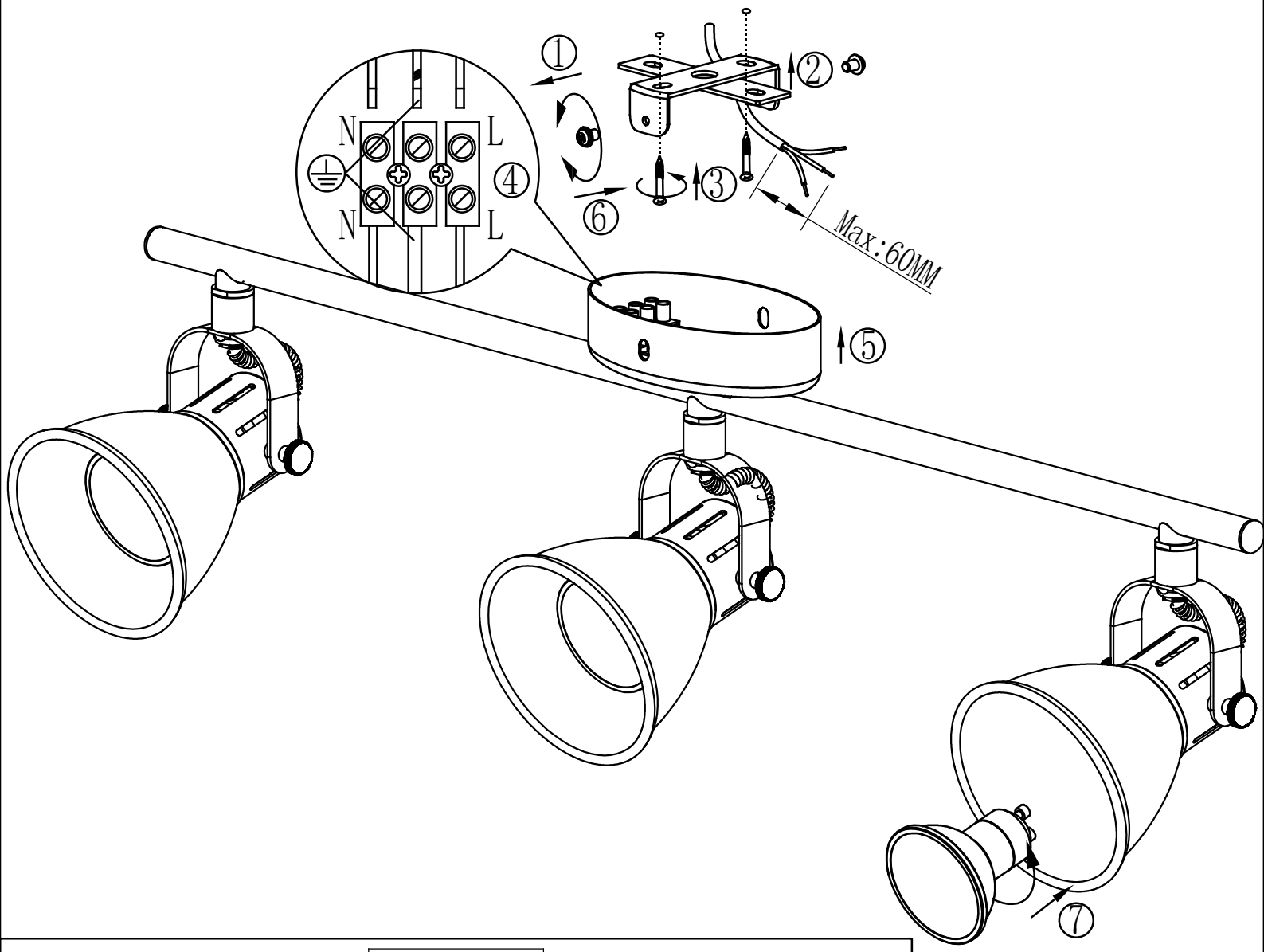

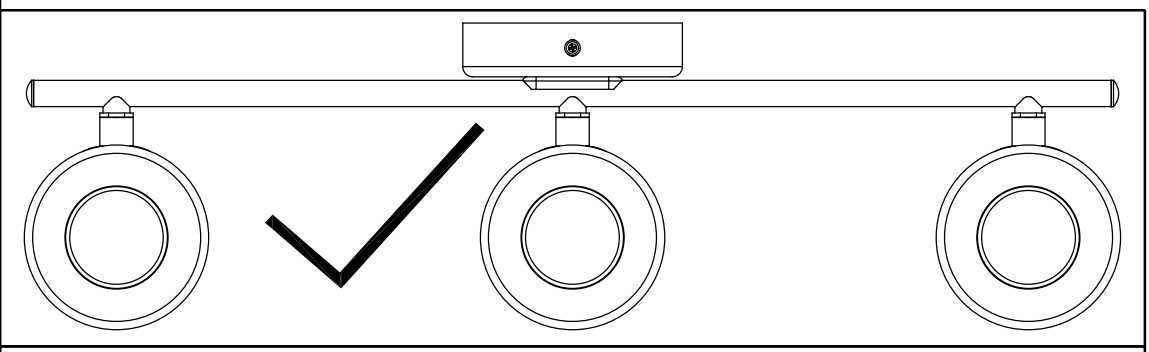

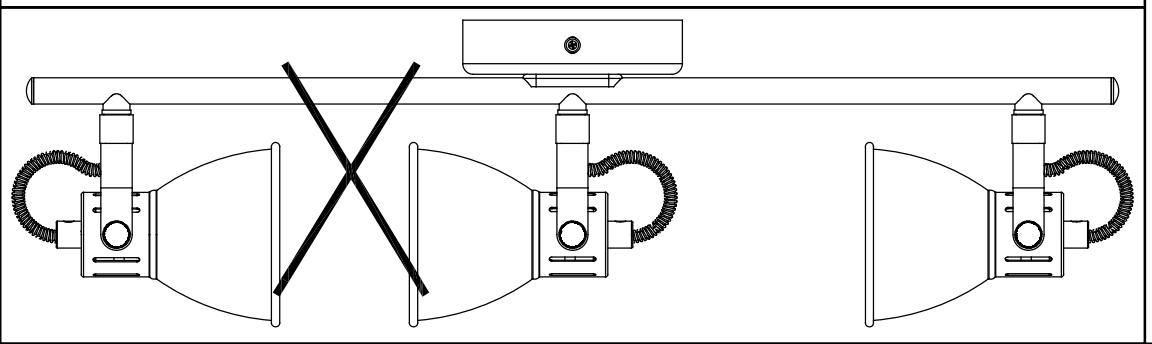

B96554

www.eglo.com