Montage-und Gebrauchsanweisung

GB Assembly and Usage Instructions
F Instructions de montage et d'utilisation
PL Żnstrukcja montażu I użytkowania
RUS Инструкция по монтажу и эксплуатации

B-Leuchten Vertriebs GmbH & Co. KG
Hüttenstr.4
D-59759 Arnsberg

NACH VDE-VORSCHRIFT 0100 DARF DIESE LEUCHTE NUR VON EINER FACHKRAFT (Z.B. ELEKTRIKER) MONTIERT WERDEN
LED NUR DURCH DEN HERSTELLER TAUSCHBAR
SOLLTEN DICHTUNGEN FEHLEN ODER BESCHÄDIGT SEIN DARF LEUCHTE NICHT IN FUNKTION GENOMMEN WERDEN
ERSATZTEILE SIND ÜBER DEN HERSTELLER ZU BEZIEHEN

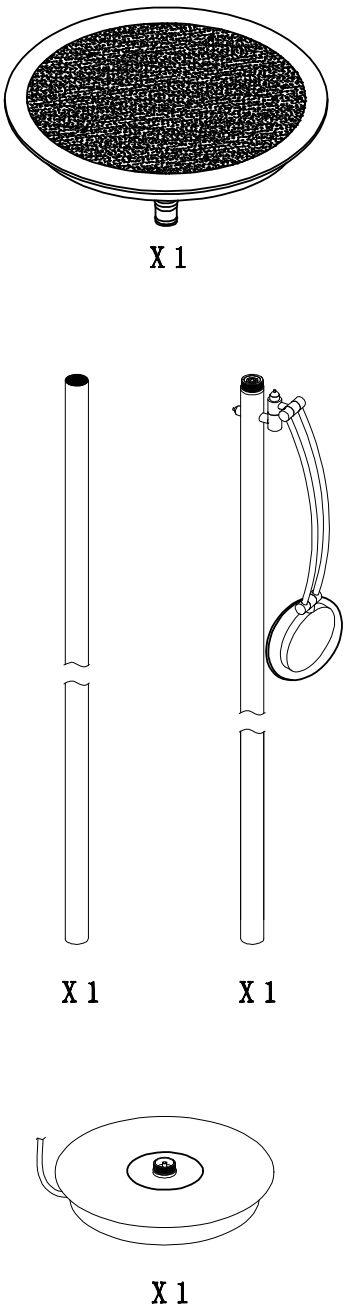

1

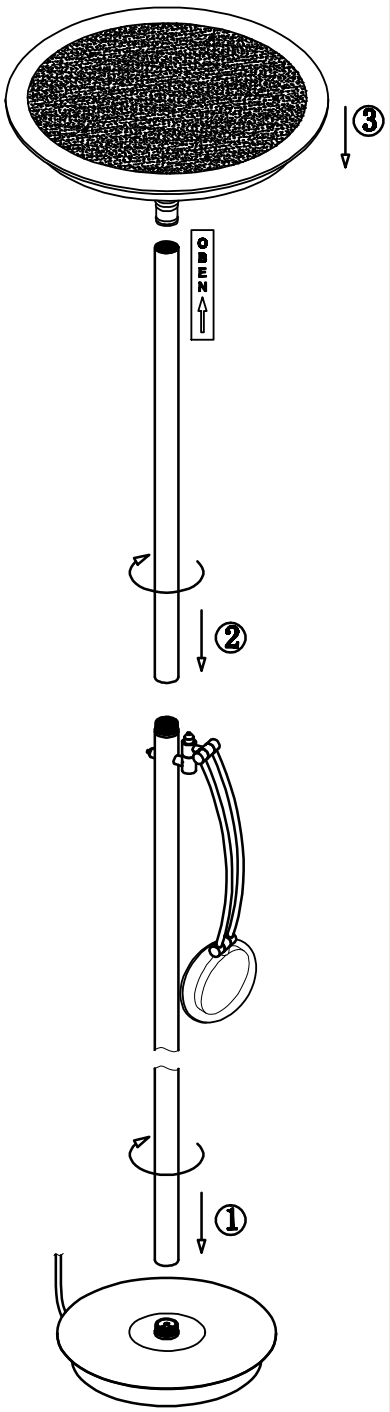

2

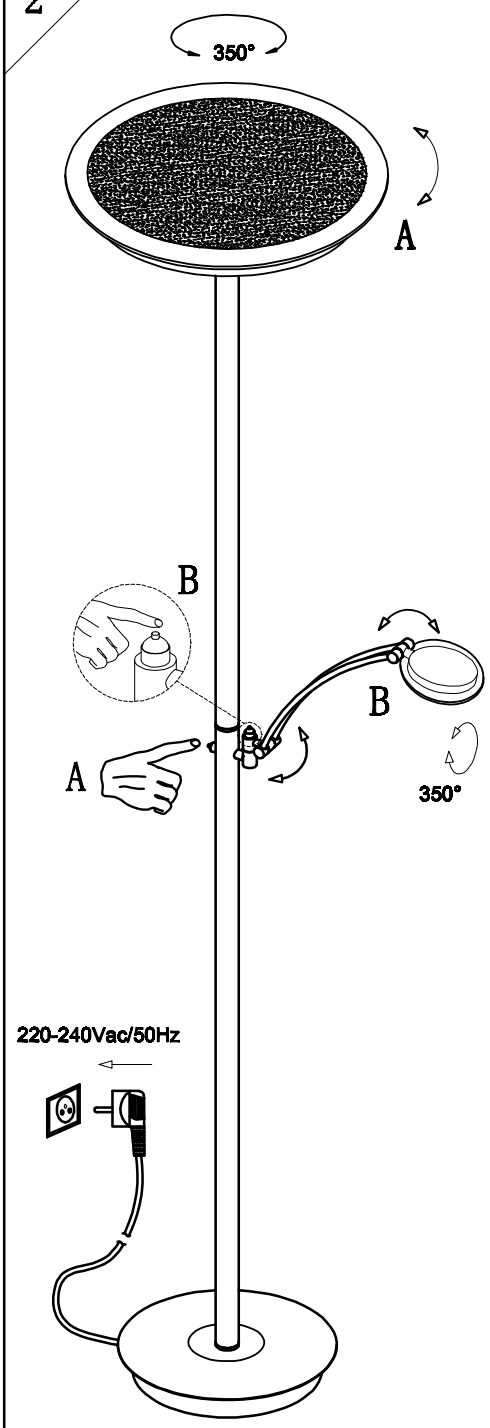

ⓐ

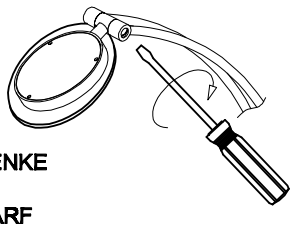

GELENKE
BEI
BEDARF
NACHZIEHEN

ⓑ

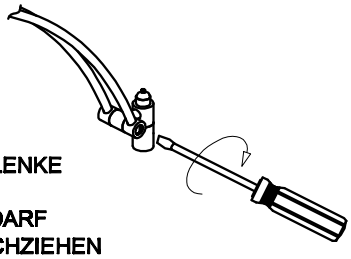

GELENKE
BEI
BEDARF
NACHZIEHEN

Multi-Funktions-Taster

1 x kurz drücken = **EIN / AUS**

2 x kurz den Multi-Funktions-Taster drücken =
Wechsel zwischen DIMMER und FARBWECHSEL

Den Multi-Funktions-Taster länger drücken =
Dimmfunktion / Farbwechselfunktion