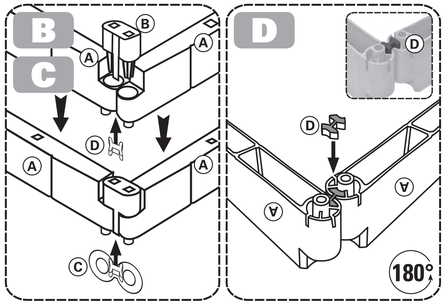

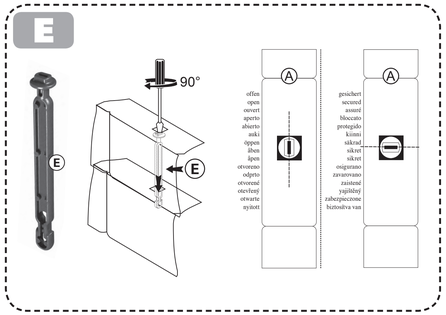

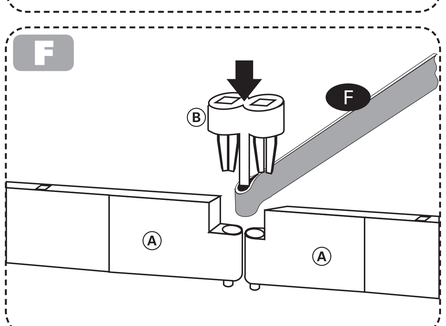

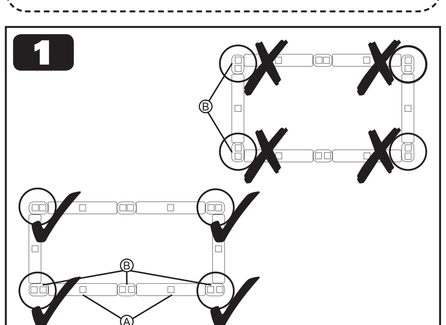

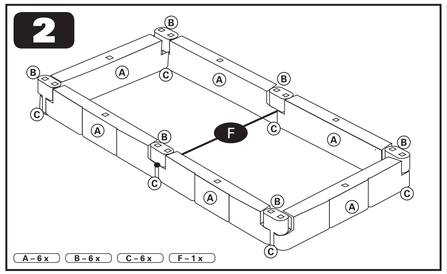

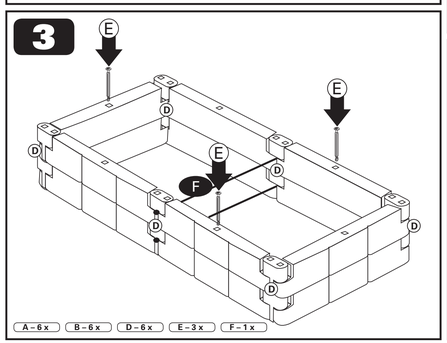

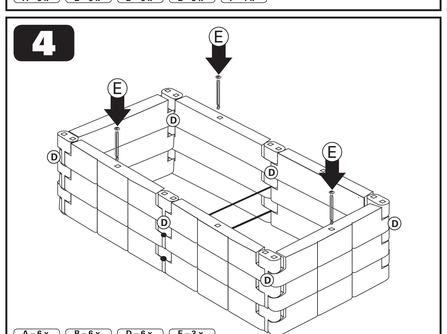

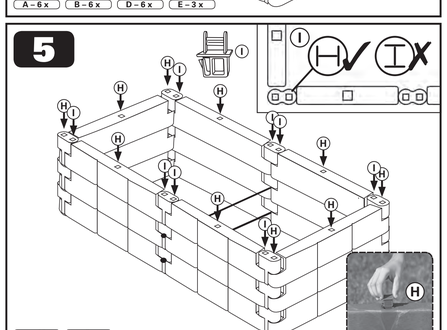

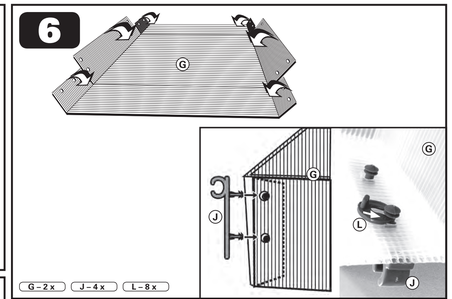

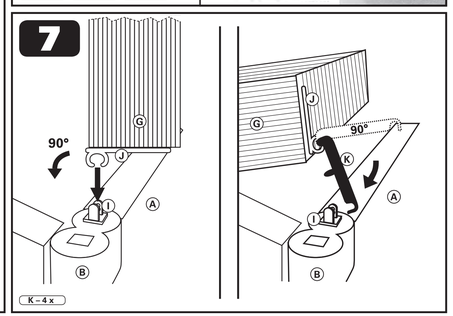

A		18 x	25101
B		18 x	25098
C/D		3 x	25401
E		6 x	20314
F		2 x	54572
G		2 x	20337
H–L		2 x	25400

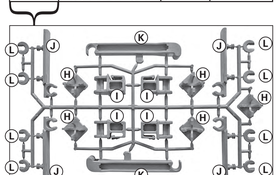

JUWEL H. Wüster GmbH · A-6460 Imst, Industriezone 19
oder D-82467 Garmisch-Partenkirchen, Bahnhofstraße 31 · www.juwel.com

JUWEL® Hochbeet mit Thermohauben „2 in 1“ – terracotta

Art.-Nr. 20375
Abmessung:
ca. 130 x 60 cm, H ca. 51 cm
Litho No.: 544-06-17 · Ard.-Nr.: 09172123

D Vor dem Aufbau Anleitung lesen und für spätere Verwendung aufbewahren. Bestimmungsgemäße Verwendung: Dieses Produkt ist ausschließlich für den privaten Gebrauch bestimmt und nicht für den gewerblichen Bereich geeignet. Die PE-Verpackung ist kein Kinderspielzeug – Erstickungsgefahr! Verpackung sofort nach Öffnen in der Wertstoffsammelstelle entsorgen. (PE ist umweltverträglich und wiegfähig.)

GB Before assembly, please read the instructions and then keep them for further reference. Intended use: This product is intended for private use and not for commercial purposes. This PE-packaging is not a toy! Risk of suffocation! Please dispose the packaging into the sorting station for plastic immediately after unpacking. (PE is non-polluting and non-toxic.)

F Avant le montage, lire la présente notice et la ranger afin de pouvoir l'utiliser à un moment ultérieur. Utilisation prévue : Ce produit est conçu pour un usage privé et non à des fins commerciales. Ne pas laisser les enfants jouer avec l'emballage en plastique ! Risque d'étouffement ! Après l'ouverture, jetez immédiatement l'emballage dans la poubelle destinée au plastique (le PE est écologique et non toxique).

I Prima del montaggio, leggere le istruzioni e conservarle per un utilizzo successivo. Utilizzo secondo le disposizioni: Il presente prodotto è esclusivamente ed unicamente ad uso privato, ed è destinato solo ad esercizio hobbistico per uso privato. Il PE-imballaggio è sicuro per l'ambiente e non tossico. Pericolo di soffocamento! Smaltire la confezione subito dopo l'apertura nell'apposito contenitore per i materiali riciclabili. (Il PE è ecologico e non velenoso.)

NL Vóór montage a.a.b. de handleiding doorlezen en voor later gebruik bewaren. Bedoeling gebruik: dit product is uitsluitend bestemd voor privégebruik en niet voor commerciële doeleinden geschikt. De PE-verpakking is geen speelgoed voor kinderen – verstikkingsgevaar! De verpakking onmiddellijk na het openen in de recyclebare verzamelaar. (PE is milieuvriendelijk en niet giftig).

ESP Antes del montaje deberás leerse las instrucciones y guardarlas para un uso posterior. Uso previsto: Este producto está destinado exclusivamente para el ocio privado y no para el uso privado. El embalaje de polietileno no es un juguete para niños – ¡peligro de asfixia! El embalaje debe eliminarse en la papelera de reciclaje inmediatamente después de abrirse. (El polietileno no es contaminante ni tóxico.)

S Läs igenom instruktionerna före montering och spara dem för användning vid ett senare tillfälle. Avsedd användning: Denna produkt är endast avsedd för enbetsmässig privat bruk. PE-förpackningen är inte en leksak för barn. Risk att kvävas! Förpackningen ska omedelbart lämnas i sopsuggan för återvinningsbart material. (PE är miljövänlig och ogiftig.)

SF Ennen kokoamista lue ohjeet huolellisesti läpi ennen asennusta ja säilytä se vastaisuuden varalta. Käyttötarkoitus: Tämä tuote on tarkoitettu ainoastaan yksityiseen kuluttajakäyttöön, ei ammattikäyttöön. PE-pakkaus ei ole lasten leikkilelu – tukehtumisvaara! Pakkaus hävittävä välittömästi purkamisen jälkeen kierrätyksiksi. (PE on ympäristöystävällinen ja myrkytön.)

N Les bruksanvisningen før montering og oppbevar den for senere bruk. Bruksområde: Produktet er bare beregnet på private formål. Dette produktet er ikke egnet til bruk i næring. (PE er miljøvennlig og ugiftig).

DK Vejledningen skal læses inden opbygning og gemmes til senere brug. Tilsigtet anvendelse: Produktet er udelukkende med formålet: Dette produkt er ikke beregnet til privat brug. PE-emballagen er ikke legetøj for børn! Fare for at blive kvalt! Efter åbning skal emballagen straks bortskaffes i recyclingindsamling. (PE er miljøvenlig og ugiftigt.)

SI Pred montažo natančno preberite navodila ter jih shranite za kasnejšo uporabo. Namen izdelka: Izdelek je namenjen samo za zasebno porabo ter ni namenjen uporabi. PE embalaža ni igrača – obstaja nevarnost zadušitve! Embalažo takoj po odprtju odstranite v prostor za reciklažo. (PE je okolju prijazen in nestrupen material).

SK Pred montážou si prečítajte návod a uložte ho na neskoršie použitie. Použitie na určený účel: Tento výrobok je určený len na súkromné použitie. PE obal nie je hračka – Hrozí nebezpečenstvo udusenia! Obal ihneď po otvorení zlikvidujte prostredníctvom separovaného odpadu. (PE je ekologický a nejedovatý materiál.)

HR Prije sastavljanja pročitati uputstvo i sačuvati ga za kasnije korištenje. PE-pakiranje nije igračka za djecu – opasnost od gušenja! Pakiranje se treba odmah baciti nakon otvaranja u odgovarajući otpad. (PE je neka recikliranu i nije otrovan).

CZ Před montáží si přečtěte návod a uschovejte jej pro pozdější použití. Správné použití: Tento výrobek je určen pouze k vašemu osobnímu užití. Obal z PE není hračka na hraní – nebezpečí udušení! Obal po vybalení ihned vyhoďte do třídícího odpadu. (PE není jedovatý ani škodlivý pro životní prostředí.)

HU Az összeszerelés előtt olvassa el az útmutatót, és őrizze meg a későbbi használathoz. Rendeltetésszerű használat: A szóban forgó termék kizárólag magánczélra készült. A PE csomagolás nem gyermekjáték – fulladásveszély! A kicsomagolás után a csomagolást azonnal helyezze el a szelektív hulladékgyűjtőben. (A PE környezetbarát és nem mérgező.)

PL Przeczytać przed montażem i zachować do późniejszego wykorzystania. Zastosowanie zgodne z przeznaczeniem: Ta zaczarka jest przeznaczona wyłącznie do użytku prywatnego. Opakowanie z PE nie jest zabawką dla dzieci – niebezpieczeństwo uduszenia! Natychmiast po otwarciu należy wyrzucić opakowanie do odpowiedniego pojemnika na surowce wtórne. (PE jest nietoksycznym materiałem ekologicznym.)

RO Prije montaže pročitajte upute i sačuvajte ih za kasnije korištenje. PE-ambalaže nije igračka za djecu – opasnost od gušenja! Pakiranje odmah nakon otvaranja baciti u kutije za korištene otpad. (PE je ekološki čist i nije otrovan).

Wichtige Aufbautipps – bitte unbedingt beachten!

1. Verbinder (B) laut Skizze 1 anordnen, sonst passen die Distanzbänder nicht!
2. Verriegelungen (C und D) werden bei allen Bausteinen benötigt, um eine Schrägstellung der Verbinder (B) zu verhindern. Die Verbinder (B) werden mit den Abdeckstegen nach außen eingebaut. Je eine der Verriegelungen (C) in der untersten Bausteinreihe einstecken (lt. Skizze B/C + D in die Schlitze an der Unterseite von jeweils 2 Bausteinen). Bei jeder weiteren Bausteinreihe wird wieder bei allen Bausteinen eine der Verriegelungen (D) von unten in die Schlitze der Bausteine eingesteckt.
3. Die mitgelieferten Distanzbänder (F) – in der 1. und 2. Reihe – nehmen den Erddruck des befüllten Hochbeets auf. ACHTUNG! Wenn beim Befüllen Erde auf die Distanzbänder fällt, bevor das Hochbeet ganz mit Erde gefüllt ist, und diese nach unten drücken, verformt sich das Hochbeet nach innen. Ein maschinelles Einbringen wird nicht empfohlen!
4. Drehriegel (E) nur in jeden 2. Baustein einer Bausteinreihe einsetzen, mit 90°-Drehung verriegeln. In der Reihe darüber versetzt einsetzen, d.h. in die nächste Ausnehmung.
5. Abdeckstopfen (H) kommen ausnahmslos nur auf die letzte Bausteinreihe.
6. Zum Befüllen bitte **nur** gehäckselten Baum-/Strauchschnitt, Gartenerde oder Kompost verwenden – **keinesfalls ganze Äste!**
7. Nun ist das Hochbeet fertig. Sollte die gewünschte Höhe des Hochbeets noch nicht erreicht sein, ist der Aufbau von bis zu zwei weiteren Reihen Bausteinen möglich. Es gibt dafür einen passenden Aufbausatz mit Stabilisierungsset (Art.-Nr. 20296). Für Aufbauten über 78 cm (sind 6 Reihen) wird keine Haftung übernommen.

D — Hochbeet mit Thermohauben „2 in 1“ – terracotta
Art.-Nr. 20375
Montageanleitung

Wir freuen uns, dass Sie sich für ein JUWEL Qualitätsprodukt entschieden haben. Bitte beachten Sie folgende Anleitung und bewahren diese zum späteren Gebrauch auf, damit Sie lange viel Freude mit dem Hochbeet haben können.

Bitte vorerst am gewünschten Aufstellort Ihres Hochbeetes für ebenen Untergrund sorgen.
Am besten wird das Hochbeet auf Gartenerde aufgestellt. Bei Rasen empfehlen wir Ihnen den Grasboden in der Größe des Hochbeetes auszustechen und mit den Grassoden nach unten wieder aufzulegen. Dadurch ist der für die spätere Verrottung wichtige Kontakt zu den Bodenbakterien besser. (Aufbau lt. Skizze)
Nun ist Ihr Hochbeet fertig und kann befüllt werden. Achten Sie beim Befüllen aber darauf, dass Sie das Hochbeet gleichmäßig befüllen. Zur besseren Stabilisierung zuerst an allen 4 Ecken, dann erst an den Seitenwänden!
Als Nagetierschutz kann ein Bodengitter (feinmaschiges Metallgitter) eingelegt werden. Darauf schichten Sie ca. 14 cm Grün- und Küchenabfälle (Achtung – kein Unkraut oder kranke Pflanzen). Dies wird mit einer dünnen Lage Gartenerde abgedeckt. Zuletzt noch eine Lage reifen Kompost aufbringen und mit Anzuchterde auffüllen.
Die Gartenabfälle setzen während ihrer langsamen Verrottung Wärme und Nährstoffe frei, die in Ihrem Hochbeet ideale Anzuchtbedingungen schaffen. Im Zuge der Verrottung sinkt das Erdniveau ab, das Sie wieder mit Anzuchterde ergänzen. Nach der Ernte ist im Innenen des Hochbeetes hochwertiger Kompost entstanden, den Sie zur Bodenverbesserung in andere Beete leicht einarbeiten. Vor erneutem Bepflanzen kann das Hochbeet wieder wie vorhin beschrieben befüllt werden.
Achtung: Die Thermohauben dienen als Regen- und Frostschutz vom Frühjahr bis zum Herbst, halten aber einer Schneelast nicht stand. Deshalb die Thermohauben im Winter abmontieren!
Pflegehinweise: Das Hochbeet ist aus witterungsbeständigen Materialien gefertigt und kann ohne weiteres mit einem Gartenschlauch abgespritzt werden. Nicht mit scharfen, rauen Gegenständen oder aggressiven Reinigungsmitteln reinigen. Wir wünschen Ihnen nun viel Freude und hervorragende Ernteerfolge und freuen uns über Ihre Wünsche und Anregungen.

F — Elément de jardin - Serre élevée avec thermo-fenêtres „2 en 1“
Art. n° 20375
Instructions de montage

Veuillez en premier lieu vous assurer que le lieu de positionnement de votre serre élevée se trouve sur une surface plane.
Le mieux est de poser la serre élevée sur de l'humus. Sur le gazon, nous vous recommandons de bêcher le sol selon les dimensions de la serre élevée et de remettre les mottes en place avec l'herbe dirigée vers le dessous. Cela améliore le contact avec les bactéries du sol, ce qui est important pour la future décomposition.
Remplissage de la serre élevée
• env. 8 cm de terreau
• env. 8 cm de compost à maturité
• env. 8 cm d'humus
• env. 14 cm de déchets végétaux

Attention ! Les thermo-fenêtres servent de protéger contre la pluie et le gel du printemps à l'automne. Elles ne soutiennent pas des charges de neige, veuillez les démonter pendant l'hiver.
Remarques concernant l'entretien : ce produit de qualité JUWEL a été fabriqué à partir de matériaux résistants aux intempéries et peut être aspergé au jet d'eau sans problème avec un tuyau de jardin. Ne pas nettoyer avec des objets affûtés ou rugueux, ni avec des détergents agressifs.

GB — Garden element: raised bed with thermo-windows "2 in 1"
Item no. 20375
Assembly instructions

Thank you for choosing a JUWEL quality product. Please follow the assembly instructions to use the product best.
First make sure that the ground where you wish to set up your raised bed is even. It is best to set the raised bed on garden mould. If you wish to put it on a lawn, we recommend you to cut out a patch of the grass equal to the size of the raised bed and to turn it over and lay it on the ground again but this time with the grass surface facing downwards. This provides better contact with the soil bacteria, which will be important later in the decaying process.
Filling the raised bed:
• approx. 8 cm potting soil
• approx. 8 cm mature compost
• approx. 8 cm garden mould
• approx. 14 cm green waste

Attention! The thermo-windows are made to protect against rain and frost between spring and fall. They don't resist snow loads, please remove them during the winter months.
Care instructions: this JUWEL quality product was produced with weatherproof materials and may be washed down with a garden hose. Do not clean with sharp or rough objects or with aggressive detergents.

I — Modulo per aiola sopraelevata
Art. nr. 20375
Istruzzioni di montaggio

Per prima cosa raccomandiamo di accertarsi che il luogo di installazione presenti fondo planare
L'aiola sopraelevata viene collocata nel modo migliore su terriccio. Per terreni a prato, vi raccomandiamo di scavare un fondo erboso avente dimensioni pari a quelle dell'aiola sopraelevata, per poi ricolmare lo scavo con il fondo erboso rivolto verso il basso. In questo modo migliora il contatto, importante per la successiva decomposizione, con i batteri del terreno.
Riempimento dell'aiola sopraelevata:
• ca. 8 cm terra per fiori
• ca. 8 cm compost maturo
• ca. 8 cm terriccio
• ca. 14 cm residui vegetali

Attenzione! Le coperture termiche servono come protezione antipioggia e antigelo dalla primavera all'autunno, non sono però in grado di sostenere il peso della neve. Per questo motivo smontare le coperture termiche in inverno!
Note di preservazione: questo prodotto Juwel di qualità è realizzato in materiali resistenti agli agenti atmosferici e può essere senz'altro irrorato con un tubo flessibile di irrigazione. Non pulire con oggetti acuminati o scabri oppure con detergenti aggressivi.

NL — Tuinelement : verhoogd tuinbed met thermo-vensters « 2 in 1 ».
Artikel nr 20375
Montage instructies

Dank u voor het kiezen van een JUWEL kwaliteitsproduct.
Gelieve de montage instructies te volgen voor een optimaal gebruik.
Gelieve ervoor te zorgen dat de ondergrond egaal is op de plaats waar U het verhoogd tuinbed wenst te plaatsen.
Het beste plaats U uw verhoogd tuinbed op tuinaarde. Indien U het verhoogde tuinbed op uw gazon wenst te plaatsen raden wij U aan een stuk gras, dezelfde grote als het verhoogde tuinbed, uit te snijden en dit omgekeerd, met de graszijde naar onder, te plaatsen. Hierdoor heeft uw verhoogd tuinbed beter contact met de bodem bacteriën die later, voor het rottende proces, van belang zullen zijn.

Het verhoogde tuinbed vullen:
• circa 8 cm potgrond
• circa 8 cm rijpe compost
• circa 8 cm tuinaarde
• circa 14 cm groene afval

Opgepast! de thermo-vensters zijn gemaakt om te beschermen tegen regen en vorst tussen de lente en de herfst. Ze zijn niet gemaakt om sneeuwladingen te weerstaan. Gelieve eventuele sneeuw te verwijderen!
Onderhoudinstructies: dit JUWEL kwaliteitsproduct werd geproduceerd met weerbestendige materialen en mag met een tuinslang afgespoten worden. Geen agressieve schoonmakers, zoals borstels met metalen of nylon borstelharen, evenals scherpe, ruwe of metalen voorwerpen zoals messen, spatel, enz., gebruiken.

ESP — Elemento de montaje: Bancal elevado
Art. n° 20375
Instrucciones de montaje

Primero se procurará que haya una base plana en el lugar de colocación deseado. Montar el bancal elevado preferiblemente sobre tierra de jardín. En caso de césped, le recomendamos que excave un trozo de césped con el tamaño del bancal y vuelva a colocarlo con el césped hacia abajo. De esta forma se mejorará el contacto con los microorganismos del suelo, que resulta importante para una posterior descomposición.
Llenado del bancal elevado:
• Aprox. 8 cm de tierra para plantas
• Aprox. 8 cm de compost maduro
• Aprox. 8 cm de tierra de jardín
• Aprox. 14 cm de restos vegetales

Indicaciones para el cuidado: Su producto de calidad JUWEL está fabricado con materiales resistentes a la intemperie y puede lavar sin más con una manguera de jardín. No debe limpiarse con objetos puntiagudos y rugosos o con detergentes agresivos.

GB — Garden element: raised bed with thermo-windows "2 in 1"
Item no. 20375
Assembly instructions

Thank you for choosing a JUWEL quality product. Please follow the assembly instructions to use the product best.
First make sure that the ground where you wish to set up your raised bed is even. It is best to set the raised bed on garden mould. If you wish to put it on a lawn, we recommend you to cut out a patch of the grass equal to the size of the raised bed and to turn it over and lay it on the ground again but this time with the grass surface facing downwards. This provides better contact with the soil bacteria, which will be important later in the decaying process.
Filling the raised bed:
• approx. 8 cm potting soil
• approx. 8 cm mature compost
• approx. 8 cm garden mould
• approx. 14 cm green waste

Attention! The thermo-windows are made to protect against rain and frost between spring and fall. They don't resist snow loads, please remove them during the winter months.
Care instructions: this JUWEL quality product was produced with weatherproof materials and may be washed down with a garden hose. Do not clean with sharp or rough objects or with aggressive detergents.

SF — Kasvilava - elementit
Tuote-nro 20375
Asennusohje

Huolehdi ennen töihin ryhtymistä, että valittu asennuspaikka on tasainen.
On suositeltavaa pystyttää lava puutarhamaahan. Nurmikolle pystytettäessä suosittelemme, että nurmikkoon kaivetaan lavan kokoinen ala ja nurmikko käännetään. Näin tärkeä kosketus maabakteereihin auttaa myöhemmässä lahoamisprosessissa.
Lavan täyttö:
• n. 8 cm kukkamultaa
• n. 8 cm valmista kompostia
• n. 8 cm puutarhamultaa
• n. 14 cm viherjätettä

Hoito-ohjeet: JUWEL laatutuote on valmistettu säänvaihtelua kestävistä materiaaleista ja se kestää ilman muuta myös puutarhaletkulla ruiskutuksen. Älä käytä puhdistuskeinen teräviä, karheita esineitä äläkä aggressiivisia puhdistusaineita.

S — Byggelement högtliggande rabatt
artikelnummer 20375
Monteringsanvisningar

Se först till att underlaget är jämnt på önskad uppställningsplats.
Det bästa är att placera den högtliggande rabatten på trädgårdsjord. På gräsmattor rekommenderar vi att gräva upp gräset i samma storlek som rabatten och vända på grästorverna med gräset nedåt. Då blir den viktiga kontakten med markens bakterier bättre vilket underlättar nedbrytningen.
Fyllning av den högtliggande rabatten:
• ca 8 cm blomsterjord
• ca 8 cm färdig kompost
• ca 8 cm trädgårdsjord
• ca 14 cm grönavfall

Skötselanvisningar: Din JUWEL kvalitetsprodukt är tillverkad av väderbeständigt material och kan utan vidare spolas av med en trädgårdsslang. Rengör inte med vassa eller grova föremål eller aggressiva rengöringsmedel.

DK — Modul højt bed
Art.-nr. 20375
Monteringsvejledning

Sørg først for, at undergrunden er plan på det ønskede opstillingssted.
Det er mest praktisk at stille det høje bed på havejorden. Ved græsplæner anbefaler vi at udstikke græsset i det høje beds størrelse og lægge det på igen med græsset nedad. Derved forbedres kontakten med jordbakterierne, som er så vigtige for den senere forrådnelse.
Fyldning af det høje bed:
• Ca. 8 cm blomsterjord
• Ca. 8 cm moden kompost
• Ca. 8 cm havejord
• Ca. 14 cm grønt affald

Plejehenvisning: Dette JUWEL-kvalitetsprodukt er fremstillet af vejrbestandige materialer og kan uden videre afsprøjtes med en haveslange. Må ikke gøres ren med skarpe, ru genstande eller aggressive rengøringsmidler!

N — Byggestein - høybed
Art-nr. 20375
Monteringsveiledning

Sørg først for jevnt underlag på oppstillingsplassen.
Høybedet settes helst på hagejord. På plen anbefaler vi å skjære ut et stykke gressbunn på størrelse med høybedet og legge det med gressbunnen ned. Dermed er den viktige kontakten med jordbakterier for senere råtning bedre.
Fylling av høybedet:
• Ca. 8 cm blomsterjord
• Ca. 8 cm moden kompost
• Ca. 8 cm hagejord
• Ca. 14 cm grøntavfall

Vedlikehold: Ditt JUWEL-kvalitetsprodukt er laget av værbestandige materialer og kan uten videre avspyles med hageslange. Rengjør ikke med skarpe, ru gjenstander eller aggressive rengjøringsmidler

HR — Sastavni element - Visoka gredica
Art. br. 20375
Upute za montažu

Molimo Vas da se najprije pobrinete za ravnu podlogu na željenom mjestu postavljanja.
Punjenje visoke gredice:
• otprilike 8 cm zemlje za cvijeće
• otprilike 8 cm zrelog komposta
• otprilike 8 cm zemlje iz vrta
• otprilike 14 cm zelenog otpada

Upute za njegu: Kvalitetni proizvod JUWEL je napravljen od materijala otpornih na vremenske uvjete i može se bez daljnjega prati vrtnom gumenom cijevi. Ne čistiti oštrim, hrapavim predmetima ili agresivnim sredstvima za čišćenje.

SI — Visoke gredice iz zidakov
Št.art.20375
Navodila za montažo

Poskrbite, da bo mesto postavitve na ravni podlagi. Najbolje je, da postavite visoko gredico na vrtno zemljo. Pri trati Vam priporočamo, da travnata tla prekopljete v velikosti gredice. Tako bo ostal stik s talnimi bakterijami, ki so pomembne za kasnejšo razkrajanje ohranjen.

SK — Stavebnicový vysoký záhon
Č. tovaru 20375
Návod na montáž

Najprv sa prosím postarajte, aby bol na mieste stavby rovný podklad.
Vysoký záhon je najlepšie postaviť na pôdu v záhrade. Ak máte v záhrade trávnik, odporúčame trávnik na ploche veľkej ako vysoký záhon vyreza a túto plochu povykladá prevráteným vyrezaným čas ami trávnika. Zlepší sa tak kontakt s pôdnymi baktériami, ktorý je významný z hľadiska neskoršieho rozkladného procesu.
Naplnenie vysokého záhona:
• približne 8 cm zeminy pre kvety
• približne 8 cm zrelého kompostu
• približne 8 cm záhradnej pôdy
• približne 14 cm zeleného odpadu

Pokyny na údržbu: Kvalitný výrobok JUWEL je vyrobený z materiálov, ktoré odolávajú vplyvom počasia, a môže bez problémov postriekať záhradnou hadicou. Nečistite ho ostrými a drsnými predmetmi ani agresívnymi čistiacimi prostriedkami.

CZ — Stavebnice vysokého záhonu
Čís. artiklu 20375
Montážní návod

Před sestavením prosím zajistěte, aby místo, určené pro ustavení, bylo rovné. Nejvýhodnější je postavit vysoký záhon na zahradní půdu. V případě trávníku Vám doporučujeme vyrýt trávník dle rozměrů vysokého záhonu a drny trávy opět položit trávníkem dolů na vyrytou plochu. Tím se zlepší kontakt se zemními bakteriemi, který je důležitý pro pozdější zetlení.
Plnění vysokého záhonu:
• asi 8 cm květinové půdy
• asi 8 cm zralého kompostu
• asi 8 cm zahradní půdy
• asi 14 cm zeleného odpadu

Pokyny pro údržbu: Kvalitní výrobek JUWEL je je vyroben z materiálů, odolným proti vlivům počasí, a může být beze všeho ostříkáván zahradní hadicí. Vyhněte se čištění ostrými, drsnými předměty anebo agresivními čisticími prostředky.

BH — Element - Visoka gredica
Art. br. 20375
Upute za montažu

Molimo Vas da se najprije na željenom mjestu montaže pobrinete naći ravnu podlogu.
Punjenje visoke gredice:
• otprilike 8 cm zemlje za cvijeće
• otprilike 8 cm zrelog komposta
• otprilike 8 cm zemlje iz vrta
• otprilike 14 cm zelenog otpada

Upute za njegu: Vali kvalitetni proizvod JUWEL napravljen je od materijala otpornog na vremenske prilike, i može se bez problema oprati vrtnim gumenom cijevi za vrt. Ne čistiti oštrim, hrapavim predmetima ili nekim agresivnim sredstvima za čišćenje.

PL — Grządka podbudowana
Nr art. 20375
Instrukcja montażu

Przed rozpoczęciem pracy należy zapewnić płaskie podłoże w miejscu ustawienia. Najlepiej ustawić grządkę podbudowaną na ziemi ogródka. W przypadku trawy zalecamy wycięcie darni na wymiary grządki podbudowanej i ułożenie jej z powrotem trawą w dół. Dzięki temu zapewniony jest lepszy kontakt z bakteriami podłoża, który koniecznyjest dla późniejszego rozkładu.
Napełnianie grządki podbudowanej:
• Ok. 8 cm ziemi do kwiatów
• Ok. 8 cm dojrzałego kompostu
• Ok. 8 cm ziemi ogrodowej
• Ok. 14 cm odpadów zielonych

Wskazówki na temat pielęgnacji : Wysokiej jakości produkt JUWEL wykonany jest z materiałów odpornych na wpływy atmosferyczne i może być bez problemu myty przez spryskanie go wodą z węża ogrodowego. Nie czyścić ostrymi, chropowatymi przedmiotami lub agresywnymi środkami do czyszczenia.

HU — Építőegység magas ágyas
Cikksz. 20375
Szerelési útmutató

Először is gondoskodjon sík alapról a felszerelés helyén.
A magas ágyast a legjobb, ha kerti földön állítják fel. Füves talaj esetén ajánljuk, hogy vágják ki pázsitot, majd a füves oldallal lefelé tegyék vissza. Ezáltal a talajbaktériumokkal való későbbi elrothadás szempontjából fontos érintkezés javul.
A magas ágyas feltöltése:
• kb. 8 cm virágföld
• kb. 8 cm érett komposzt
• kb. 8 cm kerti föld
• kb. 14 cm záró hulladék

Ápolási útmutató: A JUWEL minőségi termék, amely az időjárás viszontagságait álló anyagokból készült, és minden további nélkül locsolható kerti tömlővel. Ne tisztítsa éles, érdes eszközökkel vagy agresszív tisztítószerekkel.