Art . Nr.:99791/99792/75638/75959

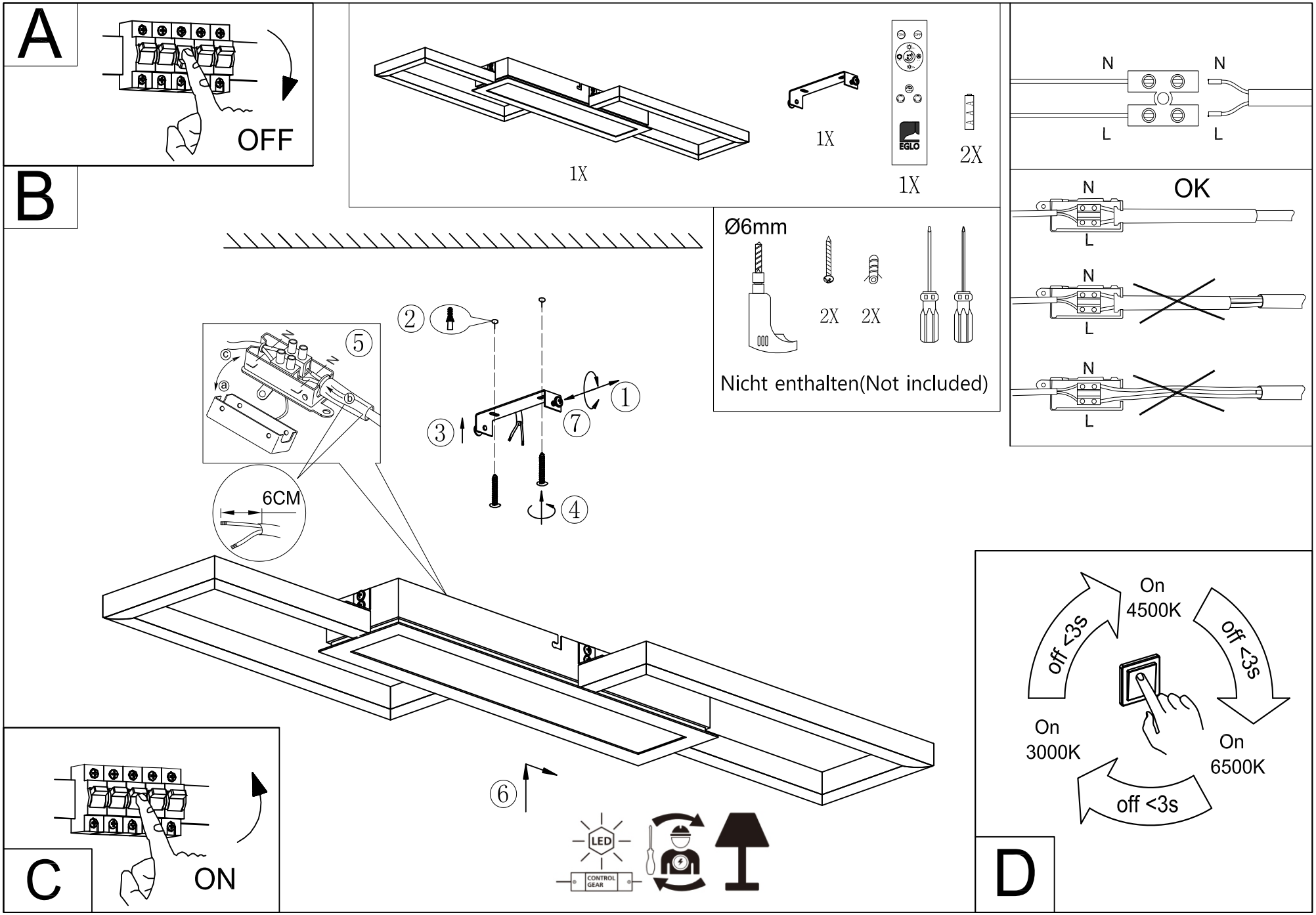

www.eglo.com