GARDENA®

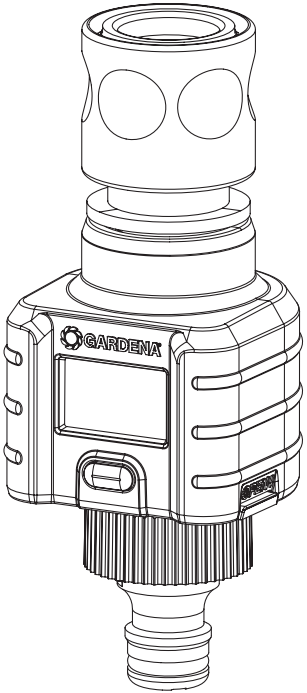

Art. 8188
Art. 8189

DE	**Betriebsanleitung** Wassermengenzähler
EN	**Operating Instructions** Water Smart Flow Meter
FR	**Mode d'emploi** Aquamètre
NL	**Gebruiksaanwijzing** Watermeter
SV	**Bruksanvisning** Vattenmätare
DA	**Brugsanvisning** Vandmængdetæller
FI	**Käyttöohje** Vesimäärän mittari
N0	**Bruksanvisning** Vannmåler Smart
IT	**Istruzioni per l'uso** Contalitri
ES	**Instrucciones de empleo** Aqualímetro
PT	**Manual de instruções** Contador de água
PL	**Instrukcja obsługi** Licznik wody
HU	**Használati utasítás** Vízmennyiség mérő
CS	**Návod k obsluze** Průtokoměr
SK	**Návod na obsluhu** Merač spotreby vody
EL	**Οδηγίες χρήσης** Μετρητής ποσότητας νερού
RU	**Инструкция по эксплуатации** Счетчик воды Water Smart
SL	**Navodilo za uporabo** Vodomer
HR	**Upute za uporabu** Brojač količine vode
SR/ BS	**Uputstvo za rad** Vodomer
UK	**Інструкція з експлуатації** Лічильник води Water Smart
RO	**Instrucțiuni de utilizare** Dispozitiv de control consum de apă
TR	**Kullanma Kılavuzu** Akıllı Su Sayacı
BG	**Инструкция за експлоатация** Индикатор за разхода на вода
SQ	**Manual përdorimi** Matës sasie uji
ET	**Kasutusjuhend** Veearvesti
LT	**Eksploatavimo instrukcija** Vandens kiekio skaitiklis
LV	**Lietošanas instrukcija** Ūdens skaitītājs

A

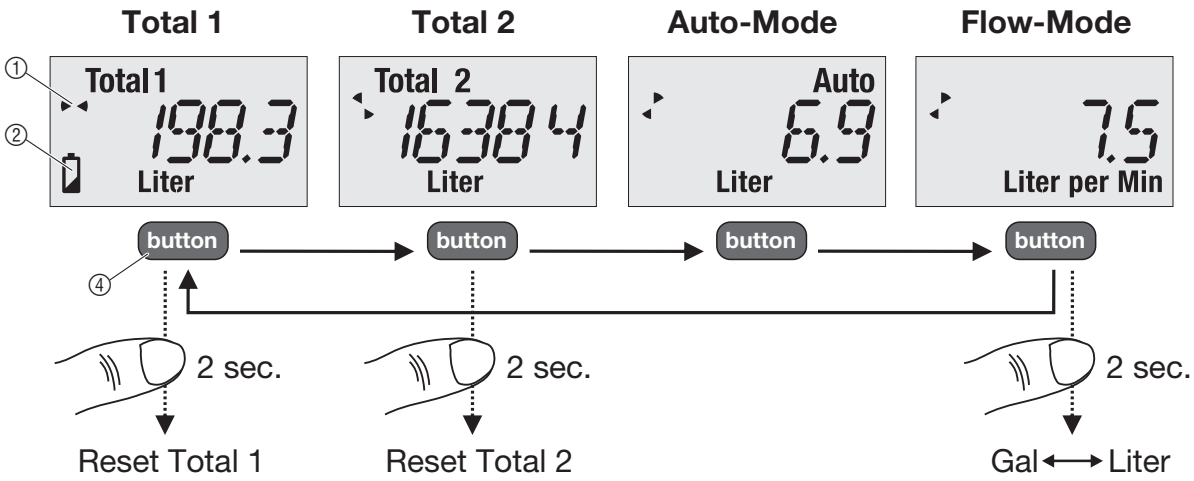
Total 1
Total 2
Auto-Mode
Flow-Mode
①
②
Total 1
198.3
Liter
Total 2
16384
Liter
Auto
6.9
Liter
7.5
Liter per Min
button
button
button
button
④
2 sec.
2 sec.
2 sec.
Reset Total 1
Reset Total 2
Gal ⟷ Liter

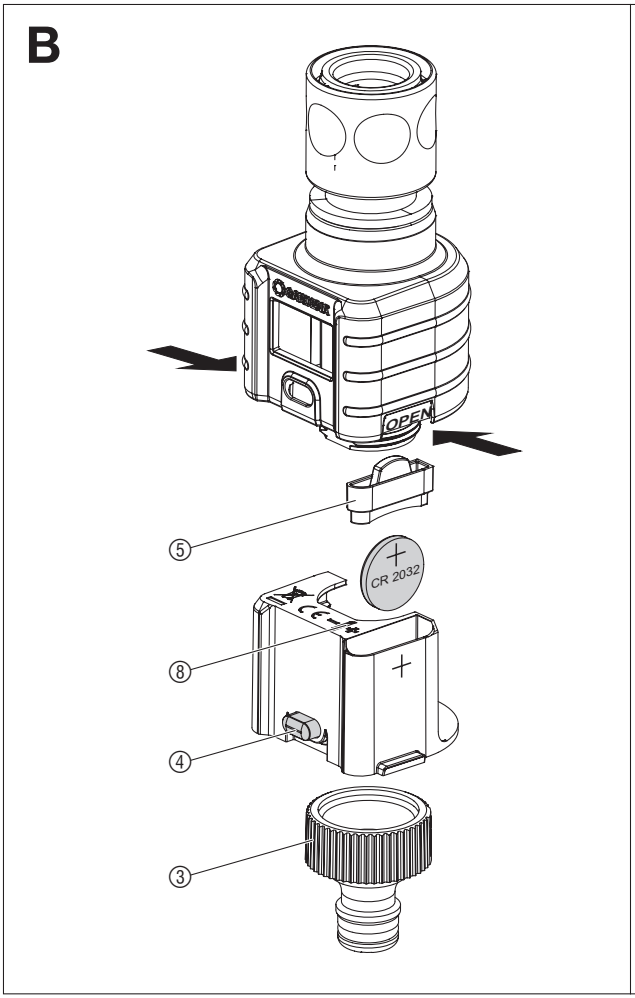
B
OPEN
⑤
CR 2032
⑧
④
③

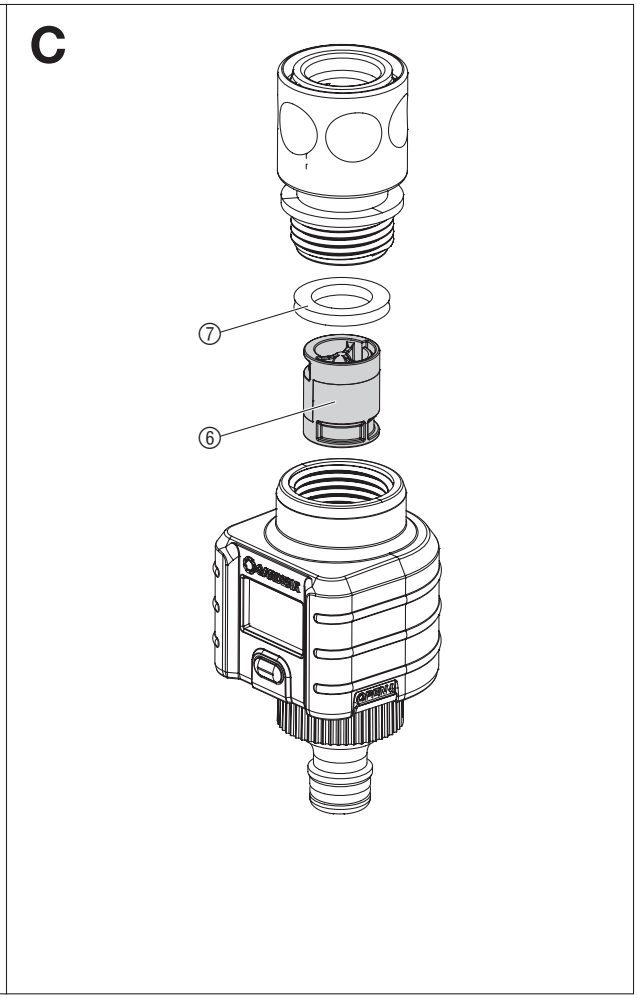
C
⑦
⑥

DE GARDENA Wassermengenzähler Art. 8188, 8189

Dies ist die deutsche Originalbetriebsanleitung.
Er dient der Wassermengen-Messung von Süßwasser im Außenbereich.
Vor Gebrauch Hahnstück auf festen Sitz prüfen. Nur das GARDENA Hahnstück Art. 901/18201 verwenden.
Achtung! Gerät nur im trockenen Zustand öffnen.

Bedienung (Abb. A):

→ Taste ④ kurz drücken: Die Anzeige wechselt in den nächsten Anzeige-Modus.
- **Total 1** = Wassermenge wird bis zum Reset gezählt (z.B. Tagesverbrauch).
- **Total 2** = Wassermenge wird bis zum Reset gezählt (z.B. Saisonverbrauch).
- **Auto-Mode** = Wassermenge wird beim Gießen bis zu einer Unterbrechung größer 2 Sek. gezählt. Beim nächsten Gießen startet die Anzeige wieder bei 0.
- **Flow-Mode** = Zeigt den aktuellen Durchfluss in l/min oder gal/min an.
- **Standby** = Ohne Anzeige (Länger als 1 Min. ohne Durchfluss oder ohne Tastendruck).

Sonderfunktionen:
→ Taste ④ im **Total 1-/Total 2-Mode** 2 Sek. gedrückt halten:
*Die gezählte Wassermenge wird auf 0 zurückgesetzt (**Reset**).*
→ Taste ④ im **Flow-Mode** 2 Sek. gedrückt halten:
Die Anzeige wechselt zwischen Liter und Gallonen (Gal).
*Die gezählten Wassermengen werden auf 0 zurückgesetzt (**Reset**).*

Anzeige-Symbole:
- **Durchfluss-Symbol** ①: Anzeige bei aktiver Messung.
- **Batterie-Symbol** ②: Anzeige bei schwacher Batterie.
  → Batterie wechseln.

Batterie austauschen (Abb. B):

1. Hahnstück ③ abschrauben.
2. Taste ④ drücken und Einsatz unten entnehmen.
3. Batteriefach-Dichtung ⑤ abziehen.
4. Batterie (Typ CR2032) austauschen (auf richtige Polung ⑧ achten).

Turbinen-Einheit ⑥ reinigen (Abb. C):

→ Turbinen-Einheit ⑥ mit Dichtungsring ⑦ entnehmen und unter fließendem Wasser reinigen.

Lagern/Überwintern:

→ Wassermengen-Zähler vor Frost geschützt lagern.

Technische Daten:

Wassertemperatur: 5 – 40 °C
Umgebungstemperatur: 5 – 60 °C
Messtoleranz: ± 5 % (mindestens ± 0,5 l)
Durchflussbereich: 2 – 30 l/min
Betriebsdruck: 12 bar
Messbereich: Durchfluss max. 1800 l/h

Garantie:

GARDENA gewährt für dieses Produkt 5 Jahre Garantie (ab Kaufdatum).

EN GARDENA Water Smart Flow Meter Art. 8188, 8189

Translation of the original German operating instructions.
For water-quantity measurement of freshwater in outdoor areas.
Before use, check that the Tap Connector is firmly fixed.
Only use GARDENA Tap Connector, Art. 901/18201.
Attention! Only open the device in dry condition.

Operation (Fig. A):

→ Press button ④ briefly: the display switches to the next display mode.
- **Total 1** = Water quantity is measured up to the reset (e.g. day consumption).
- **Total 2** = Water quantity is measured up to the reset (e.g. season consumption).
- **Auto-Mode** = Water quantity is measured during watering up to an interruption longer than 2 sec. At the next watering, the display starts at zero again.
- **Flow-Mode** = Shows the current flow in l/min or gal/min
- **Standby** = No display (longer than 1 min. without flow or without the pressing of a button)

Special functions:
→ Hold button ④ pressed in **Total 1-/Total 2 Mode** for 2 sec.:
*The measured water quantity will be reset to 0 (**Reset**).*
→ Hold button ④ pressed in **Flow-Mode** for 2 sec.:
The display switches between litre and gallons (Gal).
*The measured water quantities will be reset to 0 (**Reset**).*

Display symbols:
- **Flow-Symbol** ①: display during active measurement.
- **Battery-Symbol** ②: display at low battery.
  → Change battery.

Exchange battery (Fig. B):

1. Unscrew Tap Connector ③.
2. Press button ④ and remove insert below.
3. Remove battery-compartment washer ⑤.
4. Exchange battery (type CR2032) (ensure battery is the right way round ⑧).

Clean turbo-driven unit ⑥ (Fig. C):

→ Remove turbo-driven unit ⑥ with washer ring ⑦ and clean under flowing water.

Storage/overwintering:

→ Store Water Smart Flow Meter in a frost-protected place.

Technical data:

Water temperature: 5 – 40 °C
Ambient temperature: 5 – 60 °C
Measurement tolerance: ± 5 % (at least ± 0,5 l)
Flow area: 2 – 30 l/min
Operating pressure: 12 bar
Measuring range: Flow max. 1800 l/h

Warranty:

GARDENA offers a five-year warranty on this product (as of date of purchase).

8188-20.960.05.indd 4 28.02.19 12:54

FR Aquamètre GARDENA réf. 8188, 8189

Ceci est la traduction du mode d'emploi original allemand.
L'aquamètre mesure le volume d'eau douce écoulé à l'extérieur.
Avant de l'utiliser, vérifier le bon positionnement du nez de robinet.
Utiliser uniquement le nez de robinet GARDENA réf. 901/18201.
Attention ! Ouvrir l'appareil uniquement lorsqu'il se trouve à sec.

Utilisation (fig. A) :

→ Enfoncer brièvement la touche ④ : L'afficheur passe au mode d'affichage suivant.

– **Total 1** =	volume d'eau compté jusqu'à la remise à zéro (par ex. consommation quotidienne).
– **Total 2** =	volume d'eau compté jusqu'à la remise à zéro (par ex. consommation saisonnière).
– **Auto-Mode** =	volume d'eau compté pour un arrosage jusqu'à une interruption de plus de 2 sec. L'afficheur repart de 0 lors du prochain arrosage.
– **Flow-Mode** =	affiche le débit actuel en l/min ou en gal/min.
– **Standby** =	sans affichage (plus d'1 min. en l'absence de débit ou de pression d'une touche quelconque).

Fonctions spéciales :

→ Maintenir la touche ④ enfoncée pendant 2 sec. en **Total 1/Total 2-Mode** :
*Le volume d'eau compté est remis à 0 (***Reset***).*

→ Maintenir la touche ④ enfoncée pendant 2 sec. en **Flow-Mode** :
L'affichage passe de litres à gallons (Gal).
*Les volumes d'eau comptés sont remis à 0 (***Reset***).*

Symboles d'affichage :

– **Symbole de débit** ①: Affiché en cours de mesurage actif.
– **Symbole de pile** ②: Affiché lorsque la pile est faible.
→ Changer la pile.

Remplacer la pile (fig. B) :

1. Dévisser le nez de robinet ③.
2. Enfoncer la touche ④ et enlever l'insert en bas.
3. Retirer le joint du compartiment de pile ⑤.
4. Remplacer la pile (type CR2032) (respecter la polarité correcte ⑧).

Nettoyer l'unité de turbine ⑥ (fig. C) :

→ Enlever l'unité de turbine ⑥ avec l'anneau d'étanchéité ⑦ et la nettoyer sous l'eau courante.

Rangement/remisage pour l'hiver :

→ Ranger l'aquamètre à l'abri du gel.

Caractéristiques techniques :

Température de l'eau : 5 – 40 °C
Température ambiante : 5 – 60 °C
Tolérance de mesure : ± 5 % (au moins ± 0,5 l)
Plage de débit : 2 – 30 l/min
Pression de service : 12 bar
Plage de mesure : Débit max. 1800 l/h

Garantie :

GARDENA octroie pour ce produit 5 ans de garantie (à compter de la date d'achat).

NL GARDENA watermeter art. 8188, 8189

Dit is de vertaling van de originele Duitse gebruiksaanwijzing.
Met de watermeter kan het buitengebruik van zoet water worden gemeten.
Alvorens in gebruik te nemen controleren of het kraanstuk goed vastzit.
Alleen het GARDENA kraanstuk art. 901/18201 gebruiken.
Attentie! Apparaat alleen in droge toestand openen.

Bediening (afb. A):

→ Toets ④ kort indrukken: de display schakelt door naar de volgende displaymodus.

– **Total 1** =	meet hoeveelheid water vanaf de reset (b.v. dagverbruik).
– **Total 2** =	meet hoeveelheid water vanaf de reset (b.v. seizoenverbruik).
– **Auto-Mode** =	meet hoeveelheid water tijdens het gieten tot een – onderbreking van meer dan 2 sec. Bij de volgende keer gieten start de display weer op 0.
– **Flow-Mode** =	geeft de actuele doorstroming in l/min of gal/min aan.
– **Standby** =	zonder display (langer dan 1 min. zonder doorstroming of zonder toets in te drukken).

Speciale functies:

→ Toets ④ in de **Total 1-/Total 2-Mode** 2 sec. ingedrukt houden:
*de gemeten hoeveelheid water wordt teruggezet naar 0 (***Reset***).*

→ Toets ④ in de **Flow-Mode** 2 sec. ingedrukt houden:
de display schakelt om van liters naar gallons (Gal).
*de gemeten hoeveelheden water worden teruggezet naar 0 (***Reset***).*

Displaysymbolen:

– **Debietsymbool** ①: display bij actieve meting.
– **Batterijsymbool** ②: display bij zwakke batterij.
→ Batterij vervangen.

Batterij vervangen (afb. B):

1. Kraanstuk ③ afschroeven
2. Toets ④ indrukken en inzet aan onderkant eruit halen.
3. Afdichting batterijvak- ⑤ lostrekken.
4. Batterij (type CR2032) vervangen (let op de juiste batterijpolen ⑧).

Turbine-unit ⑥ reinigen (afb. C):

→ Turbine-unit ⑥ met afdichtingsring ⑦ verwijderen en onder stromend water reinigen.

Opslag/overwinteren:

→ Watermeter beschermd tegen vorst opslaan.

Technische gegevens:

Watertemperatuur: 5 – 40 °C
Omgevingstemperatuur: 5 – 60 °C
Meettolerantie: ± 5 % (minstens ± 0,5 l)
Debiet: 2 – 30 l/min
Werkdruk: 12 bar
Meetbereik: debiet max 1800 l/h

Garantie:

GARDENA geeft voor dit product 5 jaar garantie (vanaf koopdatum).

SV GARDENA Vattenmätare art. 8188, 8189

Detta är en översättning av den tyska original bruksanvisningen.
För att mäta mängden sötvatten utomhus. Kontrollera att skruvkontakten sitter fast ordentligt innan användningen.
Använd endast GARDENA Skruvkontakt art. 901/18201.
Fara! Öppna endast apparaten när den är torr.

Handhavande (bild. A):

→ Tryck kort på knappen ④: Displayen ändras till nästa visningsläge.

– **Total 1** =	Vattenmängd fram till reset mäts (t.ex. dagsförbrukning).
– **Total 2** =	Vattenmängd fram till reset mäts (t.ex. säsongsförbrukning).
– **Auto-Mode** = (Auto-läge)	Vattenmängden mäts vid bevattning fram till ett avbrott längre än 2 sek. Vid nästa bevattning startar angivelsen på 0 igen.
– **Flow-Mode** = (Flow-läge)	Visar det aktuella flödet i l/min eller gal/min.
– **Standby** =	Utan angivelse (Längre än 1 min. utan flöde eller utan knapptryckning).

Specialfunktioner:
→ Håll knappen ④ nedtryckt 2 sek. i **total 1-/total 2-Mode**:
*Den uppmätta vattenmängden återställs till 0 (**Reset**).*
→ Håll knappen ④ nedtryckt 2 sek. i **Flow-Mode**:
Angivelsen växlar mellan liter och gallons (Gal.).
*De uppmätta vattenmängderna återställs till 0 (**Reset**).*

Displaysymboler:
– **Flödessymbol** ①: Angivelse vid aktiv mätning.
– **Batterisymbol** ②: Angivelse vid svagt batteri.
→ Byt batteri.

Byta batteri (bild B):

1. Skruva bort skruvkontakten ③.
2. Tryck på knappen ④ och ta bort insatsen nere.
3. Dra bort batterifackstätningen ⑤.
4. Byt batteri (typ CR2032) (se till att polerna blir rätt ⑧).

Rengöra turbinenheten ⑥ (bild C):

→ Ta bort turbinenheten ⑥ med tätningsring ⑦ och rengör under rinnande vatten.

Lagra/vinterförvaring:

→ Lagra vattenmätaren skyddad mot frost.

Tekniska data:

Vattentemperatur: 5 – 40 °C
Omgivningstemperatur: 5 – 60 °C
Mättolerans: ± 5 % (minst ± 0,5 l)
Flödesintervall: 2 – 30 l/min
Tryck: 12 bar
Mätintervall: Flöde max. 1800 l/h

Garanti:

GARDENA ger 5 års garanti på den här produkten (fr.o.m. inköpsdatum).

DA GARDENA Vandmængdetæller vare nr. 8188, 8189

Dette er en oversættelse af den tyske brugsanvisning.
Til måling af ferskvandmængder i udeområdet. Kontrollér inden brug, at hanekoblingen sidder rigtig fast. Benyt kun GARDENA Hanekobling vare nr. 901/18201.
Obs! Apparatet må kun åbnes i tør tilstand.

Betjening (afb. A):

→ Tryk kort på knappen ④: Visningen skifter til den næste display-modus.

– **Total 1** =	Vandmængde tælles indtil reset (f. eks. dagens samlede forbrug).
– **Total 2** =	Vandmængde tælles indtil reset (f. eks. sæsonens samlede forbrug).
– **Auto-Mode** =	Vandmængden tælles ved vanding indtil en afbrydelse på mere end 2 sek. Ved næste vanding starter visningen igen ved 0.
– **Flow-Mode** =	Viser det aktuelle gennemløb i l/min eller gal/min.
– **Standby** =	Uden visning (uden gennemløb i mere end 1 minut eller uden tryk på en knap).

Specialfunktioner:
→ Hold knappen ④ nede i 2 sek. i **Total 1-/Total 2-Mode**:
*Den talte vandmængde nulstilles (**Reset**).*
→ Hold knappen ④ nede i 2 sek. i **Flow-Mode**:
Visningen skifter mellem liter og galloner (gal).
*De talte vandmængder nulstilles (**Reset**).*

Display-symboler:
– **Gennemløbs-symbol** ①: Visning ved aktiv måling.
– **Batteri-symbol** ②: Visning ved svagt batteri.
→ Skift batteri.

Udskift batteri (afb. B):

1. Skru hanekoblingen ③ af.
2. Ttyk på knappen ④ og tag holderen ud forneden.
3. Træk batterirummets tætning ⑤ af.
4. Udskift batteriet (type CR2032) (vær opmærksom på, at polerne ⑧ vender rigtigt).

Rens turbine-enheden ⑥ (afb. C):

→ Tag turbine-enheden ⑥ ud sammen med tætningsringen ⑦ og rens dem under løbende vand.

Opbevaring/overvintring:

→ Opbevar vandmængdetælleren beskyttet mod frost.

Tekniske data:

Vandtemperatur: 5 – 40 °C
Omgivelsestemperatur: 5 – 60 °C
Måletolerance: ± 5 % (mindst ± 0,5 l)
Gennemløbsområde: 2 – 30 l/min
Driftstryk: 12 bar
Måleområde: Gennemløb maks. 1800 l/h

Garanti:

For dette produkt giver GARDENA 5 års garanti (fra købsdatoen).

FI GARDENA-vesimäärän mittari tuoten:o 8188, 8189

Tämä on alkuperäisen saksalaisen käyttöohjeen käännös.
Mittaa läpivirtaavan makean veden määrän ulkotiloissa.
Tarkista ennen käyttöä, että hanaliitin on ruuvattu tiukalle.
Käytä vain GARDENA-hanaliitintä tuoten:o 901/18201.
Huomio! Avaa laite vain sen ollessa kuivana.

Käyttö (kuva A):

→ Paina painiketta ④ lyhyesti: Näyttö hyppää seuraavaan näyttötapaan.
- **Total 1** = Vesimäärä lasketaan nollaukseen asti (esim. vuorokausikulutus).
- **Total 2** = Vesimäärä lasketaan nollaukseen asti (esim. kausikulutus).
- **Auto-Mode** = Vesimäärä mitataan kasteltaessa yli 2 sek. kestävään taukoon asti. Seuraavan kastelun alkaessa näyttö alkaa taas nollasta.
- **Flow-Mode** = Näyttää ajankohtaisen läpivirtauksen l/min tai gal/min.
- **Standby** = Ilman näyttöä (kauemmin kuin 1 min. ilman läpivirtausta tai ilman painikkeen painallusta).

Erikoistoiminnot:
→ Pidä painiketta ④ painettuna näyttötavassa **Total 1-/Total 2-Mode** 2 sek. ajan:
*Mitattu vesimäärä asetetaan arvoon 0 (**Reset**).*
→ Pidä painiketta ④ näyttötavassa **Flow-Mode** 2 sek. ajan:
Näyttö vaihtaa litrojen ja gallonoiden (Gal) välillä.
*Mitatut vesimäärät asetetaan arvoon 0 (**Reset**).*

Näytön symbolit:
- **Läpivirtaus-symboli** ①: Näyttö aktiivisen mittauksen aikana.
- **Paristo-symboli** ②: Näyttö pariston jännitteen ollessa heikko.
  → Vaihda paristo.

Pariston vaihtaminen (kuva B):

1. Ruuvaa hanaliitin ③ irti.
2. Paina painiketta ④ ja ota kotelo alhaalta käsin pois.
3. Vedä paristolokeron tiiviste ⑤ irti.
4. Vaihda paristo (tyyppi CR2032) (huomioi oikea napaisuus ⑧).

Turbiiniyksikön ⑥ puhdistaminen (kuva C):

→ Poista turbiiniyksikkö ⑥ tiivisterenkaineen ⑦ ja puhdista juoksevan veden alla.

Varastointi/talvisäilytys:

→ Säilytä vesimäärän mittari pakkaselta suojattuna.

Tekniset tiedot:

Veden lämpötila: 5 – 40 °C	Läpivirtausalue: 2 – 30 l/min
Ympäristön lämpötila: 5 – 60 °C	Käyttöpaine: 12 bar
Mittaustoleranssi: ± 5 % (väh. ± 0,5 l)	Mittausalue: Läpivirtaus maks. 1800 l/h

Takuu:

GARDENA myöntää tälle tuotteelle 5 vuoden takuun (ostopäivästä lähtien).

NO GARDENA vannmåler Smart art. 8188, 8189

Dette er oversettelsen av den originale tyske bruksanvisningen.
Den benyttes til vannmengde-måling av ferskvann i det ytre området.
Kontroller om krankoplingen sitter godt før bruk.
Benytt kun GARDENA krankopling art. 901/18201.
Merk! Åpne apparatet kun når det er tørt.

Betjening (bilde A):

→ Trykk kort på tast ④: Displayet skifter til neste display-modus.
- **Total 1** = Vannmengden måles inntil reset (f.eks. dagsforbruk).
- **Total 2** = Vannmengden måles inntil reset (f.eks. sesongforbruk).
- **Auto-Mode** = Vannmengden blir målt mens en vanner inntil en avbrytelse på mer enn 2 sek. Ved neste vanning starter displayet ved 0 igjen.
- **Flow-Mode** = Viser den aktuellen gjennomströmning i l/min eller gal/min.
- **Standby** = Uten display (lengre enn 1 min. uten gjennomstrømning eller uten at tast trykkes).

Spesialfunksjoner:
→ Tast ④ i **Total 1-/Total 2-Mode** holdes 2 sek. trykket:
*Den målte vannmengde settes tilbake til 0 (**Reset**).*
→ Tast ④ i **Flow-Mode** holdes 2 sek. trykket:
Displayet skifter mellom liter og galloner (gal).
*De målte vannmengdene settes tilbake til 0 (**Reset**).*

Display-symboler:
- **Gjennomstrømning-symbol** ①: Display ved aktiv måling.
- **Batteri-symbol** ②: Display ved svakt batteri.
  → Bytt ut batteriet.

Bytte ut batteriet (bilde B):

1. Skru av krankoplingen ③.
2. Trykk tast ④ og fjern den nedre holderen.
3. Trekk av batteriskuff-pakningen ⑤.
4. Bytt ut batteriet (type CR2032) (pass på at polariteten ⑧ er riktig).

Rengjøre turbin-enheten ⑥ (bilde C):

→ Fjern turbin-enhet ⑥ med pakningsring ⑦ og rengjør under flytende vann.

Lagre/oppbevaring om vinteren:

→ Lagre vannmåleren beskyttet mot frost.

Tekniske data:

Vanntemperatur: 5 – 40 °C	Gjennomstrømningsområde: 2 – 30 l/min
Omgivelsestemperatur: 5 – 60 °C	Driftstrykk: 12 bar
Måletoleranse: ± 5 % (minst ± 0,5 l)	Måleområde: Gjennomstrømning maks. 1800 l/h

Garanti:

GARDENA yter 5 års garanti for dette produktet (fra kjøpsdato).

IT GARDENA Contalitri art. 8188, 8189

Questa è la traduzione dal testo originale tedesco delle istruzioni per l'uso.
Ideale per misurare il consumo d'acqua negli ambienti esterni.
Prima dell'uso assicurarsi che la presa rubinetto sia stata fissata bene.
Utilizzare solo la presa rubinetto GARDENA con il n° art. 901/18201.
Attenzione! Aprire l'apparecchio solo se asciutto.

Utilizzo (fig. A):

→ Premere brevemente il tasto ④: L'indicatore passa alla modalità successiva.
- **Total 1** = vengono contati i litri d'acqua fino al reset (ad es. consumo giornaliero).
- **Total 2** = vengono contati i litri d'acqua fino al reset (ad es. consumo stagionale).
- **Auto-Mode** = vengono contati i litri d'acqua utilizzati per innaffiare fino ad una interruzione maggiore di 2 secondi. Al ciclo d'innaffiatura successivo l'indicatore riparte da 0.
- **Flow-Mode** = mostra l'attuale portata in l/min. o gal/min.
- **Standby** = nessuna indicazione (nessuna portata o nessun tasto attivato per oltre 1 minuto).

Funzioni speciali:
→ Mantenere premuto il tasto ④ per 2 sec. in **Total 1/Total 2-Mode**:
*Il consumo d'acqua viene azzerato (***Reset***).*
→ Mantenere premuto il tasto ④ per 2 sec. in **Flow-Mode**:
L'indicatore passa dai litri ai galloni (gal).
*Il consumo d'acqua viene azzerato (***Reset***).*

Simboli indicatore:
- **Simbolo portata** ①: indicazione se è attiva la misurazione.
- **Simbolo batteria** ②: indicazione batteria quasi scarica.
  → Sostituire la batteria.

Sostituzione batteria (fig. B):

1. Svitare la presa rubinetto ③.
2. Premere il tasto ④ e rimuovere l'inserto dal basso.
3. Sfilare la guarnizione del vano batteria ⑤.
4. Sostituire la batteria (tipo CR2032) (fare attenzione alla polarità ⑧).

Pulizia unità turbina ⑥ (fig. C):

→ Rimuovere l'unità turbina ⑥ con l'anello di tenuta ⑦ e pulire sotto acqua corrente.

Conservazione/svernamento:

→ Conservare il contalitri al riparo dal gelo.

Dati tecnici:

Temperatura dell'acqua: 5 – 40 °C
Temperatura ambiente: 5 – 60 °C
Tolleranza di misurazione: ± 5 % (almeno ± 0,5 l)
Range portata: 2 – 30 l/min
Pressione di esercizio: 12 bar
Intervallo di misurazione:
Portata max. 1800 l/h

Garanzia:

Per questo prodotto, la GARDENA offre una garanzia di 5 anni (dalla data d'acquisto).

ES Aqualímetro GARDENA Art. 8188, 8189

Esto es la traducción del las instrucciones de empleo alemán originales.
Se ha concebido para medir el caudal de agua dulce en el exterior.
Compruebe antes del uso que el macho para grifos está bien montado.
Utilice únicamente el macho para grifos GARDENA Art. 901/18201.
¡Atención! El aparato sólo se puede abrir si está seco.

Manejo (Fig. A):

→ Pulse brevemente la tecla ④: La indicación pasará al modo siguiente de indicación.
- **Total 1** = El caudal se mide hasta el reseteo (p. ej. consumo de agua por día).
- **Total 2** = El caudal se mide hasta el reseteo (p. ej. consumo de agua temporada).
- **Auto-Mode** = El caudal se mide por ciclo de riego hasta una interrupción superior de 2 seg. Con el siguiente ciclo de riego, la indicación vuelve a iniciarse con 0.
- **Flow-Mode** = Muestra el caudal momentáneo en l/min o gal/min.
- **Standby** = Sin indicación (por más de 1 minuto sin caudal o bien si no se pulsa ninguna tecla).

Funciones especiales:
→ Mantenga pulsada la tecla ④ en la función **Total 1-/Total 2-Mode** durante 2 seg.: *Se restablece el caudal registrado a 0 (***Reset***).*
→ Mantenga pulsada la tecla ④ en el modo **Flow-Mode** durante 2 seg.:
La indicación alternará entre litros y galones (Gal).
*Los caudales registrados se restablecen a 0 (***Reset***).*

Símbolos de indicación:
- **Símbolo de caudal** ①: Indicación en caso de un proceso activo de medición.
- **Símbolo de pila** ②: Indicación en caso de nivel bajo de carga de la pila.
  → Habrá que cambiar la pila.

Sustitución de la pila (Fig. B):

1. Desenrosque el macho para grifos ③.
2. Presione la tecla ④ y retire abajo la pieza insertada.
3. Extraiga la junta del compartimento de la pila ⑤.
4. Sustituya la pila (tipo CR2032) (preste una atención especial a la polaridad correcta ⑧).

Limpieza de la unidad de turbina ⑥ (Fig. C):

→ Retire la unidad de turbina ⑥ con anillo junta ⑦ y limpiar bajo el grifo de agua corriente.

Almacenamiento/Conservación durante el invierno:

→ El aqualímetro se deberá guardar en un lugar protegido de las heladas.

Datos técnicos:

Temperatura del agua: 5 – 40 °C
Temperatura ambiental: 5 – 60 °C
Tolerancia de medición: ± 5 % (por lo menos ± 0,5 l)
Gama de caudal: 2 – 30 l/min
Presión de trabajo: 12 bar
Gama de medición:
Caudal máx. 1800 l/h

Garantía:

GARDENA concede una garantía de 5 años para este producto (a partir de la fecha de compra).

PT Contador de água GARDENA Art. 8188, 8189

Tradução portuguesa do manual de instruções do original alemão.
Serve para medir a quantidade de água doce no exterior.
Antes de utilizar, verificar se a ligação à torneira se encontra bem fixada.
Utilizar apenas a ligação à torneira GARDENA, Art. 901/18201.
Atenção! Abrir o aparelho apenas no estado seco.

Utilização (fig. A):

→ Premir a tecla ④ brevemente: A indicação muda para o modo de indicação seguinte.
- **Total 1** = A quantidade de água é contada até ao Reset (p. ex. consumo diário).
- **Total 2** = A quantidade de água é contada até ao Reset (p. ex. consumo sazonal).
- **Auto-Mode** = A quantidade de água é contada até uma interrupção superior a 2 segundos, ao regar. Na próxima rega, a indicação recomeça no 0.
- **Flow-Mode** = Indica o fluxo actual em l/min ou gal/min.
- **Standby** = Sem indicação (mais de 1 minuto sem fluxo ou sem pressão na tecla).

Funções especiais:
→ Tecla ④ pressionada durante 2 segundos no **modo Total 1 ou Total 2:** *A quantidade de água contada é reposta em 0 (***Reset***).*
→ Tecla ④ pressionada durante 2 segundos no modo **Flow-Mode**: A indicação alterna entre litros e galões (Gal). *As quantidades de água contadas são repostas em 0 (***Reset***).*

Símbolos nas indicações:
- **Símbolo de fluxo** ①: Indicação com a medição activa.
- **Símbolo de pilha** ②: Indicação de pilha fraca.
  → Substituir a pilha.

Substituir a pilha (fig. B):

1. Desenroscar a ligação à torneira ③.
2. Pressionar a tecla ④ e remover a peça em baixo.
3. Extrair a vedação do compartimento da pilha ⑤.
4. Substituir a pilha (tipo CR2032) (ter em atenção a posição correcta dos pólos ⑧).

Limpar a turbina ⑥ (fig. C):

→ Remover a turbina ⑥ com o anel vedante ⑦ e lavar com água corrente.

Armazenar/Guardar no Inverno:

→ Guardar o contador de água num local protegido da geada.

Dados técnicos:

Temperatura da água: 5 – 40 °C
Temperatura ambiente: 5 – 60 °C
Tolerância de medição: ± 5 % (mínimo ± 0,5 l)
Limites de fluxo: 2 – 30 l/min
Pressão de funcionamento: 12 bar
Gama de medição:
Fluxo máx. 1800 l/h

Garantia:

A GARDENA garante este produto durante 5 anos (a partir da data de compra).

PL GARDENA licznik wody, art. 8188, 8189

Tłumaczenie oryginalnej niemieckiej instrukcji obsługi.
Służy do pomiaru ilości słodkiej wody w obszarze zewnętrznym.
Przed użytkowaniem sprawdzić przyłącze kranowe pod kątem prawidłowego osadzenia. Stosować wyłącznie GARDENA przyłącze kranowe, art. 901/18201.
Uwaga! Otwierać urządzenie tylko, gdy jest suche.

Obsługa (rysunek A):

→ Nacisnąć krótko przycisk ④: Wskaźnik zmienia się na kolejny tryb wskazywania.
- **Total 1** = ilość wody liczona do momentu Reset (np. zużycie dzienne).
- **Total 2** = ilość wody liczona do momentu Reset (np. zużycie sezonowe).
- **Auto-Mode** = ilość wody liczona jest podczas podlewania do momentu przerwy dłuższej niż 2 sekundy. Przy kolejnym podlewaniu licznik wskazuje ponownie 0.
- **Flow-Mode** = wskazuje aktualny przepływ w l/min lub gal/min.
- **Standby** = bez wskazania (dłużej niż 1 minuta bez przepływu lub naciśnięcia przycisku).

Funkcje specjalne:
→ Przycisk ④ przytrzymać naciśnięty przez 2 sekundy w trybie **Total 1/ Total 2-Mode**. *Wskazanie licznika wody zostaje cofnięte do 0 (***Reset***).*
→ Przycisk ④ przytrzymać naciśnięty przez 2 sekundy w trybie **Flow-Mode**. Wartość wskaźnika zmienia się pomiędzy jednostkami w litrach i galonach (gal). *Wskazania licznika wody zostają cofnięte do 0 (***Reset***).*

Symbole wskaźników:
- **Symbol przepływu** ①: Wskazanie przy aktywnym pomiarze.
- **Symbol baterii** ②: Wskazanie, gdy bateria jest na wyczerpaniu.
  → Wymienić baterię.

Wymiana baterii (rys. B):

1. Odkręcić przyłącze kranowe ③.
2. Nacisnąć przycisk ④ i wyjąć element położony poniżej.
3. Usunąć uszczelkę wnęki na baterie ⑤.
4. Wymienić baterię (typ CR2032) (zwracać uwagę na prawidłowe ustawienie biegunów ⑧).

Czyszczenie jednostki turbiny ⑥ (rys. C):

→ Wyjąć jednostkę turbiny ⑥ wraz z pierścieniem uszczelniającym ⑦ i oczyścić pod bieżącą wodą.

Przechowywanie/przechowywanie zimą:

→ Licznik wody przechowywać w miejscu niezagrożonym zamarznięciem.

Dane techniczne:

Temperatura wody: 5 – 40 °C
Temperatura otoczenia: 5 – 60 °C
Tolerancja pomiarowa: ± 5 % (przynajmniej ± 0,5 l)
Zakres przepływu: 2 – 30 l/min
Ciśnienie pracy: 12 bar
Zakres pomiarowy:
Maks. przepływ 1800 l/h

Gwarancja:

Firma Husqvarna Poland Spółka z o.o. udziela na zakupiony artykuł gwarancji na warunkach zawartych w karcie gwarancyjnej (gwarancja 2 lata przy sprzedaży konsumenckiej), która winna być wydana przez sprzedawcę.
W przypadku reklamacji w trybie gwarancji należy przedstawić ważną kartę gwarancyjną wraz z dokumentem zakupu.

HU GARDENA vízmennyiség mérő cikksz. 8188, 8189

Ez az eredeti német használati utasítás fordítása.
Arra szolgál, hogy a külső területen mérje az édesvíz vízmennyiségét.
Használat előtt ellenőrizze a csapelem szoros illeszkedését.
Csak a 901/18201 cikkszámú GARDENA csapelemet használja.
Figyelem! A készüléket csak száraz állapotban nyissa ki.

Kezelés (Kép A):

→ Rövid ideig nyomja meg a ④ gombot: A kijelző a következő kijelző módba vált.

– **Total 1** =	A vízmennyiséget a Reset -ig számlálja (pl. napi fogyasztás).
– **Total 2** =	A vízmennyiséget a Reset -ig számlálja (pl. szezonális fogyasztás).
– **Auto-Mode** =	A vízmennyiséget az öntözésnél a 2 mp-nél hosszabb megszakításig számlálja. A következő öntözésnél a kijelző újra 0-ról indul.
– **Flow-Mode** =	Mutatja az aktuális átfolyást l/min vagy gal/min egységben.
– **Standby** =	Kijelzés nélkül (hosszabb mint 1 Min. átfolyás nélkül vagy gombnyomás nélkül).

Különleges funkciók:
→ A ④ gombot a **Total 1- / Total 2-Mode** üzemmódban 2 másodpercig tartsa lenyomva: *A számolt vízmennyiséget 0-ra visszaállítja (**Reset**).*
→ A ④ gombot a **Flow-Mode** üzemmódban 2 másodpercig tartsa lenyomva: A kijelzés vált a liter és gallon (gal.) között.
*A megszámolt vízmennyiségeket 0-ra állítja vissza (**Reset**).*

Kijelzés-szimbólumok:
– **Átfolyás-szimbólum** ①: Kijelzés az aktív mérésnél.
– **Akkumulátor-szimbólum** ②: Kijelzés gyenge akkumulátornál.
→ Cseréljen akkumulátort.

Az akkumulátor kicserélése (Kép B):

1. A csapelemet ③ csavarja le.
2. A gombot ④ nyomja le és a betétet lent vegye ki.
3. Az akkumulátor rekesz tömítését ⑤ húzza le.
4. Az akkumulátort (Típus CR2032) cserélje ki (ügyeljen a helyes pólusra ⑧).

Turbina-egység ⑥ megtisztítása (Kép C):

→ A turbina egységet ⑥ a tömítőgyűrűvel ⑦ együtt vegye ki és folyóvíz alatt tisztítsa meg.

Tárolás/Áttelelés:

→ A vízmennyiség számlálókat fagytól védve tárolja.

Műszaki adatok:

Vízhőmérséklet: 5 – 40 °C
Környezeti hőmérséklet: 5 – 60 °C
Mérési tűrés: ± 5 %
(legalább ± 0,5 l)
Átfolyási tartomány: 2 – 30 l/min
Üzemi nyomás: 12 bar
Mérési tartomány:
Átfolyás max. 1800 l/h

Garancia:

Erre a termékre a GARDENA 5 év garanciát vállal (a vásárlás dátumától számítva).

CS GARDENA průtokoměr typ 8188, 8189

Toto je překlad originálního německého návodu k obsluze.
Slouží k měření množství sladké vody ve venkovním prostředí.
Před použitím zkontrolovat pevné dosednutí šroubení.
Použijte jen GARDENA šroubení typ 901/18201.
Pozor! Přístroj otevírat jen v suchém stavu.

Ovládání (obr. A):

→ Krátce stlačit tlačítko ④: Displej přejde do následujícího zobrazovacího módu.

– **Total 1** =	množství vody je měřeno až do provedení funkce reset (např. denní spotřeba).
– **Total 2** =	množství vody je měřeno až do provedení funkce reset (např. spotřeba za sezónu).
– **Auto-Mode** =	množství vody při zalévání je měřeno až do přerušení delšího než 2 sek. Při dalším zalévání se ukazatel spustí znovu od 0.
– **Flow-Mode** =	zobrazuje aktuální průtok v l/min nebo gal/min.
– **Standby** =	bez zobrazení (déle než 1 minutu bez průtoku nebo bez stlačení tlačítka).

Zvláštní funkce:
→ Tlačítko ④ v **módech Total 1/Total 2** přidržet 2 sek.:
*Naměřené množství vody se vynuluje (**Reset**).*
→ Tlačítko ④ v módu **Flow-Mode** přidržet 2 sek.:
Zobrazení se změní mezi litry a galony (gal).
*Naměřené množství vody se vynuluje (**Reset**).*

Zobrazované symboly:
– **Symbol průtoku** ①: Zobrazí se při aktivním měření.
– **Symbol baterie** ②: Zobrazí se při slabé baterii.
→ Baterii je třeba vyměnit.

Výměna baterie (obr. B):

1. Odšroubovat šroubení ③.
2. Stlačit tlačítko ④ a sejmout vložku.
3. Stáhnout těsnění baterie ⑤.
4. Vyměnit baterii (typ CR2032) (pozor na správnou orientací pólů ⑧).

Čištění turbínové jednotky ⑥ (obr. C):

→ Turbínovou jednotku ⑥ s těsnícím kroužkem ⑦ vyjmout a vyčistit pod tekoucí vodou.

Skladování/přezimování:

→ Průtokoměr skladovat chráněný před mrazem.

Technická data:

Teplota vody: 5 – 40 °C
Teplota okolí: 5 – 60 °C
Tolerance měření: ± 5 %
(minimálně ± 0,5 l)
Rozsah průtoku: 2 – 30 l/min
Provozní tlak: 12 bar
Měřící rozsah:
Maximální průtok 1800 l/h

Záruka:

GARDENA ručí za tento výrobek 5 roky (od data zakoupení).

SK GARDENA merač spotreby vody Art. 8188, 8189

Toto je preklad nemeckého originálneho návodu na obsluhu.
Slúži na meranie spotreby sladkej vody pre vonkajšie použitie.
Pred použitím kohútika skontrolovať pevné sedlo.
Až potom je možné použiť GARDENA kohútik Art. 901/18201.
Pozor! Prístroj otvoriť len v suchom stave.

Obsluha (obr. A):

→ Krátko stlačiť tlačidlo ④: Ukazovateľ sa prepne do nasledujúceho zobrazenia.
- **Total 1** = Množstvo vody počítané až do resetu (napr. denná spotreba vody).
- **Total 2** = Množstvo vody počítané až do resetu (napr. sezónna spotreba vody).
- **Auto-Mode** = Spotreba vody bude počítaná pri polievaní až do prerušenia dlhšieho ako 2 sekundy. Pri nasledujúcom polievaní začína ukazovateľ znovu od 0.
- **Flow-Mode** = Zobrazuje aktuálny prietok v l/min alebo gal/min.
- **Standby** = Bez ukazovateľa (dlhšie ako 1 min. bez prietoku alebo bez stlačenia tlačidla).

Zvláštne funkcie:
→ Tlačidlo ④ držať stlačené v režime **Total 1-/Total 2** po dobu 2 sekúnd: *Spočítané množstvo vody sa nastaví na 0 (**Reset**).*
→ Tlačidlo ④ držať stlačené v režime **Flow-Mode** po dobu 2 sekúnd: Ukazovateľ sa prepína medzi litrami a galónmi (Gal). *Spočítané množstvo vody sa nastaví na 0 (**Reset**).*

Symboly ukazovateľa:
- **Symbol prietoku** ①: Zobrazenie pri aktívnom meraní.
- **Symbol batérie** ②: Zobrazenie pri slabej batérii.
  → Vymeniť batériu.

Vymeniť batériu (Obr. B):

1. Odskrutkovať kohútik ③.
2. Stlačiť tlačidlo ④ a odobrať vložku.
3. Odstrániť tesnenie priestoru na batériu ⑤.
4. Vymeniť batérie (typ CR2032) (dbajte na správne obsadenie pólov ⑧).

Čistenie turbínkovej jednotky ⑥ (Obr. C):

→ Vybrať turbínkovú jednotku ⑥ s tesniacim krúžkom ⑦ a očistiť pod tečúcou vodou.

Skladovanie/Prezimovanie:

→ Merač spotreby vody skladujte tak, aby bol chránený pred mrazom.

Technické údaje:

Teplota vody: 5 – 40 °C	Rozsah prietoku: 2 – 30 l/min
Teplota okolia: 5 – 60 °C	Rozsah prietoku: 12 bar
Meracia tolerancia: ± 5 % (najmenej ± 0,5 l)	Rozsah merania: Prietok max. 1800 l/h

Záruka:

Firma GARDENA poskytuje na tento výrobok 5 roky záruku (od dátumu zakúpenia).

EL GARDENA Μετρητής ποσότητας νερού αρ.8188, 8189

Αυτή είναι η μετάφραση των αρχικών Οδηγιών χρήσης από τα Γερμανικά.
Προορίζεται για τη μέτρηση της ποσότητας γλυκών νερών στο ύπαιθρο.
Πριν τη χρήση ελέγξτε την καλή στερέωση της βρύσης.
Να χρησιμοποιείτε μόνο την GARDENA βρύση αρ. 901/18201.
Προσοχή! Να ανοίγετε τη συσκευή μόνο όταν είναι στεγνή.

Χειρισμός (εικ. A):

→ Πιέστε σύντομα το πλήκτρο ④: Η ένδειξη αλλάζει στον επόμενο τρόπο λειτουργίας.
- **Total 1** = η ποσότητα νερού μετριέται μέχρι το Reset (π.χ. ημερήσια κατανάλωση).
- **Total 2** = η ποσότητα νερού μετριέται μέχρι το Reset (π.χ. εποχική κατανάλωση).
- **Auto-Mode** = η ποσότητα νερού μετριέται κατά το πότισμα μέχρι διαλείμματος άνω των 2 δευτ. Στο επόμενο πότισμα η ένδειξη αρχίζει πάλι από το 0.
- **Flow-Mode** = δείχνει την ισχύουσα ροή σε l/min ή gal/min.
- **Standby** = χωρίς ένδειξη (πάνω από 1 λεπτό χωρίς ροή ή πίεση πλήκτρου).

Ειδικές λειτουργίες:
→ Κρατήστε πιεσμένο το πλήκτρο ④ στη λειτουργία **Total 1/Total 2-Mode** επί 2 δευτ.: *Η μετρηθείσα ποσότητα νερού επαναφέρεται στο 0 (**Reset**).*
→ Κρατήστε πιεσμένο το πλήκτρο ④ στη λειτουργία **Flow-Mode** επί 2 δευτ.: Η ένδειξη αλλάζι μεταξύ λίτρων και γαλλονιών (Gal). *Οι μετρηθείσες ποσότητες νερού επαναφέρονται στο 0 (**Reset**).*

Σύμβολα ένδειξης:
- **Σύμβολο ροής** ①: Ένδειξη σε ενεργή μέτρηση.
- **Σύμβολο μπαταρίας** ②: Ένδειξη σε περίπτωση αδύναμης μπαταρίας.
  → Αλλαγή μπαταρίας.

Αντικατάσταση μπαταρίας (εικ. B):

1. Ξεβιδώστε τη βρύση ③.
2. Πιέστε το πλήκτρο ④ και αφιαρέστε το ένθετο κάτω.
3. Ανοίξτε τη στεγανοποίηση της θήκης μπαταρίας ⑤.
4. Αντικαταστήστε τη μπαταρία (τύπος μπαταρίας CR2032) (προσέξτε τη σωστή πόλωση ⑧).

Καθαρισμός της μονάδας τουρμπίνας ⑥ (εικ. C):

→ Αφαιρέστε τη μονάδα τουρμπίνας ⑥ με τον στεγανοδακτύλιο ⑦ και καθαρίστε την κάτω από τρεχούμενο νερό.

Φύλαξη/Αποθήκευση για το χειμώνα:

→ Ο μετρητής ποσότητας νερού να φυλάσσεται σε μέρος προστατευμένο από παγετό.

Τεχνικά χαρακτηριστικά:

Θερμοκρασία νερού: 5 – 40 °C	Πεδίο ροής: 2 – 30 l/min
Θερμοκρασία περιβάλλοντος χώρου: 5 – 60 °C	Πίεση λειτουργίας: 12 bar
Ανοχή μέτρησης: ± 5 % (τουλάχιστον ± 0,5 l)	Πεδίο μέτρησης: Μέγ. ροή. 1800 l/h

Εγγύηση:

Η GARDENA παρέχει για το προϊόν αυτό εγγύηση 5 ετών (από την ημερομηνία αγοράς).

RU GARDENA Счетчик воды Water Smart арт. 8188, 8189

Это перевод оригинальной немецкой инструкции по эксплуатации.
Счетчик воды служит для замера расхода пресной воды вне помещений.
Перед использованием проверьте герметичность резьбового штуцера.
Используйте только резьбовой штуцер GARDENA арт. 901/18201.
Внимание! Прибор разрешается открывать только в сухом состоянии.

Эксплуатация (рис. A):

→ Нажмите кнопку ④: Дисплей переходит в следующий режим.

– **Total 1** =	Количество воды измеряется до обнуления (напр., дневной расход).
– **Total 2** =	Количество воды измеряется до обнуления (напр., сезонный расход).
– **Auto-Mode** = (Auto-режим)	Количество воды измеряется во время полива до прерывания более чем на 2 секунды. При следующем поливе отсчет снова начинается с 0.
– **Flow-Mode** = (Flow-режим)	Показывает текущий расход в л/мин или галлонах в минуту.
– **Standby** =	Дисплей выключается через 1 минуту без потока воды или без нажатия на кнопку.

Особые функции:
→ Нажмите кнопку ④ в режиме **Total 1-/Total 2-Mode** на 2 секунды:
*Измеренное количество воды сбрасывается на 0 (**Reset**).*
→ Нажмите кнопку ④ в режиме **Flow-Mode** на 2 секунды:
Показание переключается с литров на галлоны (Gal) и наоборот.
*Измеренные количества воды сбрасываются на 0 (**Reset**).*

Символы на дисплее:
– **Символ расхода** ①: Показание при действующем измерении.
– **Символ батарейки** ②: Появляется при разряженной батарее.
→ Заменить батарею.

Замена батарейки (рис. B):

1. Открутите штуцер ③.
2. Нажмите кнопку ④ и выньте нижнюю вставку.
3. Снимите прокладку ⑤ отсека для батареи.
4. Замените батарейку (тип CR2032), учитывая полярность ⑧.

Очистка узла турбины ⑥ (рис. C):

→ Выньте узел турбины ⑥ с уплотнительным кольцом ⑦ и промойте проточной водой.

Зимнее хранение:

→ Храните счетчик воды в защищенном от мороза месте.

Технические данные:

Температура воды: 5 – 40 °C
Температура окружающей среды: 5 – 60 °C
Точность измерения: ± 5 % (не менее ± 0,5 л)
Диапазон расхода: 2 – 30 л/мин
Рабочее давление: 12 бар
Пределы измерения:
Максимальный расход 1800 л/час

Гарантия:

Срок гарантии – 12 месяцев со дня продажи. (См. стр. 22).

SL GARDENA Vodomer art. 8188, 8189

To je prevod nemškega originalnega navodila za uporabo.
Služi za merjenje količine sladke vode v zunanjem območju.
Pred uporabo preverite, če je nastavek za pipo trdno privit.
Uporabljajte izključno GARDENA nastavek za pipo art. 901/18201.
Pozor! Napravo odpirajte samo v suhem stanju.

Upravljanje (slika A):

→ Kratko pritisnite tipko ④: Prikaz se zamenja v naslednji Prikaz-način.

– **Total 1** = (skupaj 1)	Količina vode se odšteva do ponastavitve (Reset) (npr. dnevna poraba).
– **Total 2** = (skupaj 2)	Količina vode se odšteva do ponastavitve (Reset) (npr. sezonska poraba).
– **Auto-Mode** = (avto-način)	Količina vode se pri zalivanju odšteva do prekinitve, večje od 2 sekund. Pri naslednjem zalivanju se prikaz ponovno pričenja pri 0.
– **Flow-Mode** = (pretok način)	prikazuje aktualni pretok v l/min ali v gal/min.
– **Standby** = (mirovanje)	brez prikaza (več kot 1 min. brez pretoka ali ni bilo pritiska na tipko).

Posebne funkcije:
→ Pridržite tipko ④ v načinu **Total 1/Total 2** za 2 sekundi:
*Izmerjena količina vode se bo ponastavila na vrednost 0 (**Reset**).*
→ Pridržite tipko ④ v **Flow-Mode** za 2 sekundi:
S tem zamenjajte enoto na prikazu med litri in galonami (gal).
*Izmerjena količina vode se bo ponastavila na vrednost 0 (**Reset**).*

Simboli na prikazu:
– **Simbol za pretok** ①: Prikaz pri aktivnem merjenju.
– **Simbol za baterijo** ②: Prikaz v primeru slabotne baterije.
→ Zamenjajte baterijo.

Zamenjava baterije (slika B):

1. Odvijte nastavek za pipo ③.
2. Pritisnite tipko ④ in odstranite vstavek na spodnji strani.
3. Odstranite tesnilo baterije ⑤.
4. Zamenjajte baterijo (tip CR2032) (bodite pozorni na pravilni pol ⑧).

Čiščenje turbinske enote ⑥ (slika C):

→ Odstranite turbinsko enoto ⑥ s tesnilnim obročem ⑦ in očistite pod tekočo vodo.

Shranjevanje/prezimovanje:

→ Vodomer zaščitite pred zmrzovanjem.

Tehnični podatki:

Temperatura vode: 5 – 40 °C
Temperatura okolice: 5 – 60 °C
Mersko odstopanje: ± 5 % (min. ± 0,5 l)
Območje pretoka: 2 – 30 l/min
Delovni tlak: 12 bar
Mersko odstopanje:
Pretok maks. 1800 l/h

Garancija:

GARDENA za ta izdelek zagotavlja 5-letno garancijo (velja od datuma nakupa dalje).

HR GARDENA brojač količine vode art 8188, 8189

Ovo je prijevod originalnih njemačkih uputa za uporabu.
Služi za mjerenje količine slatke vode na otvorenom.
Prije uporabe element slavine provjerite na čvrst dosjed.
Koristite isključivo GARDENA element slavine art. 901/18201.
Pozor! Uređaj otvorite samo u suhom stanju.

Posluživanje (slika A):

→ Kratko pritisnite tipku ④: Prikaz prelazi u sljedeći modus prikaza.
- **Total 1** = Količina vode mjeri se do resetiranja (npr. dnevna potrošnja).
- **Total 2** = Količina vode mjeri se do resetiranja (npr. sezonska potrošnja).
- **Auto-Mode** = Količina vode mjeri se prilikom zalijevanja do prekida dužeg od 2 sekunde. Kod sljedećeg zalijevanja prikaz opet započinje kod 0.
- **Flow-Mode** = Prikazuje aktualni protok u l/min ili gal/min.
- **Standby** = Bez prikaza (duže od 1 min. bez protoka ili bez pritiskanja tipke).

Specijalne funkcije:
→ Tipku ④ u **Total 1- / Total 2 modusu** držite pritisnutu 2 sek.
*Izmjerena količina vode postavlja se natrag na vrijednost 0 (***Reset***).*
→ Tipku ④ u **Flow-Mode** držite 2 sek. pritisnutu:
Prikaz se mijenja između litara i galona (Gal).
*Izmjerene količine vode postavljaju se natrag na vrijednost 0 (***Reset***).*

Simboli prikaza:
- **Simbol za protok** ①: Prikaz kod aktivnog mjerenja.
- **Simbol baterije** ②: Prikaz kod slabe baterije.
  → Zamijenite bateriju.

Zamjena baterije (slika B):

1. Odvrnite element slavine ③.
2. Pritisnite tipku ④ i prema dole izvadite uložak.
3. Skinite brtvu okna za baterije ⑤.
4. Zamijenite baterije (tip CR2032) (pazite na ispravno postavljanje polova ⑧).

Čišćenje jedinice turbine ⑥ (slika C):

→ Skinite jedinicu turbine ⑥ sa brtvenim prstenom ⑦ i očistite pod tekućom vodom.

Čuvanje/čuvanje zimi:

→ Brojač količine vode skladištite zaštićen od mraza.

Tehnički podaci:

Temperatura vode: 5 – 40 °C
Prostorna temperatura: 5 – 60 °C
Tolerancija mjerenja: ± 5 % (najmanje ± 0,5 l)
Područje protoka: 2 – 30 l/min
Pogonski tlak: 12 bara
Područje mjerenja: Protok max. 1800 l/h

Jamstvo:

GARDENA za ovaj proizvod daje jamstvo od 5 godine (od datuma kupnje).

SR/BS GARDENA Vodomer art. 8188, 8189

Prevod originalnog nemačkog uputstva.
Služi za merenje količine slatke vode na otvorenom. Pre upotrebe proverite pričvršćenost ventila. Koristite samo GARDENA ventil, art. 901/18201.
Pažnja! Uređaj otvarajte samo kada je suv.

Rukovanje (sl. A):

→ Nakratko pritisnite taster ④: Pojavljuje se jedan od sledećih prikaza.
- **Total 1** = Količina vode se broji do poništavanja (npr. dnevna potrošnja).
- **Total 2** = Količina vode se broji do poništavanja (npr. sezonska potrošnja).
- **Auto-Mode** = Količina vode se prilikom ulivanja broji sve do prekida dužeg od 2 sekunde. Pri narednom ulivanju polazi se ponovo od 0.
- **Flow-Mode** = Prikazuje trenutni protok u l/min ili gal/min.
- **Standby** = Bez prikaza (duže od 1 min bez protoka ili bez pritiska na taster).

Specijalne funkcije:
→ Taster ④ u načinu rada **Total 1-/Total 2** držite pritisnutim u trajanju od 2 s:
*Izbrojana količina vode se vraća na 0 (***Reset***).*
→ Taster ④ u načinu rada **Flow-Mode** držite pritisnutim u trajanju od 2 s:
Prikaz se prebacuje s litara na galone (Gal).
*Izbrojane količine vode se vraćaju na 0 (***Reset***).*

Simboli:
- **Simbol protoka** ①: Prikaz pri aktivnom merenju.
- **Simbol baterije** ②: Prikaz kada je baterija oslabljena.
  → Zamenite bateriju.

Zamena baterije (sl. B):

1. Odvijte ventil ③.
2. Pritisnite taster ④ i izvadite umetak s donje strane.
3. Skinite zaptivku pretinca za bateriju ⑤.
4. Zamenite bateriju (tip CR2032) (pazite na položaj polova ⑧).

Čišćenje turbine ⑥ (sl. C):

→ Izvadite turbinu ⑥ sa zaptivnim prstenom ⑦ i operite je pod mlazom vode.

Skladištenje i čuvanje preko zime:

→ Vodomer skladištite tako da bude zaštićen od mraza.

Tehnički podaci:

Temperatura vode: 5 – 40 °C
Temperatura okoline: 5 – 60 °C
Merna tolerancija: ± 5 % (najmanje ± 0,5 l)
Oblast protoka: 2 – 30 l/min
Radni pritisak: 12 bar
Merno područje: maksimalni protok 1800 l/h

Garancija:

Za ovaj proizvod GARDENA daje garanciju u trajanju od 5 godine (od datuma kupovine).

UK GARDENA лічильник води Water Smart Арт. 8188, 8189

Це переклад німецького оригіналу інструкції з експлуатації.
Він служить для вимірювання кількості прісної води і використовується під відкритим небом. Перед використанням перевірте, чи міцно насаджений різьбовий штуцер. Застосовуйте тільки різьбовий штуцер арт. 901/18201 виробництва GARDENA. **Увага ! Відкривайте прилад тільки у сухому стані.**

Обслуговування (зображення A):

→ Злегка натисніть клавішу ④: Індикатор зміниться на наступний режим індикації.

– **Total 1** = (повний режим 1)	кількість води буде рахуватися до перезаванта-ження (наприклад, розхід на добу).
– **Total 2** = (повний режим 2)	кількість води буде рахуватися до перезаванта-ження (наприклад, розхід на сезон).
– **Auto-Mode** = (Авто-режим)	кількість води буде рахуватися при поливанні до паузи, що триває довше 2 секунд. При наступному поливанні індикатор запуститься знову з 0.
– **Flow-Mode** = (Режим протоку)	показує протік води на даний момент часу в л/хв або гал/хв.
– **Standby** = (Режим очікування)	Без індикатора (довше 1 хв. без протоку або без натиснення клавіші).

Спеціальні функції:

→ Тримайте 2 секунди натиснутою клавішу ④ в **Total 1-/Total 2-Mode**:
*Порахована кількість води перейде знову на 0 (***Reset***).*

→ Тримайте натиснутою клавішу ④ в **Flow-Mode** 2 секунди:
Індикатор поперемінно показує літри і галони (гал).
*Порахована кількість води перейде знову на 0 (***Reset***).*

Символи індикатора:

– **Символ протоку** ①: Індикатор при активованому вимірюванні.
– **Символ батарейки** ②: Індикатор при слабкій батарейці.
→ Замініть батарейку.

Заміна батарейки (зображення B):

1. Відкрутіть різьбовий штуцер ③.
2. Натисніть клавішу ④ і вийміть знизу втулку.
3. Зніміть прокладку в відсіку батарейки ⑤.
4. Замініть батарейку (тип CR2032) (слідкуйте за правильною полярністю ⑧).

Почистіть турбіну лічильника ⑥ (зображення C):

→ Зніміть турбіну лічильника ⑥ з кільцевою прокладкою ⑦ і промийте під проточною водою.

Зберігання/перезимування:

→ Лічильник води зберігайте в захищеному від морозу місці.

Технічні характеристики:

Температура води: 5 – 40 °C
Температура оточуючого середовища: 5 – 60 °C
Похибка виміру: ± 5 % (мінімум ± 0,5 л)
Діапазон протоку: 2 – 30 л/хв
Робочий тиск: 12 бар
Область вимірів:
Протік макс. 1800 л/год

Гарантія:

GARDENA надає на цей виріб 5 роки гарантії (з дати покупки).

RO GARDENA Dispozitiv de control consum de apă art. 8188, 8189

Aceasta este traducerea instructiunilor originale din limba germana.
Serveşte măsurării cantităţii de apă dulce din domeniul exterior.
Înainte de utilizare, verificaţi fixarea piesei pentru robinet.
Utilizaţi numai ştuţul GARDENA pentru robinet cu filet art. 901/18201.
ATENŢIE! Deschideţi aparatul numai în stare uscată.

Operarea (fig. A):

→ Apăsaţi scurt tasta ④: Display-ul se schimbă în următorul mod de afişare.

– **Total 1** =	Cantitatea de apă este contorizată până la resetare (de ex. consumul zilnic).
– **Total 2** =	Cantitatea de apă este contorizată până la resetare (de ex. consumul sezonier).
– **Auto-Mode** =	Cantitatea de apă este contorizată în cursul irigării grădinii până la o întrerupere mai mare de 2 sec. La următoarea irigare, afişajul reporneşte de la 0.
– **Flow-Mode** =	Indică debitul actual în l/min sau gal/min.
– **Standby** =	Fără afişaj (O perioadă de peste 1 min. fără debit sau fără a se apăsa vreo tastă).

Funcţii speciale:

→ Dacă ţineţi tasta ④ apăsată 2 sec. în modul **Total 1 / Total 2**:
*Cantitatea de apă este readusă la 0 (***Reset***).*

→ Dacă ţineţi tasta ④ apăsată 2 sec. în **Flow-Mode**:
Afişarea se schimbă de la litri la galoane (Gal).
*Cantităţile de apă contorizate sunt readuse la 0 (***Reset***).*

Simboluri afişaj:

– **Simbolul de debit** ①: Afişaj la măsurare activă.
– **Simbol baterie** ②: Afişaj în caz de baterie slabă.
→ Schimbarea bateriei.

Schimbarea bateriei (fig. B):

1. Deşurubaţi ştuţul ③.
2. Apăsaţi tasta ④ şi scoateţi adaosul de jos.
3. Scoateţi garnitura compartimentului baterii ⑤.
4. Schimbaţi bateria (tip CR2032) (aveţi grijă la polaritatea corectă ⑧).

Curăţarea unităţii turbinei ⑥ (fig. C):

→ Scoateţi unitatea turbinei ⑥ împreună cu inelul de etanşare ⑦ şi curăţaţi-le sub apă curgătoare.

Depozitarea/iernarea:

→ Depozitaţi dispozitivul de control al consumului de apă într-un loc ferit de îngheţ.

Date tehnice:

Temperatura apei: 5 – 40 °C
Temperatura ambiantă: 5 – 60 °C
Toleranţa de măsură: ± 5 % (cel puţin ± 0,5 l)
Gama debitului: 2 – 30 l/min
Presiunea de operare: 12 bari
Domeniu de măsură:
Debit max. 1800 l/h

Garanţie:

GARDENA oferă pentru acest produs 5 ani garanţie (de la data de cumpărare).

TR GARDENA Akıllı Su Sayacı Mal No. 8188, 8189

Almanca orijinal talimatlardan tercüme edilmiştir.
Dış mekanda tatlı suyun ölçülmesine hizmet etmektedir.
Kullanmadan önce musluk bağlantısının sıkı oturup oturmadığını kontrol ediniz.
Sadece 901/18201 ürün numaralı GARDENA Musluk Bağlantısı kullanınız.
Dikkat! Cihazı sadece kuru vaziyetteyken açınız.

Kullanım (Şekl. A):

→ Tuşa ④ kısa basınız: Gösterge bir sonraki gösterge moduna geçer.
- **Total 1** = Su miktarı bir sonraki sıfırlama işlemine kadar ölçülür (örn. Günlük sarfiyat).
- **Total 2** = Su miktarı bir sonraki sıfırlama işlemine kadar ölçülür (örn. Sezonluk sarfiyat).
- **Auto-Mode** = (Otomatik Mod) Sulama esnasında su miktarı 2 sn. den daha uzun bir kesintiye kadar ölçülür. Bir sonraki sulamada gösterge tekrar 0'dan başlar.
- **Flow-Mode** = (Akış Modu) lt/dak veya gal/dak cinsinden güncel akışı gösterir.
- **Standby** = Gösterge olmadan (1 dakikadan daha uzun bir süre ile akış yok veya tuşa basılmaz).

Özel fonksiyonlar:
→ Tuşu ④ **Total 1-/Total 2-Mode** 2 sn. basılı tutunuz:
*Ölçülen su miktarı 0'a getirilir (**Reset**).*
→ Tuşu ④ **Flow-Mode** 2 sn. basılı tutunuz:
Gösterge litre ile galon (Gal) arasında geçiş yapar.
*Ölçülen su miktarı 0'a getirilir (**Reset**).*

Gösterge sembolü:
- **Akış sembolü** ①: Aktif ölçüm sırasında gösterge.
- **Pil sembolü** ②: Pil zayıfken gösterge.
  → Pili değiştiriniz.

Pili değiştiriniz (Şek. B):

1. Musluk bağlantısını ③ sökünüz.
2. Tuşa ④ basın ve parçayı alttan çıkarınız.
3. Pil haznesinin contasını ⑤ çıkarınız.
4. Pili (Tip CR2032) değiştiriniz (doğru kutup yönüne ⑧ dikkat ediniz).

Türbin ünitesini ⑥ temizleyiniz (Şek. C):

→ Contası ⑦ ile birlikte türbin ünitesini ⑥ çıkarınız ve akan suyun altında temizleyiniz.

Depolama/Kış muhafazası:

→ Akıllı su sayacını dona karşı koruyacak şekilde depolayınız.

Teknik özellikler:

Su sıcaklığı: 5 – 40 °C
Ortam sıcaklığı: 5 – 60 °C
Ölçüm toleransı: ± 5 % (en az ± 0,5 l)
Akış aralığı: 2 – 30 l/dak
Çalışma basıncı: 12 bar
Ölçüm aralığı:
Maks. akış 1800 l/sa

Garanti:

GARDENA bu ürün için 5 yıl garanti verir (satış tarihinden itibaren).

BG GARDENA Индикатор за разхода на вода Арт. 8188, 8189

Това е превод на немския оригинал на инструкцията за експлоатация.
Служи за измерване на открито на количеството прясна вода. Преди употреба проверете дали правилно е фиксирана приставката за свързване към кран. Използвайте само GARDENA приставка за свързване към кран Арт. 901/18201. **Внимание! Отваряйте уреда само когато е сух.**

Обслужване (фиг. A):

→ Натиснете за кратко бутон ④: Индикацията преминава в следващия режим на дисплея.
- **Total 1** = Количеството на водата се изчислява до зануляване (напр. дневно потребление).
- **Total 2** = Количеството на водата се изчислява до зануляване (напр. потреблението за сезона).
- **Auto-Mode** = Количеството вода се изчислява при напояване до пре-късване по-голямо от 2 сек. При следващото напояване индикатора започва отново от 0.
- **Flow-Mode** = Показва актуалния дебит в л/мин или гал/мин.
- **Standby** = Без индикация (Повече от 1 мин. без дебит или без натискане на бутон).

Специални функции:
→ Задръжте натиснат за 2 сек. бутона ④ в режим **Total 1-/Total 2**:
*Измереното количество на водата се нулира (**Reset**).*
→ Задръжте натиснат за 2 сек. бутона ④ в режим **Flow-Mode**:
Индикатора се променя между литри и галони (Gal).
*Измерените количества на водата се нулират (**Reset**).*

Символи на индикацията:
- **Символ за дебита** ①: Индикация при активно измерване.
- **Символ за батерията** ②: Индикация при слаба батерия.
  → Сменете батерията.

Замяна на батерията (фиг. B):

1. Развийте приставката за свързване към кран ③.
2. Натиснете бутона ④ и свалете елемента намиращ се долу.
3. Изтеглете гнездото на батерията ⑤.
4. Заменете батерията (тип CR2032) (внимавайте за спазването на поляритета ⑧).

Почистване на модула на турбината ⑥ (фиг. C):

→ Свалете модула на турбината ⑥ заедно с уплътнителния пръстен ⑦ и почистете под течаща вода.

Съхранение/Зазимяване:

→ Съхранявайте индикатора за разхода на вода на защитено от студ място.

Технически данни:

Температура на водата: 5 – 40 °C
Околна температура: 5 – 60 °C
Толеранс при измерване: ± 5 % (минимум ± 0 ,5 л)
Диапазон на дебита: 2 – 30 л/мин
Работно налягане: 12 bar
Диапазон на измерване: Дебит макс. 1800 л/ч

Гаранция:

GARDENA дава за този продукт 5 години гаранция (от датата на закупуване).

SQ GARDENA Matës sasie uji Art. 8188, 8189

Përkthim i manualit të përdorimit origjinal gjerman.
Ai shërben për matjen e sasisë së ujit të ëmbël në ambientet e jashtme.
Para përdorimit kontrolloni copëzën e rubinetit nëse është fiksuar mirë.
Përdorni vetëm copëzën e rubinetit GARDENA Art. 901/18201.
Vini re! Pajisja lejohet të hapet vetëm në gjendje të thatë.

Përdorimi (Fig. A):

→ Shtypni shkurt butonin ④: Regimi kalon në regjimin tjetër të tregimit.
- **Total 1** = Sasia e ujit matet deri në Reset (p.sh. konsumi ditor).
- **Total 2** = Sasia e ujit matet deri në Reset (p.sh. konsumi sezonal).
- **Auto-Mode** = (Regjimi-Auto) Sasia e ujit matet gjatë vaditjes deri në një ndërprerje më të madhe se 2 sek. Në vaditjen tjetër tregimi starton përsëri tek 0.
- **Flow-Mode** = (Regjimi-Flow) Tregon qarkullimin aktual në l/min ose gal/min.
- **Standby** = Pa tregues (Për një kohë më të gjatë se 1 min. pa qarkullim ose pa shtypje butoni).

Funksionet e veçanta:
→ Mbani shtypur për 2 sek butonin ④ në **Total 1- / Total 2-Mode**:
*Sasia e matur e ujit kthehet në 0 (**Reset**).*
→ Mbani shtypur për 2 sek. Butonin ④ në **Flow-Mode**:
Tregimi kalon nga litra në galon (Gal).
*Sasitë e matura të ujit kthehen në 0 (**Reset**).*

Simbolet e tregimit:
- **Simboli i qarkullimit** ①: Tregimi në matjen aktive.
- **Simboli i baterisë** ②: Tregimi në rast baterie të dobët.
  → Ndryshoni baterinë.

Ndryshimi i baterisë (Fig. B):

1. Zhvidhosni copëzën e rubinetit ③.
2. Shtypni butonin ④ dhe hiqni shtesën poshtë.
3. Hiqni guarnicionin e sirtarit të baterisë ⑤.
4. Ndryshoni baterinë (Tip CR2032) (kini në vëmendje polarizimin e saktë ⑧).

Pastrimi i njësisë së turbinave ⑥ (Fig. C):

→ Hiqni njësinë e turbinës ⑥ me rondelën e guarnicionit ⑦ dhe pastrojeni me ujë të rrjedhshëm.

Magazinimi/Kalimi i dimrit:

→ Magazinojeni matësin e sasisë së ujit të mbrojtur nga ngricat.

Të dhënat teknike:

Temperatura e ujit: 5 – 40 °C
Temperatura e ambientit: 5 – 60 °C
Toleranca e matjes: ± 5 % (të paktën ± 0,5 l)
Niveli i qarkullimit: 2 – 30 l/min
Presioni i punës: 12 bar
Sektori i matjes: Qarkullimi maks. 1800 l/h

Garancia:

GARDENA jep për këtë produkt 5 vjet garanci (nga data e blerjes).

ET GARDENA veearvesti Art 8188, 8189

Käesolev juhend on tõlgitud saksakeelsest originaalkasutusjuhendist.
See on nähtud ette magevee koguse mõõtmiseks välistingimustes.
Enne kasutamist kontrollida, et keermestatud kraaniühendus on tugevasti kinni.
Kasutada ainult GARDENA keermestatud kraaniühendust art 901/18201.
Tähelepanu! Avada seade ainult siis, kui see on kuiv.

Kasutamine (joon A):

→ Vajutada lühiajaliselt nuppu ④: Ekraanile kuvatakse järgmine kuvarežiim.
- **Total 1** = veekoguse mõõtmine kuni nullimiseni (nt veekulu päevas).
- **Total 2** = veekoguse mõõtmine kuni nullimiseni (nt veekulu hooaja kohta).
- **Auto-Mode** = veekoguse mõõtmine kastmisel kuni katkestamiseni, kui katkestus kestab kauem kui 2 sekundit. Järgmine kord kastmise alustamisel on näit 0.
- **Flow-Mode** = näitab aktuaalset läbivoolu (l/min või gal/min).
- **Standby** = ilma näiduta (läbivoolu ei toimu kauem kui 1 minut või ei ole vajutatud nuppu).

Erifunktsioonid:
→ Hoida nuppu ④ 2 sekundit režiimis **Total 1- / Total 2** allavajutatult:
*Mõõdetud veekoguse näit lähtestatakse ja see läheb 0 (**Reset**).*
→ Hoida nuppu ④ 2 sekundit režiimis **Flow-Mode** allavajutatult:
liitri ja galloni (gal) näit vahelduvad.
*Mõõdetud veekoguste näidud lähtestatakse ja need lähevad 0 (**Reset**).*

Näitude sümbolid:
- **Läbivoolu sümbol** ①: aktiivse mõõtmise näit.
- **Patarei sümbol** ②: patarei on tühi.
  → Vahetada patarei välja.

Patarei vahetamine (joon B):

1. Keerata keermestatud kraaniühendus ③ lahti.
2. Vajutada nuppu ④ ja võtta alt Einsatz välja.
3. Võtta patareipesa tihend ⑤ ära.
4. Vahetada patarei (tüüp CR2032) välja (kontrollida, et polaarsus ⑧ on õige).

Turbiini mooduli ⑥ puhastamine (joon C):

→ Võtta turbiini moodul ⑥ koos tihendiga ⑦ välja ja puhastada voolava vee all.

Hoiustamine/ületalve hoidmine

→ Hoiustamisel kaitsta veearvestit külma eest.

Tehnilised andmed:

Veetemperatuur: 5 – 40 °C
Keskkonna temperatuur: 5 – 60 °C
Mõõtmise tolerants: ± 5 % (vähemalt ± 0,5 l)
Läbivoolu vahemik: 2 – 30 l/min
Töörõhk: 12 baari
Mõõtmise vahemik: Läbivool max 1800 l/h

Garantii:

GARDENA annab tootele 5-aastase garantii (alates ostukuupäevast).

LT GARDENA Vandens kiekio skaitiklis gaminys 8188, 8189

Tai vokiškos eksploatavimo instrukcijos originalas.
Skirtas gėlo vandens kiekio matavimui lauke. Prieš naudojant patikrinkite čiaupo jungtį, ar tvirtai laikosi. Naudokite tiktai GARDENA čiaupo jungtį, gaminys 901/18201.
Dėmesio! Prietaisą atidarykite tiktai sausame stovyje.

Naudojimas (pav. A):

→ Trumpai paspauskite mygtuką ④: Indikaciją keičia kito režimo indikacija.
- **Total 1** = Vandens kiekis skaičiuojamas iki nustatymo iš naujo (pvz., suvartojimas per dieną).
- **Total 2** = Vandens kiekis skaičiuojamas iki nustatymo iš naujo (pvz., suvartojimas per sezoną).
- **Auto-Mode** = Laistant vandens kiekis skaičiuojamas iki pertraukimo, ilgesnio nei 2 sek. Per kitą laistymą indikacija pradedama vėl nuo 0.
- **Flow-Mode** = Rodo aktualų srautą l/min arba gal/min.
- **Standby** = Be indikacijos (be srauto ilgiau nei 1 min arba nenuspaustas mygtukas).

Specialiosios funkcijos:
→ Paspausti ir palaikyti mygtuką ④ 2 sek. **Total 1-/Total 2-Mode** režime: *Suskaičiuotas vandens kiekis nustatomas 0 (***Reset***).*
→ Paspausti ir palaikyti mygtuką ④ 2 sek. **Flow-Mode** režime: Litrų indikacija keičiasi į galonų indikaciją (Gal). *Suskaičiuotas vandens kiekis nustatomas 0 (***Reset***).*

Indikacijos simboliai:
- **Srauto simbolis** ①: Indikacija aktyvaus matavimo metu.
- **Baterijos simbolis** ②: Indikacija nusilpus baterijai.
  → Pakeiskite bateriją.

Pakeisti bateriją (pav. B):

1. Atsukite čiaupo jungtį ③.
2. Paspauskite mygtuką ④ ir išimkite apatinį įdėklą.
3. Nuimkite baterijos skyrelio tarpiklį ⑤.
4. Pakeiskite bateriją (tipas CR2032) (atkreipkite dėmesį, kad poliai ⑧ būtų nukreipti tinkamai).

Valyti turbinų bloką ⑥ (pav. C):

→ Išimkite turbinų bloką ⑥ su tarpine ⑦ ir valykite tekančiu vandeniu.

Laikymas/laikymas per žiemą:

→ Laikykite vandens kiekio skaitiklį apsaugotą nuo šalčio.

Techniniai duomenys:

Vandens temperatūra: 5 – 40 °C	Srauto sritis: 2 – 30 l/min
Aplinkos temperatūra: 5 – 60 °C	Darbinis slėgis: 12 bar
Matavimo tolerancija: ± 5 % (mažiausiai ± 0,5 l)	Matavimo sritis: Maksimalus srautas 1800 l/h

Garantija:

GARDENA suteikia šiam gaminiui 5 metų garantiją (nuo pirkimo datos).

LV GARDENA ūdens skaitītājs preces nr. 8188, 8189

Šis ir oriģinālās lietošanas instrukcijas tulkojums no vācu valodas.
Ierīce ir paredzēta saldūdens daudzuma mērīšanai āra teritorijā.
Pirms lietošanas pārbaudīt, vai krāna savienojums ir stingri nostiprināts.
Izmantot tikai GARDENA krāna savienojumu, preces nr. 901/18201.
Uzmanību! Ierīci atvērt tikai sausā stāvoklī.

Lietošana (A att.):

→ Viegli nospiest taustiņu ④: Rādījums pārslēdzas uz nākamo rādījumu režīmu.
- **Total 1** = Ūdens daudzums tiek skaitīts līdz atiestatīšanas brīdim (piem., dienas patēriņš).
- **Total 2** = Ūdens daudzums tiek skaitīts līdz atiestatīšanas brīdim (piem., sezonas patēriņš).
- **Auto-Mode** = Ūdens daudzums tiek skaitīts, veicot laistīšanu, līdz pārtraukumam, kas ir ilgāks par 2 sek. Nākamreiz sākot laistīšanu, rādījums atkal sākas no 0.
- **Flow-Mode** = Uzrāda aktuālo caurplūdi l/min vai gal/min.
- **Standby** = Bez rādījuma (ilgāk par 1 min. nenotiekot caurplūdei, vai nespiežot nevienu taustiņu).

Speciālās funkcijas:
→ 2 sek. režīmā **Total 1-/Total 2-Mode** turēt nospiestu taustiņu ④: *Saskaitītais ūdens daudzums tiek atiestatīts uz 0 (***Reset***).*
→ 2 sek. režīmā **Flow-Mode** turēt nospiestu taustiņu ④: Rādījums pārslēdzas no litru uz galonu (gal) rādījumu. *Saskaitītais ūdens daudzums tiek atiestatīts uz 0 (***Reset***).*

Rādījumu simboli:
- **Caurplūdes simbols** ①: Rādījums aktīvas mērīšanas laikā.
- **Baterijas simbols** ②: Rādījums vājas baterijas jaudas gadījumā.
  → Nomainīt bateriju.

Baterijas nomaiņa (B att.):

1. Noskrūvēt krāna savienojumu ③.
2. Nospiest taustiņu ④ un izņemt apakšā esošo ieliktni.
3. Nobīdīt baterijas nodalījuma blīvējumu ⑤.
4. Nomainīt bateriju (tips CR2032) (pievērst uzmanību pareizam polu izvietojumam ⑧).

Turbīnas bloka ⑥ tīrīšana (C att.):

→ Turbīnas bloku ⑥ ar blīvgredzenu ⑦ izņemt ārā un zem tekoša ūdens notīrīt.

Uzglabāšana/uzglabāšana ziemā:

→ Ūdens skaitītājs ir jāuzglabā no sala iedarbības aizsargātā vietā.

Tehniskie dati:

Ūdens temperatūra: 5 – 40 °C	Caurplūdes amplitūda: 2 – 30 l/min
Apkārtējās vides temperatūra: 5 – 60 °C	Darba spiediens: 12 bāri
Mērīšanas pielaide: ± 5 % (vismaz ± 0,5 l)	Mērīšanas amplitūda: Maks. caurplūde 1800 l/h

Garantija:

GARDENA šim izstrādājumam sniedz 5 gadu garantiju (no iegādes datuma).

DE Entsorgung (nach RL 2012/19/EU):
Gerät darf nicht dem normalen Hausmüll beigefügt werden, sondern muss fachgerecht entsorgt werden.
→ Wichtig für Deutschland: Gerät über Ihre kommunale Entsorgungsstelle entsorgen.

EN Disposal (in accordance with RL 2012/19/EU):
The product must not be added to normal household waste.
It must be disposed of in line with local environmental regulations.

FR Gestion des déchets (directive RL 2012/19/UE):
Cet appareil ne doit pas être jeté dans les poubelles domestiques mais dans les containers spécialement prévus pour ce type de produits.

NL Afvalverwijdering (volgens RL 2012/19/EU):
Het apparaat mag niet met het normale huisvuil meegegeven worden, maar moet volgens de geldende regels afgevoerd worden.
→ Lever het apparaat in op het afvaldepot van uw gemeente.

SV Avfallshantering (direktiv RL 2012/19/EU):
Produkten får ej slängas som vanligt hushållsavfall utan måste på av kommunen anvisad miljöstation.
→ Viktigt: Lämna apparaten till den kommunala sophanteringen.

DA Afhændelsen (Direktiv RL 2012/19/EU):
Apparatet må ikke tilføres normal husholdningsaffald, men skal bortskaffes på en miljøvenlig måde.
→ Bortskaf apparatet via det kommunale depot for problemaffald.

FI Hävittäminen (Direktiivin RL 2012/19/EU ukaan):
Laitetta ei saa heittää normaalien talousjätteiden sekaan, vaan se pitää hävittää sähkö- ja elektroniikkalaiteromuista annettujen määräysten mukaisesti.
→ Vie laite kunnalliseen jätehuoltopisteeseen.

IT Smaltimento (conforme a: RL 2012/19/EU):
Non smaltire insieme ai normali rifiuti domestici.
→ Utilizzare sempre gli appositi contenitori di raccolta.

ES Basura (de conformidad con RL 2012/19/EU):
El dispositivo no se debe tirar al contenedor normal de basura, sino a un contenedor especialmente diseñado para ello.
→ Importante: Tire el aparato al punto de recogida municipal.

PT Destino (de acordo com RL 2012/19/EU):
Não deve ser depositado no lixo doméstico normal, deve ser entregue a profissionais.
→ Importante: Elimine o aparelho no ponto de recolha municipal.

PL Utylizacja (zgodnie z RL 2012/19/EU):
Urządzenie nie może być wyrzucone wraz z normalnymi odpadkami domowymi, lecz musi być poddane fachowej utylizacji.
→ Ważne: Urządzenie zutylizować w wyznaczonym miejscu.

HU Hulladékkezelés (az RL 2012/19/EU szerint):
A készüléket hulladékként nem szabad a normál háztartási szemétbe dobni, a területileg meghatározott hulladékkezelő helyen kell leadni.

CS Likvidace (podle směrnice RL 2012/19/EU):
Přístroj nelze vyhodit do normálního domovního odpadu, nýbrž jeho likvidace musí být provedena odborně.
→ Důležité: přístroj zlikvidujte prostřednictvím Vašeho komunálního likvidačního střediska.

SK Likvidácia (podľa RL 2012/19/EU):
Prístroj nie je možné vyhodiť do normálneho domového odpadu, ale jeho likvidácia musí byť vykonaná odborne.
→ Dôležité: prístroj zlikvidujte prostredníctvom Vášho komunálneho likvidačného strediska.

EL Διάθεση στα απορρίμματα (σύμψωνα με την ηροδιαγραψή RL 2012/19/EU):
Δεν επιτρέπεται η διάθεση της συσκευής στα κοινά οικιακά απορρίμματα, αλλά πρέπει να διατεθεί σωστά.
→ Προσοχή: Διάθεση της συσκευής μέσω της δημοτικής υπηρεσίας ανακύκλωσης προϊόντων.

SL Odstranitev (po RL 2012/19/EU):
Naprava ne sodi v običajne gospodinjske odpadke, ampak jo je potrebno strokovno odstraniti.
→ Pomembno: Napravo odstranite preko vaše komunalne službe.

HR Odlaganje (prema RL 2012/19/EU):
Uređaj se ne smije odlagati skupa s kućnim otpadom već ga je potrebno propisno zbrinuti.
→ Važno: uređaj zbrinite na komunalnom odlagalištu za tu vrstu otpada.

RO Eliminarea produsul uzat (conform RL 2012/19/EU):
Aparatul nu se va arunca împreună cu gunoiul menajer, ci se va depune la deşeuri în mod corespunzător.
→ Important: Predați aparatul la punctul de colectare comunală.

BG Отстраняване на отпадъци (съгласно Директива RL 2012/19/EU):
Уреда не трябва да се поставя в контейнерите с обичайните отпадъци, а трябва да бъде изхвърлен съгласно изискванията.
→ Важно: Уредът да се изхвърли от комуналната служба по чистотата.

ET Jäätmekäitlus (RL 2012/19/EU järgi):
Seadet ei tohi visata tavalise majapidamisjäätmete hulka, vaid see tuleb kõrvaldada kooskõlas kehtivate õigusaktidega.
→ Tähtis! Seade tuleb viia lähimasse selleks ette nähtud kogumispunkti.

LT Šalinimas (pagal direktyvą RL 2012/19/EU):
Draudžiama prietaisą šalinti su įprastomis buitinėmis atliekomis, jį reikia perduoti kvalifikuotam atliekų tvarkymui.
→ Svarbu: prietaisą šalinkite komunaliniame atliekų priėmimo punkte.

LV Utilizācija (saskaņā ar RL 2012/19/EU):
Iekārtu nedrīkst utilizēt kopā ar mājas atkritumiem, bet gan ir jāutilizē atbilstošā veidā.
→ Iekārtu utilizēt Jūsu pašvaldības atkritumu savācējuzņēmumā.

DE

GEFAHR! Dieses Produkt erzeugt beim Betrieb ein elektromagnetisches Feld. Dieses Feld kann sich unter bestimmten Bedingungen auf die Funktionsweise aktiver oder passiver medizinischer Implantate auswirken. Um die Gefahr von Situationen, die zu schweren oder tödlichen Verletzungen führen können, auszuschließen, sollten Personen mit einem medizinischen Implantat vor dem Gebrauch dieses Produkts ihren Arzt und den Hersteller des Implantats konsultieren.

GEFAHR! Kleinere Teile können leicht verschluckt werden. Durch den Polybeutel besteht Erstickungsgefahr für Kleinkinder. Halten Sie Kleinkinder während der Montage fern.

SV

FARA! Den här produkten skapar ett elektromagnetiskt fält under driften. Det här fältet kan under vissa omständigheter påverka funktionssättet för aktiva eller passiva medicinska implantat. För att utesluta faran från situationer som kan leda till allvarliga eller dödliga skador, bör personer med ett medicinskt implantat konsultera läkare och tillverkaren av implantatet innan den här produkten används.

FARA! Mindre delar kan lätt sväljas. Plastpåsar innebär kvävningsfara för små barn. Håll små barn borta under monteringen.

EN

DANGER! This product makes an electromagnetic field while it operates. This field may under some conditions interfere with active or passive medical implants. To decrease the risk of conditions that can possibly injure or kill, we recommend persons with medical implants to speak with their physician and the medical implant manufacturer before you operate the product.

DANGER! Small parts can be easily swallowed. There is also a risk that the polybag can suffocate toddlers. Keep toddlers away when you assemble the product.

DA

FARE! Produktet opretter et elektromagnetisk felt under driften. Dette felt kan under bestemte betingelser have indflydelse på funktionen af aktive eller passive medicinske implantater. For at udelukke livsfarlige situationer, der kan medføre alvorlige kvæstelser med døden til følge, bør personer med et medicinsk implantat sætte sig i forbindelse med en læge eller implantatets producent, inden dette produkt anvendes.

FARE! Små dele kan nemt sluges. Der er risiko for, at små børn kan blive kvalt i polyposen. Hold små børn på afstand under monteringen.

FR

DANGER ! Ce produit génère un champ électromagnétique en cours de fonctionnement. Dans certaines conditions, ce champ peut avoir des effets sur le fonctionnement d'implants médicaux actifs ou passifs. Pour exclure le danger de situations pouvant entraîner des blessures graves ou mortelles, les personnes disposant d'un implant médical doivent consulter leur médecin et le fabricant de l'implant avant d'utiliser ce produit.

DANGER ! Les petites pièces peuvent être avalées. Les petits enfants peuvent s'étouffer avec le sac en plastique. Maintenez les petits enfants à l'écart pendant le montage.

FI

VAARA! Tämä tuote tuottaa käytössä sähkömagneettisen kentän. Kenttä voi tietyissä olosuhteissa vaikuttaa aktiivisten tai passiivisten lääkinnällisten implanttien toimintaan. Jotta vakaviin loukkaantumisiin tai kuolemaan johtavien tilanteiden vaara voidaan välttää, lääkinnällistä implanttia käyttävien henkilöiden tulisi ennen tuotteen käyttöä kääntyä lääkärinsä ja implantin valmistajan puoleen.

VAARA! Pienet osat voidaan niellä helposti. Muovipussin vuoksi pienten lasten tukehtumisvaara. Pidä pienet lapset kaukana kokoamisen aikana.

NL

GEVAAR! Dit product genereert tijdens de werking een elektromagnetisch veld. Dit veld kan onder bepaalde omstandigheden invloed hebben op de werkwijze van actieve of passieve medische implantaten. Om het gevaar van situaties die kunnen leiden tot ernstige of dodelijke verwondingen uit te sluiten, dienen personen met een medisch implantaat hun arts en de fabrikant van het implantaat te raadplegen alvorens dit product te gebruiken.

GEVAAR! Kleinere onderdelen kunnen gemakkelijk worden ingeslikt. De polyzak vormt een verstikkingsgevaar voor kleine kinderen. Houd kleine kinderen tijdens de montage uit de buurt.

NO

FARE! Dette produktet genererer et elektromagnetisk felt under drift. Dette feltet kan under visse betingelser påvirke funksjonen til aktive eller passive medisinske implantater. For å utelukke fare ved situasjoner som kan føre til alvorlige eller dødelige personskader, skal personer med et medisinsk implantat rådføre seg med lege og produsenten av implantatet før bruk av dette produktet.

FARE! Mindre deler kan lett svelges. Plastposer utgjør fare for kvelning for småbarn. Hold småbarn på avstand under monteringen.

IT

PERICOLO! Questo prodotto durante il suo funzionamento genera un campo elettromagnetico. Questo campo può, in presenza di particolari situazioni, agire sul funzionamento di impianti medici attivi o passivi. Per escludere il pericolo di situazioni che possano condurre a lesioni gravi o mortali le persone che hanno un impianto medico devono, prima dell'utilizzo di questo prodotto, consultarsi con il proprio medico e il produttore dell'impianto.

PERICOLO! I piccoli pezzi possono essere ingeriti facilmente. I sacchetti in polietilene rappresentano un pericolo di soffocamento per i bambini piccoli. Tenere i bambini lontano durante il montaggio.

ES

¡PELIGRO! Este producto genera un campo electromagnético durante el funcionamiento. Este campo puede influir, bajo determinadas circunstancias, en el modo de funcionamiento de implantes médicos activos o pasivos. Con el fin de evitar el riesgo de situaciones que pudieran conllevar lesiones graves o incluso mortales, las personas que lleven un implante médico deberán consultar al médico y fabricante del implante antes de usar este producto.

¡PELIGRO! Las piezas pequeñas se pueden ingerir con facilidad. Los niños pequeños corren el riesgo de asfixiarse con la bolsa. Por este motivo, mantenga a los niños pequeños alejados del lugar de montaje.

PT

PERIGO! Este produto cria um campo eletromagnético durante o funcionamento. Em determinadas condições, este campo pode afetar o modo de funcionamento de implantes médicos ativos ou passivos. Para evitar situações de risco que possam provocar ferimentos graves ou mortais, as pessoas com um implante médico devem consultar o seu médico e o fabricante do implante antes da utilização deste produto.

PERIGO! As peças mais pequenas podem ser engolidas. O saco de plástico representa um risco de asfixia para crianças. Mantenha as crianças afastadas durante a montagem.

PL

NIEBEZPIECZEŃSTWO! Podczas pracy produkt wytwarza pole elektromagnetyczne. W określonych warunkach pole to może oddziaływać na aktywne i pasywne implanty medyczne. Aby uniknąć ryzyka poważnych lub śmiertelnych obrażeń ciała, zalecamy osobom posiadającym implanty medyczne przed użyciem produktu skontaktować się z lekarzem lub producentem implantu.

NIEBEZPIECZEŃSTWO! Istnieje ryzyko połknięcia drobnych części. W przypadku małych dzieci istnieje ryzyko uduszenia plastikową torebką. Dzieci należy trzymać z dala od miejsca montażu produktu.

HU

VESZÉLY! Ez a termék az üzemelés során elektromágneses mezőt hoz létre. Ez a mező bizonyos körülmények között hatással lehet az aktív és passzív orvosi implantátumok működési módjára. A súlyos vagy halálos kimenetelű sérülések elkerülése érdekében azt javasoljuk, hogy az orvosi implantátummal rendelkező személyek a termék használata előtt beszéljenek erről az orvosukkal, vagy az implantátum gyártójával.

VESZÉLY! Az apróbb alkatrészek könnyen lenyelhetők. A nejlonzacskó miatt kisgyermekeknél fulladás veszélye fenyeget. Szereléskor tartsa távol a kisgyermekeket.

CS

NEBEZPEČÍ! Tento produkt vytváří za provozu elektromagnetické pole. Toto pole může za určitých podmínek působit na funkci aktivních nebo pasivních lékařských implantátů. Aby se vyloučily nebezpečné situace, které by mohly vést k těžkým nebo smrtelným poraněním, měly by osoby s lékařským implantátem před použitím produktu konzultovat svého lékaře a výrobce implantátu.

NEBEZPEČÍ! Menší díly mohou být snadno spolknuty. Při použití polyetylénových sáčků hrozí malým dětem nebezpečí udušení. Děti se musí během montáže zdržovat v dostatečné vzdálenosti.

SK

NEBEZPEČENSTVO! Tento výrobok vytvára počas prevádzky elektromagnetické pole. Toto pole môže mať za určitých podmienok vplyv na činnosť aktívnych alebo pasívnych medicínskych implantátov. Aby sa eliminovali nebezpečné situácie, ktoré by mohli viesť k ťažkým alebo smrteľným zraneniam, mali by osoby s medicínskym implantátom použitie tohto výrobku konzultovať so svojím lekárom alebo s výrobcom implantátu.

NEBEZPEČENSTVO! Menšie diely je možné ľahko prehltnúť. Obaly z umelých hmôt predstavujú pre malé deti nebezpečenstvo zadusenia. Pri montáži držte malé deti v dostatočnej vzdialenosti.

EL

ΚΙΝΔΥΝΟΣ! Αυτό το προϊόν δημιουργεί ηλεκτρομαγνητικό πεδίο κατά τη λειτουργία. Αυτό το πεδίο μπορεί υπό ορισμένες συνθήκες να επηρεάσει τη λειτουργία ενεργητικών ή παθητικών ιατρικών εμφυτευμάτων. Για να αποκλειστεί ο κίνδυνος καταστάσεων που μπορούν να καταλήξουν σε σοβαρούς ή θανάσιμους τραυματισμούς, τα άτομα που φέρουν ιατρικό εμφύτευμα πρέπει να συμβουλευτούν το ιατρό τους ή τον κατασκευαστή του εμφυτεύματος προτού χρησιμοποιήσουν το μηχάνημα.

ΚΙΝΔΥΝΟΣ! Μικρά εξαρτήματα μπορούν να καταποθούν εύκολα. Η πλαστική σακούλα εγκυμονεί κίνδυνο ασφυξίας για μικρά παιδιά. Απομακρύνετε τα παιδιά κατά τη διάρκεια της συναρμολόγησης.

RU

ОПАСНО! Это изделие создает во время работы электромагнитное поле. В определенных обстоятельствах это поле может повлиять на функционирование активных или пассивных медицинских имплантатов. Во избежание опасности возникновения ситуаций, которые могут привести к тяжелым или смертельным травмам, лица, пользующиеся медицинскими имплантатами, перед использованием этого изделия должны проконсультироваться со своим врачом и изготовителем имплантата.

ОПАСНО! Мелкие детали могут быть легко проглочены. Из-за полиэтиленового пакета для маленьких детей существует опасность задохнуться. Во время монтажа не подпускайте близко маленьких детей.

SL

NEVARNOST! Ta izdelek med delovanjem povzroči nastanek elektromagnetnega polja. To polje lahko pod določenimi pogoji učinkuje na delovanje aktivnih ali pasivnih medicinskih vsadkov. Da je izključena nevarnost v primerih, ki bi lahko privedli do težkih ali smrtnih telesnih poškodb, naj se osebe z medicinskim vsadkom pred uporabo tega izdelka posvetujejo s svojim zdravnikom in proizvajalcem vsadka.

NEVARNOST! Manjše dele je mogoče preprosto pogoltniti. Zaradi plastičnih vrečk obstaja nevarnost zadušitve majhnih otrok. Majhni otroci naj se vam med sestavljanjem ne približujejo.

HR

OPASNOST! Ovaj proizvod pri radu stvara elektromagnetno polje. Ono pod određenim okolnostima može utjecati na način rada aktivnih ili pasivnih medicinskih implantata. Kako bi se umanjila opasnost od nastanka situacija u kojima su moguće teške ili smrtonosne ozljede, osobama s medicinskim implantatima preporučujemo da se prije uporabe ovog proizvoda posavjetuju sa svojim liječnikom i proizvođačem implantata.

OPASNOST! Postoji opasnost od gutanja sitnih dijelova. Prilikom uporabe plastične vreće imajte na umu opasnost od gušenja kod male djece. Tijekom montaže držite malu djecu na dovoljnoj udaljenosti.

SR/BS

OPASNOST! Oko proizvoda se tokom rada stvara elektromagnetsko polje. Pod određenim okolnostima ono može da utiče na način rada aktivnih ili pasivnih medicinskih implantata. Kako bi se umanjila opasnost od nastanka situacija u kojima su moguće teške ili čak smrtonosne povrede, osobama sa medicinskim implantatima preporučujemo da se pre korišćenja ovog uređaja posavetuju sa svojim lekarom i proizvođačem implantata.

OPASNOST! Sitniji delovi mogu lako da se progutaju. Postoji opasnost od gušenja male dece plastičnom kesom. Tokom montaže držite malu decu na dovoljnoj udaljenosti.

UK

НЕБЕЗПЕКА! Цей виріб під час експлуатації створює електромагнітне поле. Це поле при певних умовах може створити негативний вплив на роботу активних або пасивних медичних імплантатів. Щоб виключити небезпечні ситуації, які можуть призвести до тяжких або смертельних травм, особи з медичним імплантатом перед використанням цього виробу повинні проконсультуватися зі своїм лікарем і виробником імплантату.

НЕБЕЗПЕКА! Дрібні частини можуть бути легко проковтнуті. Через поліетиленовий мішок існує небезпека задухи для маленьких дітей. Не допускайте маленьких дітей до місця збірки.

RO

PERICOL! În timpul funcționării acest produs generează un câmp electromagnetic. În anumite condiții acest câmp poate afecta funcționarea implanturilor medicale active sau pasive. Pentru a exclude situațiile care pot însemna accidentare gravă sau mortală, persoanele cu implanturi medicale trebuie să-și consulte medicul sau producătorul implantului înainte de utilizarea acestui produs.

PERICOL! Piesele mai mici pot fi înghițite. Punga de polietilenă înseamnă pericol de asfixiere pentru copiii mici. În timpul montajului țineți la distanță copiii mici.

TR

TEHLİKE! Bu ürün işletim sırasında elektromanyetik bir alan oluşturur. Bu alan bazı koşullar altında aktif ya da pasif tıbbi implantların işlev şekli üzerinde etki gösterebilir. Ağır ya da ölümcül yaralanmalara neden olabilecek durum tehlikelerini önlemek için tıbbi implant kullanan kişiler bu ürünü kullanmadan önce doktoruna ya da implant üreticisine başvurmalıdır.

TEHLİKE! Küçük parçalar kolayca yutulabilir. Polietilen torba nedeniyle küçük çocuklar için boğulma tehlikesi söz konusudur. Küçük çocukları montaj sırasında uzak tutun.

BG

ОПАСНОСТ! Този продукт образува електромагнитно поле по време на работа. Това поле може при определени обстоятелства да окаже влияние върху начина на функциониране на активни или пасивни медицински импланти. За да се изключи рискът от ситуации, които биха могли да доведат до тежки или смъртоносни наранявания, лицата с медицински имплант трябва преди употреба на този продукт да се консултират със своя лекар и производителя на импланта.

ОПАСНОСТ! Дребните детайли могат лесно да бъдат погълнати. Полиетиленовата торба представлява опасност от задушаване за малките деца. Дръжте малките деца далеч по време на монтажа.

SQ

RREZIK! Gjatë punës, ky produkt gjeneron një fushë elektromagnetike. Në kushte të caktuara, kjo fushë mund të ndikojë mbi mënyrën e funksionimit të implantateve mjekësore aktive ose pasive. Për të përjashtuar rrezikun e situatave që mund të shkaktojnë plagosje të rënda ose vdekjeprurëse, personat me një implantat mjekësor duhet që para përdorimit të këtij produkti të konsultohen me mjekun e tyre dhe prodhuesin e implantatit.

RREZIK! Pjesët e vogla mund të gëlltitet me lehtësi. Për shkak të qeseve plastike ekziston rreziku i mbytjes për fëmijë të vegjël. Mbajini larg fëmijët e vegjël gjatë montimit.

ET

OHT! Antud toode tekitab käitamisel elektromagnetvälja. See väli võib teatud tingimustes mõjustada aktiivsete või passiivsete meditsiiniliste implantaatide toimimist. Et välistada selliste olukordade tekkimise oht, mis võivad kutsuda esile raskeid või surmavaid vigastusi, peaksid meditsiinilise implantaadiga isikud enne antud toote kasutamist konsulteerima oma arsti ja implantaadi tootjaga.

OHT! Väiksemaid osi on võimalik kergesti alla neelata. Plastikkoti tõttu esineb lämbumise oht väikelastele. Hoidke väikelapsed montaaži ajal eemal.

LT

PAVOJUS! Eksploatavimo metu šis gaminys sukuria elektromagnetinį lauką. Tam tikromis sąlygomis šis laukas gali aktyviai ar pasyviai paveikti medicininių implantų veikimą. Kad būtų išvengta pavojaus situacijų, kurios gali sukelti sunkius ar mirtinus sužalojimus, asmenys su medicininiais implantais prieš šio gaminio naudojimą turi pasikonsultuoti su savo gydytoju arba implantų gamintoju.

PAVOJUS! Mažomis dalimis galima greitai užspringti. Dėl plastikinio maišelio mažiems vaikams kyla uždusimo pavojus. Todėl surinkimo metu maži vaikai turi būti kuo toliau nuo jūsų.

LV

BĪSTAMI! Šīs izstrādājums darba laikā rada elektromagnētisko lauku. Šīs lauks noteiktos apstākļos var ietekmēt pasīvu vai aktīvu medicīnisko implantātu funkcionēšanu. Lai nepieļautu tādas situācijas, kurās cilvēki var gūt smagus vai nāvīgus ievainojumus, cilvēkiem ar medicīnisko implantātu pirms izstrādājuma lietošanas ieteicams konsultēties ar ārstu vai implantāta ražotāju.

BĪSTAMI! Mazas detaļas var viegli norīt. Polietilēna maisiņš rada nosmakšanas risku maziem bērniem. Montāžas darbu izpildes laikā turiet mazus bērnus drošā attālumā.

Инструкции производителя для Российской Федерации

Изготовитель: GARDENA Germany AB,
PO Box 7454, S-103 92 Stockholm, Sweden
Страна изготовления указана на товаре.

Официальный импортер на территорию России:
ООО «Husqvarna»,
141400, Московская область, г. Химки,
ул. Ленинградская, владение 39, строение 6,
помещение № OB02_04

Серийный номер: 205C

2*	05	C
Год выпуска	месяц выпуска	3-й серии (индекс производства)

* Последние две цифры года выпуска 2012 (четвертый знак).

DE ***Produkthaftung***
Wir weisen ausdrücklich darauf hin, dass wir in Übereinstimmung mit dem Produkthaftungsgesetz nicht für Schäden haften, die durch unsere Produkte entstehen, wenn diese unsachgemäß und nicht durch einen von uns autorisierten Servicepartner repariert wurden oder wenn keine Original GARDENA Teile oder von uns zugelassene Teile verwendet wurden.

EN ***Product Liability***
In accordance with the German Product Liability Act, we hereby expressly declare that we accept no liability for damage incurred from our products where said products have not been properly repaired by a GARDENA-approved service partner or where original GARDENA parts or parts authorised by GARDENA were not used.

FR ***Responsabilité***
Conformément à la loi relative à la responsabilité du fait des produits défectueux, nous déclarons expressément par la présente que nous déclinons toute responsabilité pour les dommages résultant de nos produits, si lesdits produits n'ont pas été correctement réparés par un partenaire d'entretien agréé GARDENA ou si des pièces d'origine GARDENA ou des pièces agréées GARDENA n'ont pas été utilisées.

NL ***Productaansprakelijkheid***
Conform de Duitse wet inzake productaansprakelijkheid verklaren wij hierbij uitdrukkelijk dat wij geen aansprakelijkheid aanvaarden voor schade ontstaan uit onze producten waarbij deze producten niet zijn gerepareerd door een GARDENA-erkende servicepartner of waarbij geen originele GARDENA-onderdelen of onderdelen die door GARDENA zijn goedgekeurd zijn gebruikt.

SV ***Produktansvar***
I enlighet med tyska produktansvarslagar förklarar vi härmed uttryckligen att vi inte åtar oss något ansvar för skador som orsakas av våra produkter där produkterna inte har genomgått korrekt reparation från en GARDENA-godkänd servicepartner eller där originaldelar från GARDENA eller delar godkända av GARDENA inte använts.

DA ***Produktansvar***
I overensstemmelse med den tyske produktansvarslov erklærer vi hermed udtrykkeligt, at vi ikke påtager os noget ansvar for skader på vores produkter, hvis de pågældende produkter ikke er blevet repareret korrekt af en GARDENA-godkendt servicepartner, eller hvor der ikke er brugt originale GARDENA-reservedele eller godkendte reservedele fra GARDENA.

FI ***Tuotevastuu***
Saksan tuotevastuulain mukaisesti emme ole vastuussa laitteiden vaurioista, jos korjauksia ei ole tehnyt GARDENAn hyväksymä huoltoliike tai jos niiden syynä on muiden kuin alkuperäisten GARDENA-varaosien tai GARDENAn hyväksymien varaosien käyttö.

IT ***Responsabilità del prodotto***
In conformità con la Legge tedesca sulla responsabilità del prodotto, con la presente dichiariamo espressamente che decliniamo qualsiasi responsabilità per danni causati dai nostri prodotti qualora non siano stati correttamente riparati presso un partner di assistenza approvato GARDENA o laddove non siano stati utilizzati ricambi originali o autorizzati GARDENA.

ES ***Responsabilidad sobre el producto***
De acuerdo con la Ley de responsabilidad sobre productos alemana, por la presente declaramos expresamente que no aceptamos ningún tipo de responsabilidad por los daños ocasionados por nuestros productos si dichos productos no han sido reparados por un socio de mantenimiento aprobado por GARDENA o si no se han utilizado piezas originales GARDENA o piezas autorizadas por GARDENA.

PT ***Responsabilidade pelo produto***
De acordo com a lei alemã de responsabilidade pelo produto, declaramos que não nos responsabilizamos por danos causados pelos nossos produtos, caso os tais produtos não tenham sido devidamente reparados por um parceiro de assistência GARDENA aprovado ou se não tiverem sido utilizadas peças GARDENA originais ou peças autorizadas pela GARDENA.

PL ***Odpowiedzialność za produkt***
Zgodnie z niemiecką ustawą o odpowiedzialności za produkt, niniejszym wyraźnie oświadczamy, że nie ponosimy żadnej odpowiedzialności za szkody poniesione na skutek użytkowania naszych produktów, w przypadku gdy naprawa tych produktów nie była odpowiednio przeprowadzana przez zatwierdzonego przez firmę GARDENA partnera serwisowego lub nie stosowano oryginalnych części GARDENA albo części autoryzowanych przez tę firmę.

HU ***Termékszavatosság***
A németországi termékszavatossági törvénnyel összhangban ezennel nyomatékosan kijelentjük, hogy nem vállalunk felelősséget a termékeinkben keletkezett olyan károkért, amelyek valamely GARDENA által jóváhagyott szervizpartner által nem megfelelően végzett javításból adódtak, vagy amely során nem eredeti GARDENA alkatrészeket vagy a GARDENA által jóváhagyott alkatrészeket használtak fel.

CS ***Odpovědnost za výrobek***
V souladu s německým zákonem o odpovědnosti za výrobek tímto výslovně prohlašujeme, že nepřijímáme žádnou odpovědnost za poškození vzniklá na našich výrobcích, kdy zmíněné výrobky nebyly řádně opraveny schváleným servisním partnerem GARDENA nebo kdy nebyly použity originální náhradní díly GARDENA nebo náhradní díly autorizované společností GARDENA.

SK ***Zodpovednosť za produkt***
V súlade s nemeckými právnymi predpismi upravujúcimi zodpovednosť za výrobok týmto výslovne prehlasujeme, že nenesieme žiadnu zodpovednosť za škody spôsobené našimi výrobkami, v prípade ktorých neboli náležité opravy vykonané servisným partnerom schváleným spoločnosťou GARDENA alebo neboli použité diely spoločnosti GARDENA alebo diely schválené spoločnosťou GARDENA.

EL ***Ευθύνη προϊόντος***
Σύμφωνα με τον γερμανικό νόμο περί Ευθύνης για τα Προϊόντα, με το παρόν δηλώνουμε ρητώς ότι δεν αποδεχόμαστε καμία ευθύνη για τυχόν ζημίες που προκύπτουν από τα προϊόντα μας εάν αυτά δεν έχουν επισκευαστεί σωστά από κάποιον εγκεκριμένο συνεργάτη επισκευών της GARDENA ή εάν δεν έχουν χρησιμοποιηθεί αυθεντικά εξαρτήματα GARDENA ή εξαρτήματα εγκεκριμένα από την GARDENA.

SL ***Odgovornost proizvajalca***
V skladu z nemškimi zakoni o odgovornosti za izdelke,izrecno izjavljajo, da ne sprejemamo nobene odgovornosti za škodo, ki jo povzročijo naši izdelki, če teh niso ustrezno popravili GARDENINI odobreni servisni partnerji ali pri tem niso bili uporabljeni originalni GARDENINI nadomestni deli ali GARDENINIMI homologiranimi nadomestnimi deli.

HR ***Pouzdanost proizvoda***
Sukladno njemačkom zakonu o pouzdanosti proizvoda, ovime izričito izjavljujemo kako ne prihvaćamo nikakvu odgovornost za oštećenja na našim proizvodima nastala uslijed neispravnog popravka od strane servisnog partnera kojeg odobrava GARDENA ili uslijed nekorištenja originalnih GARDENA dijelova ili dijelova koje odobrava GARDENA.

RO ***Răspunderea pentru produs***
În conformitate cu Legea germană privind răspunderea pentru produs, declarăm în mod expres prin prezentul document că nu acceptăm nicio răspundere pentru defecțiunile suferite de produsele noastre atunci când acestea nu au fost reparate în mod corect de un atelier de service partener, aprobat de GARDENA, sau când nu au fost utilizate piese GARDENA originale sau piese autorizate de GARDENA.

BG ***Отговорност за вреди, причинени от стоки***
Съгласно германския Закон за отговорността за вреди, причинени от стоки, с настоящото изрично декларираме, че не носим отговорност за щети, причинени от нашите продукти, ако те не са били правилно ремонтирани от одобрен от GARDENA сервиз или ако не са използвани оригинални части на GARDENA или части, одобрени от GARDENA.

ET ***Tootevastutus***
Vastavalt Saksamaa tootevastutusseadusele deklareerime käesolevaga selgesõnaliselt, et me ei kanna mingisugust vastutust meie toodetest tingitud kahjude eest, kui need tooted ei ole korrektselt parandatud GARDENA heakskiidetud hooldusspartneri poolt või kui parandamisel ei ole kasutatud GARDENA originaalosi või GARDENA volitatud osi.

LT ***Gaminio patikimumas***
Mes aiškiai pareiškiame, kad, atsižvelgiant į Vokietijos gaminių patikimumo įstatymą, neprisiimame atsakomybės dėl bet kokios žalos, patirtos dėl mūsų gaminių, jeigu jie buvo netinkamai taisomi arba jų dalys buvo pakeistos neoriginaliomis GARDENA dalimis ar nepatvirtintomis dalimis, arba jeigu remonto darbai buvo atliekami ne GARDENA techninės priežiūros centro specialistų.

LV ***Atbildība par produkcijas kvalitāti***
Saskaņā ar Vācijas likumu par atbildību par produkcijas kvalitāti ar šo mēs paziņojam, ka neuzņemamies atbildību par bojājumiem, kas radušies, lietojot mūsu izstrādājumus, kuru remontu nav veicis uzņēmuma GARDENA apstiprināts apkopes partneris vai kuru remontam netika izmantotas oriģinālās GARDENA detaļas vai detaļas, kuru lietošanu apstiprinājis uzņēmums GARDENA.

DE EU-Konformitätserklärung
Der Unterzeichner, GARDENA Germany AB, PO Box 7454, S-103 92 Stockholm, Schweden, bescheinigt hiermit, dass die nachstehend aufgeführten Geräte bei Verlassen des Werks die harmonisierten EU-Leitlinien, EU-Normen für Sicherheit und besondere Normen erfüllen. Dieses Zertifikat verliert seine Gültigkeit, wenn die Geräte ohne unsere Genehmigung verändert werden.

EN EC Declaration of Conformity
The undersigned, GARDENA Germany AB, PO Box 7454, S-103 92 Stockholm, Sweden, hereby certifies that, when leaving our factory, the units indicated below are in accordance with the harmonised EU guidelines, EU standards of safety and product specific standards. This certificate becomes void if the units are modified without our approval.

FR Déclaration de conformité CE
Le constructeur, soussigné : GARDENA Germany AB, PO Box 7454, S-103 92 Stockholm, Suède, déclare qu'à la sortie de ses usines le matériel neuf désigné ci-dessous était conforme aux prescriptions des directives européennes énoncées ciaprès et conforme aux règles de sécurité et autres règles qui lui sont applicables dans le cadre de l'Union européenne. Toute modification apportée à cet appareil sans notre accord annule la validité de ce certificat.

NL EG-conformiteitsverklaring
De ondergetekende, GARDENA Germany AB, PO Box 7454, S-103 92 Stockholm, Zweden, verklaart hierbij dat de producten die hieronder staan vermeld, wanneer ze onze fabriek verlaten, in overeenstemming zijn met de geharmoniseerde Europese richtlijnen, EU-normen voor veiligheid en productspecifieke normen. Dit certificaat vervalt als de producten worden aangepast zonder onze toestemming.

SV EG-försäkran om överensstämmelse
Undertecknad firma GARDENA Germany AB, PO Box 7454, S-103 92 Stockholm, Sverige, intygar härmed att nedan nämnda produkter, när de lämnar vår fabrik, överensstämmer med EU:s riktlinjer, EU:s säkerhetsstandarder och produktspecifika standarder. Detta intyg skall ogiltigförklaras om produkten ändras utan vårt godkännande.

DA EU-overensstemmelseserklæring
Undertegnede, GARDENA Germany AB, PO Box 7454, S-103 92 Stockholm, Sverige erklærer hermed, at nedenfor anførte enheder er i overensstemmelse med de harmoniserede EUretningslinjer, EU-standarder for sikkerhed og produktspecifikke standarder, når de forlader fabrikken. Denne erklæring ugyldiggøres, hvis enhederne ændres uden vores godkendelse.

FI EY-vaatimustenmukaisuusvakuutus
GARDENA Germany AB, PO Box 7454, S-103 92 Stockholm, Ruotsi, vakuuttaa täten, että alla mainitut laitteet ovat tehtaalta lähtiessään yhdenmukaistettujen EU-säännösten, EU:n turvastandardien ja tuotekohtaisten standardien mukaisia. Tämä vakuutus mitätöityy, jos laitteita muokataan ilman hyväksyntäämme.

IT Dichiarazione di conformità CE
La sottoscritta GARDENA Germany AB, PO Box 7454, S-103 92 Stockholm, Svezia, certifica che il prodotto qui di seguito indicato, nei modelli da noi commercializzati, è conforme alle direttive armonizzate UE nonché agli standard di sicurezza UE e agli standard specifici di prodotto. Qualunque modifica apportata al prodotto senza nostra specifica autorizzazione invalida la presente dichiarazione.

ES Declaración de conformidad CE
El abajo firmante, GARDENA Germany AB, PO Box 7454, S-103 92 Stockholm, Suecia, certifica por la presente que, cuando salen de la fábrica, las unidades indicadas a continuación cumplen las normas de armonización de la UE, las normas de la UE sobre seguridad y las normas especificas del producto. Este certificado quedará sin efecto si se modifican las unidades sin nuestra autorización.

PT Declaração de conformidade CE
O abaixo-assinado, GARDENA Germany AB, PO Box 7454, S-103 92 Stockholm, Suécia, certifica por este meio que, ao sair da nossa fábrica, as unidades indicadas acima estão em conformidade com as diretrizes uniformizadas da UE, os padrões de segurança da UE e os padrões específicos do produto. Este certificado deixa de ser válido se as unidades forem modificadas sem a nossa aprovação.

PL Deklaracja zgodności WE
Niżej podpisany przedstawiciel firmy GARDENA Germany AB, PO Box 7454, S-103 92 Stockholm, Szwecja, niniejszym oświadcza, że podane poniżej wyroby opuszczające fabrykę są zgodne ze zharmonizowanymi normami UE oraz z obowiązującymi w UE przepisami bezpieczeństwa i normami dotyczącymi danego produktu. Modyfikacja wyrobów bez naszej zgody powoduje unieważnienie niniejszego certyfikatu.

HU EK megfelelőségi nyilatkozat
Alulírott GARDENA Germany AB, PO Box 7454, S-103 92 Stockholm, Svédország ezzel tanúsítja, hogy az alábbiakban leírt egységek a gyár elhagyásakor megfeleltek a harmonizált uniós előírásoknak és biztonsági és termékspecifikus szabványoknak. Ez a tanúsítvány érvényét veszti, ha az egységeket jóváhagyásunk nélkül átalakítják.

CS Prohlášení o shodě ES
Níže uvedená společnost GARDENA Germany AB, PO Box 7454, S-103 92 Stockholm, Švédsko, tímto potvrzuje, že při opuštění naší továrny jsou jednotky uvedené níže v souladu s harmonizovanými pokyny EU, standardy EU ohledně bezpečnosti a specifickými produktovými standardy. Tento certifikát pozbývá platnosti, pokud dojde k úpravě jednotek bez našeho schválení.

SK EÚ vyhlásenie o zhode
Dolu podpísaná spoločnosť GARDENA Germany AB, PO Box 7454, S-103 92 Stockholm, Švédsko týmto osvedčuje, že nižšie uvedené jednotky boli v súlade s harmonizovanými usmerneniami EÚ, normami EÚ v oblasti bezpečnosti a špecifickými normami týkajúcimi sa produktu v čase opustenia výrobného závodu. Toto osvedčenie stráca platnosť, ak boli jednotky zmenené bez nášho súhlasu.

EL Δήλωση Συμμόρφωσης ΕΚ
Η υπογεγραμμένη εταιρεία, GARDENA Germany AB, PO Box 7454, S-103 92 Stockholm, Σουηδία, πιστοποιεί ότι, κατά την έξοδο από το εργοστάσιο, οι μονάδες που αναφέρονται κατωτέρω συμμορφώνονται με τις εναρμονισμένες οδηγίες ΕΕ, τα πρότυπα ασφαλείας της ΕΕ και τα συγκεκριμένα πρότυπα προϊόντος. Αυτό το πιστοποιητικό καθίσταται άκυρο εάν οι μονάδες έχουν τροποποιηθεί χωρίς την έγκρισή μας.

SL Izjava ES o skladnosti
Spodaj podpisana, GARDENA Germany AB, PO Box 7454, S-103 92 Stockholm, Švedska, s to izjavo potrjuje, da je bila spodaj navedena enota ob izhodu iz tovarne skladna z usklajenimi smernicami EU, standardi EU za varnost in standardi, specifičnimi za izdelek. Izjava postane neveljavna v primeru neodobrene spremembe enote.

HR Izjava o usklađenosti EZ
Niže potpisana GARDENA Germany AB, PO Box 7454, S-103 92 Stockholm, Švedska, ovime potvrđuje kako su u nastavku navedene jedinice prilikom napuštanja tvornice bile u skladu s usklađenim smjernicama EU, EU sigurnosnim standardima i standardima specifičnima za proizvod. Ova certifikacija poništava se ako se jedinice izmjenjuju bez odobrenja.

RO Declaraţie de conformitate CE
Subscrisa, GARDENA Germany AB, PO Box 7454, S-103 92 Stockholm, Suedia, certifică prin prezenta că, la momentul ieşirii din fabrica noastră, unităţile indicate mai jos sunt în conformitate cu directivele UE armonizate, cu standardele UE de siguranţă şi cu standardele specifice ale produsului. Prezentul certificat devine nul dacă unităţile sunt modificate fără aprobarea noastră.

BG Декларация за съответствие на ЕО
С настоящото долуподписаната, GARDENA Germany AB, PO Box 7454, S-103 92 Stockholm, Швеция, удостоверява, че при напускане на фабриката модулите, посочени по-долу, са в съответствие с хармонизираните директиви на ЕС, стандартите на ЕС за безопасност и специфичните за продукта стандарти. Този сертификат става невалиден, ако модулите са променени без нашето одобрение.

ET EÜ vastavusdeklaratsioon
Allakirjutanu GARDENA Germany AB, PO Box 7454, S-103 92 Stockholm, Rootsi, kinnitab käesolevaga, et tehasest väljumisel vastavad allpool nimetatud seadmed harmoneeritud EL-i suunistele, EL-i ohutusstandarditele ja tootele eriomastele standarditele. See vastavuskinnitus kaotab kehtivuse, kui seadet muudetakse ilma meie heakskiiduta.

LT EB atitikties deklaracija
GARDENA Germany AB, PO Box 7454, S-103 92 Stockholm, Sweden, garantuoja, kad iš gamyklos siunčiami toliau nurodyti įrenginiai atitinka suderintus EB reikalavimus, EB saugos ir konkretaus gaminio standartus. Pakeitus gaminį be mūsų patvirtinimo, nutraukiamas šio sertifikato galiojimas.

LV EK atbilstības deklarācija
Uzņēmums GARDENA Germany AB, PO Box 7454, S-103 92 Stockholm, Zviedrija, ar parakstu apliecina, ka tālāk minētās vienības, pametot rūpnīcu, atbilst saskanotajām ES vadlīnijām, ES drošības standartiem un izstrādājumam specifiskajiem standartiem. Šis sertifikāts tiek anulēts, ja šis vienības tiek modificētas bez mūsu apstiprinājuma.

Bezeichnung der Geräte:	**Wassermengenzähler**
Description of the units:	**Water Smart Flow Meter**
Désignation du matériel :	**Aquamètre**
Omschrijving van de apparaten:	**Watermeter**
Produktbeskrivning:	**Vattenmätare**
Beskrivelse af produktet:	**Vandmængdetæller**
Laitteiden nimitys:	**Vesimäärän mittari**
Descrizione dei prodotti:	**Contalitri**
Descripción de la mercancía:	**Aqualímetro**
Descrição dos aparelhos:	**Contador de água**
Nazwa urządzenia:	**Licznik wody**

A készülékek megnevezése:	**Vízmennyiség mérő**
Označení přístrojů:	**Průtokoměr**
Označenie zariadenia:	**Merač spotreby vody**
Ονομασία της συσκευής:	**Μετρητής ποσότητας νερού**
Opis naprave:	**Vodomer**
Oznaka uređaja:	**Brojač količine vode**
Descrierea articolelor:	**Dispozitiv de control consum de apă**
Обозначение на уредите:	**Индикатор за разхода на вода**
Seadmete nimetus:	**Veearvesti**
Prietaisų pavadinimas:	**Vandens kiekio skaitiklis**
Iekārtu apzīmējums:	**Ūdens skaitītājs**

Art.-Nr.:	Αριθ. είδους:
Art. No.:	Art št.:
Référence :	br. art.
Art.nr.:	Nr art.:
Art.nr.:	Арт. номер:
Art. nr.:	Toote nr:
Tuoten:o	Gaminio nr.:
Art.:	Izstr.:
Art. No:	
Art. no:	
Nr artykułu:	
Cikkszám:	**8188**
Číslo artiklu:	
Art.:	**8189**

Anbringungsjahr der CE-Kennzeichnung:	Rok umístění značky CE:
Year of CE marking:	Rok udelenia značky CE:
Année d'apposition du marquage CE :	Έτος σήματος CE:
Installatiejaar van de CE-aanduiding:	Leto namestitve CE-oznake:
Märkningsår:	Godina dobivanja CE oznake:
CE-Mærkningsår:	Anul de marcare CE:
CE-merkin kiinnitysvuosi:	Година на поставяне на CE-маркировка:
Anno di applicazione della certificazione CE:	CE-märgistuse paigaldamise aasta:
Colocación del distintivo CE:	Metai, kada pažymėta CE-ženklu:
Ano de marcação pela CE:	CE-marķējuma uzlikšanas gads:
Rok nadania oznakowania CE:	
CE-jelzés elhelyezésének éve:	**2011**

EU-Richtlinien:	EU-irányelvek:
EU directives:	Směrnice EU:
Directives européennes :	EU-Predpisy:
EU-richtlijnen:	Οδηγίες της ΕΕ:
EU direktiv:	ES-smernice:
EU Retningslinier:	EU smjernice:
EY-direktiivit:	Directive UE:
Direttive UE:	ЕС-директиви:
Normativa UE:	ELi direktiivid:
Directrizes da UE:	ES direktyvos:
Dyrektywy Unii Europejskiej:	ES-direktīvas:

2011/65/EG
2004/108/EG (bis 19.04.2016)
2014/30/EG (ab 20.04.2016)

Hinterlegte Dokumentation:
GARDENA-Technische Dokumentation, M. Kugler, 89079 Ulm
Deposited Documentation:
GARDENA Technical Documentation, M. Kugler, 89079 Ulm
Documentation déposée:
Documentation technique GARDENA, M. Kugler, 89079 Ulm

Ulm, den 12.02.2015	Der Bevollmächtigte
Ulm, 12.02.2015	Authorised representative
Fait à Ulm, le 12.02.2015	Le mandataire
Ulm, 12-02-2015	De gevolmachtigde
Ulm, 2015.02.12.	Auktoriserad representant
Ulm, 12.02.2015	Autoriseret repræsentant
Ulmissa, 12.02.2015	Valtuutettu edustaja
Ulm, 12.02.2015	Persona delegata
Ulm, 12.02.2015	La persona autorizada
Ulm, 12.02.2015	O representante
Ulm, dnia 12.02.2015	Pełnomocnik
Ulm, 12.02.2015	Meghatalmazott
Ulm, 12.02.2015	Zplnomocněnec
Ulm, dňa 12.02.2015	Splnomocnený
Ulm, 12.02.2015	Ο εξουσιοδοτημένος
Ulm, 12.02.2015	Pooblaščenec
Ulm, dana 12.02.2015	Ovlaštena osoba
Ulm, 12.02.2015	Conducerea tehnică
Улм, 12.02.2015	Упълномощен
Ulm, 12.02.2015	Volitatud esindaja
Ulm, 12.02.2015	Įgaliotasis atstovas
Ulme, 12.02.2015	Pilnvarotā persona

Reinhard Pompe
Vice president

Deutschland / Germany
GARDENA Manufacturing GmbH
Central Service
Hans-Lorenser-Straße 40
D-89079 Ulm
Produktfragen: (+49) 731 490-123
Reparaturen: (+49) 731 490-290
service@gardena.com

Albania
COBALT Sh.p.k.
Rr. Siri Kodra
1000 Tirana

Argentina
Husqvarna Argentina S.A.
Av.del Libertador 5954 –
Piso 11 – Torre B
(C1428ARP) Buenos Aires
Phone: (+54) 11 5194 5000
info.gardena@ar.husqvarna.com

Armenia
Garden Land Ltd.
61 Tigran Mets
0005 Yerevan

Australia
Husqvarna Australia Pty. Ltd.
Locked Bag 5
Central Coast BC
NSW 2252
Phone: (+ 61) (0) 2 4352 7400
customer.service@
husqvarna.com.au

Austria / Österreich
Husqvarna Austria GmbH
Industriezeile 36
4010 Linz
Tel. : (+43) 732 77 01 01-485
service.gardena@
husqvarnagroup.com

Azerbaijan
Firm Progress
a. Aliyev Str. 26A
1052 Baku

Belgium
Husqvarna België nv/sa
Gardena Division
Rue Egide Van Ophem 111
1180 Uccle / Ukkel
Tel.: (+32) 2 720 92 12
Mail: info@gardena.be

Bosnia / Herzegovina
SILK TRADE d.o.o.
Industrijska zona Bukva bb
74260 Tešanj

Brazil
Husqvarna do Brasil Ltda
Av. Francisco Matarazzo,
1400 – 19º andar
São Paulo – SP
CEP: 05001-903
Tel: 0800-112252
marketing.br.husqvarna@
husqvarna.com.br

Bulgaria
AGROLAND България АД
бул. 8 Декември, № 13
Офис 5
1700 Студентски град
София
Тел.: (+359) 24 66 6910
info@agroland.eu

Canada / USA
GARDENA Canada Ltd.
100 Summerlea Road
Brampton, Ontario L6T 4X3
Phone: (+1) 905 792 93 30
info@gardenacanada.com

Chile
Maquinarias Agroforestales
Ltda. (Maga Ltda.)
Santiago, Chile
Avda. Chesterton
8355 comuna Las Condes
Phone: (+56) 2 202 4417
Dalton@maga.cl
Zipcode: 7560330

China
Husqvarna (Shanghai)
Management Co., Ltd.
富世华（上海）管理有限公司
3F, Benq Square B,
No207, Song Hong Rd.,
Chang Ning District,
Shanghai, PRC. 200335
上海市长宁区淞虹路207号明
基广场B座3楼, 邮编: 200335

Colombia
Husqvarna Colombia S.A.
Calle 18 No. 68 D-31, zona
Industrial de Montevideo
Bogotá, Cundinamarca
Tel. 571 2922700 ext. 105
jairo.salazar@husqvarna.com.co

Costa Rica
Compania Exim
Euroiberoamericana S.A.
Los Colegios, Moravia,
200 metros al Sur del Colegio
Saint Francis – San José
Phone: (+506) 297 68 83
exim_euro@racsa.co.cr

Croatia
Husqvarna Austria GmbH
Industriezeile 36
4010 Linz
Tel. : (+43) 732 77 01 01-485
service.gardena@
husqvarnagroup.com

Cyprus
Med Marketing
17 Digeni Akrita Ave
P.O. Box 27017
1641 Nicosia

Czech Republic
Husqvarna Česko s.r.o.
Türkova 2319/5b
149 00 Praha 4 – Chodov
Bezplatná infolinka :
800 100 425
servis@cz.husqvarna.com

Denmark
GARDENA DANMARK
Lejrvej 19, st.
3500 Værløse
Tlf.: (+45) 70 26 47 70
husqvarna@husqvarna.dk
www.gardena.com / dk

Dominican Republic
BOSQUESA, S.R.L
Carretera Santiago Licey
Km. 5 ½
Esquina Copal II.
Santiago
Dominican Republic
Phone: (+809) 736-0333
joserbosquesa@claro.net.do

Ecuador
Husqvarna Ecuador S.A.
Arupos E1-181 y 10 de
Agosto Quito, Pichincha
Tel. (+593) 22800739
francisco.jacome@
husqvarna.com.ec

Estonia
Husqvarna Eesti OÜ
Valdeku 132
EE-11216 Tallinn
info@gardena.ee

Finland
Oy Husqvarna Ab
Gardena Division
Lautatarhankatu 8 B / PL 3
00581 HELSINKI
www.gardena.fi

France
Husqvarna France
9/11 Allée des pierres mayettes
92635 Gennevilliers Cedex
France
http : //www.gardena.com/ fr
N° AZUR: 0 810 00 78 23
(Prix d'un appel local)

Georgia
Transporter LLC
8/57 Beliashvili street
0159 Tbilisi, Georgia
Phone: (+995) 322 14 71 71

Great Britain
Husqvarna UK Ltd
Preston Road
Aycliffe Industrial Park
Newton Aycliffe
County Durham
DL5 6UP
info.gardena@husqvarna.co.uk

Greece
Π.ΠΑΠΑΔΟΠΟΥΛΟΣ ΑΕΒΕ
Λεωφ. Αθηνών 92
Αθήνα
Τ.Κ.104 42
Ελλάδα
Τηλ. (+30) 210 5193 100
info@papadopoulos.com.gr

Hungary
Husqvarna Magyarország Kft.
Ezred u. 1 - 3
1044 Budapest
Telefon: (+36) 1 251-4161
vevoszolgalat.husqvarna@husqvarna.hu

Iceland
Ó. Johnson & Kaaber
Tunguhalsi 1
110 Reykjavik
ooj@ojk.is

Ireland
Husqvarna UK Ltd
Preston Road
Aycliffe Industrial Park
Newton Aycliffe
County Durham
DL5 6UP
info.gardena@husqvarna.co.uk

Italy
Husqvarna Italia S.p.A.
Via Santa Vecchia 15
23868 VALMADRERA (LC)
Phone: (+39) 0341.203.111
assistenza.italia@it.husqvarna.com

Japan
KAKUICHI Co. Ltd.
Sumitomo Realty &
Development Kojimachi
BLDG., 8F
5 -1 Nibanncyo
Chiyoda-ku
Tokyo 102-0084
Phone: (+81) 33 264 4721
m_ishihara@kaku-ichi.co.jp

Kazakhstan
LAMED Ltd.
155/1, Tazhibayevoi Str.
050060 Almaty
IP Schmidt
Abayavenue 3B
110 005 Kostanay

Korea
Kyung Jin Trading CO.,LTD.
107-4, SunDuk Bld.,
YangJae-dong,
Seocho-gu,
Seoul, (zipcode: 137-891)
Phone: (+82) (0)2 574-6300

Kyrgyzstan
Alye Maki
av. Moladaya Guardir J 3
720014
Bishkek

Latvia
Husqvarna Latvija SIA
Ulbrokas 19A
LV-1021 Riga
info@gardena.lv

Lithuania
UAB Husqvarna Lietuva
Ateities pl. 77C
LT-52104 Kaunas
info@gardena.lt

Luxembourg
Magasins Jules Neuberg
39, rue Jacques Stas
Luxembourg-Gasperich 2549
Case Postale No. 12
Luxembourg 2010
Phone: (+352) 40 14 01
api@neuberg.lu

Mexico
AFOSA
Av. Lopez Mateos Sur # 5019
Col. La Calma 45070
Zapopan, Jalisco, Mexico
Phone: (+52) 33 3818-3434
icornejo@afosa.com.mx

Moldova
Convel S.R.L.
290A Muncesti Str.
2002 Chisinau

Netherlands
Husqvarna Nederland B.V.
GARDENA Division
Postbus 50131
1305 AC ALMERE
Phone: (+31) 36 521 00 10
info@gardena.nl

Neth. Antilles
Jonka Enterprises N.V.
Sta. Rosa Weg 196
P.O. Box 8200
Curaçao
Phone: (+599) 9 767 66 55
pgm@jonka.com

New Zealand
Husqvarna New Zealand Ltd.
PO Box 76-437
Manukau City 2241
Phone: (+64) (0) 9 9202410
support.nz@husqvarna.co.nz

Norway
Husqvarna Norge AS
Gardena Division
Trøskenveien 36
1708 Sarpsborg
info@gardena.no

Peru
Husqvarna Perú S.A.
Jr. Ramón Cárcamo 710
Lima 1
Tel: (+51) 1 3320400 ext. 416
juan.remuzgo@husqvarna.com

Poland
Husqvarna
Poland Spółka z o.o.
ul. Wysockiego 15 b
03-371 Warszawa
Phone: (+48) 22 330 96 00
gardena@husqvarna.com.pl

Portugal
Husqvarna Portugal, SA
Lagoa - Albarraque
2635 - 595 Rio de Mouro
Tel.: (+351) 21 922 85 30
Fax : (+351) 21 922 85 36
info@gardena.pt

Romania
Madex International Srl
Soseaua Odaii 117 - 123,
RO 013603 Bucureşti, S1
Phone: (+40) 21 352.76.03
madex@ines.ro

Russia / Россия
ООО „Хускварна“
141400, Московская обл.,
г. Химки,
улица Ленинградская,
владение 39, стр.6
Бизнес Центр
„Химки Бизнес Парк“,
помещение ОВ02_04
http://www.gardena.ru

Serbia
Domel d.o.o.
Autoput za Novi Sad bb
11273 Belgrade
Phone: (+381) 1 18 48 88 12
miroslav.jejina@domel.rs

Singapore
Hy-Ray PRIVATE LIMITED
40 Jalan Pemimpin
#02-08 Tat Ann Building
Singapore 577185
Phone: (+65) 6253 2277
shiying@hyray.com.sg

Slovak Republic
Husqvarna Česko s.r.o.
Türkova 2319/5b
149 00 Praha 4 – Chodov
Bezplatná infolinka:
800 154 044
servis@sk.husqvarna.com

Slovenia
Husqvarna Austria GmbH
Industriezeile 36
4010 Linz
Tel. : (+43) 732 77 01 01-485
service.gardena@
husqvarnagroup.com

South Africa
Husqvarna
South Africa (Pty) Ltd
Postnet Suite 250
Private Bag X6,
Cascades, 3202
South Africa
Phone: (+27) 33 846 9700
info@gardena.co.za

Spain
Husqvarna España S.A.
Calle de Rivas nº 10
28052 Madrid
Phone: (+34) 91 708 05 00
atencioncliente@gardena.es

Suriname
Agrofix n.v.
Verlengde Hogestraat #22
Phone: (+597) 472426
agrofix@sr.net
Pobox : 2006
Paramaribo
Suriname – South America

Sweden
Husqvarna AB
Gardena Division
S-561 82 Huskvarna
gardenaorder@husqvarna.se

Switzerland / Schweiz
Husqvarna Schweiz AG
Consumer Products
Industriestrasse 10
5506 Mägenwil
Phone: (+ 41) (0) 62 887 37 90
info@gardena.ch

Turkey
Dost Bahçe Dış Ticaret
Mümessillik A.Ş
Yunus Mah. Adil Sok. No: 3
Ic Kapi No: 1 Kartal
34873 Istanbul
Phone: (+90) 216 38 93 939
info@dostbahce.com.tr

Ukraine / Україна
ТОВ «Хускварна Україна»
вул. Васильківська, 34,
офіс 204-г
03022, м. Київ
Тел. (+38) 044 498 39 02
info@gardena.ua

Uruguay
FELI SA
Entre Ríos 1083 CP 11800
Montevideo – Uruguay
Tel : (+598) 22 03 18 44
info@felisa.com.uy

Venezuela
Corporación Casa y Jardín C.A.
Av. Caroní, Edif. Trezmen, PB.
Colinas de Bello Monte.
1050 Caracas.
Tlf : (+58) 212 992 33 22
info@casayjardin.net.ve

8188-20.960.05/0219
© GARDENA Manufacturing GmbH
D-89070 Ulm
http://www.gardena.com

8188-20.960.05.indd 28 28.02.19 12:54