MONTAGEANLEITUNG
FÜR S IC HTSCHUTZ

TYP 1800

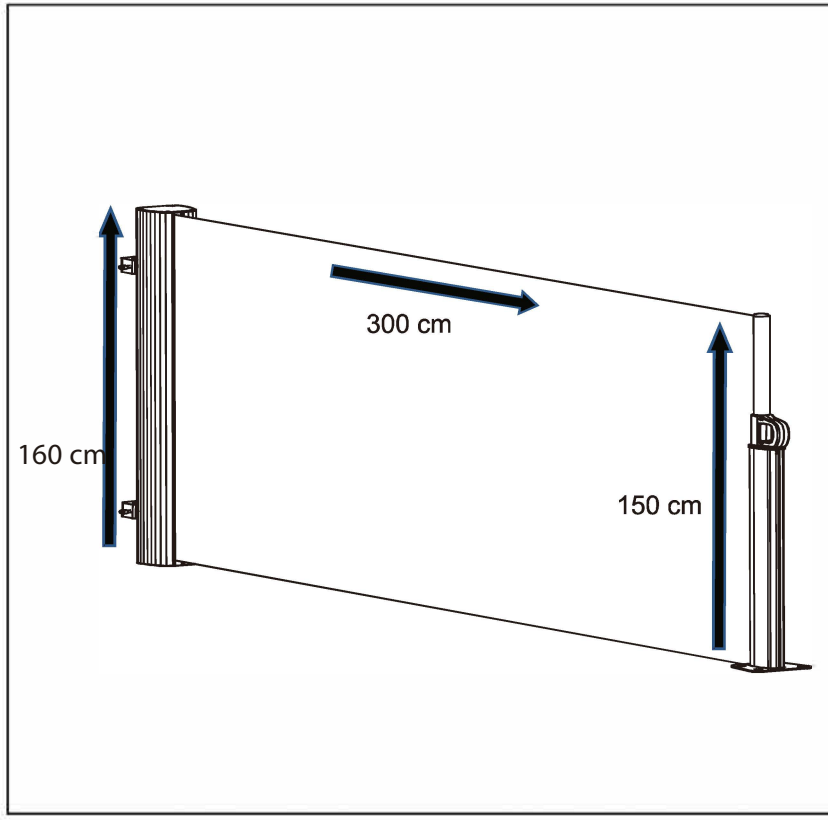

Lesen Sie die Montageanleitung aufmerksam durch und bewahren Sie diese auf!

Achten Sie bei der Befestigung des Produktes auf die **Wandbeschaffenheit.** Unterschiedliche W扣de benotigen unterschiedliches Befestigungsmaterial.

Das Produkt ist nicht **für** den gewerblichen Einsatz bestimmt.