230100A007
CARPORT

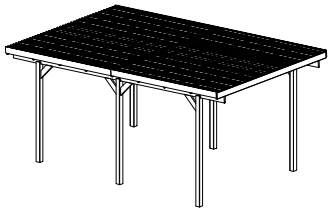

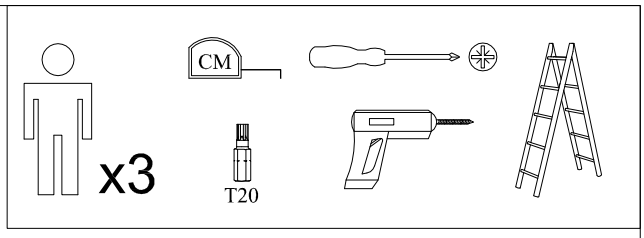

Montageset!

1 5,0x80 - 12

2 5,0x100 - 16

3 3,5x30 - 128

4 50x50x17 - 32

5 4,0x50 - 40

6 - 126

7 4,5x45 - 126

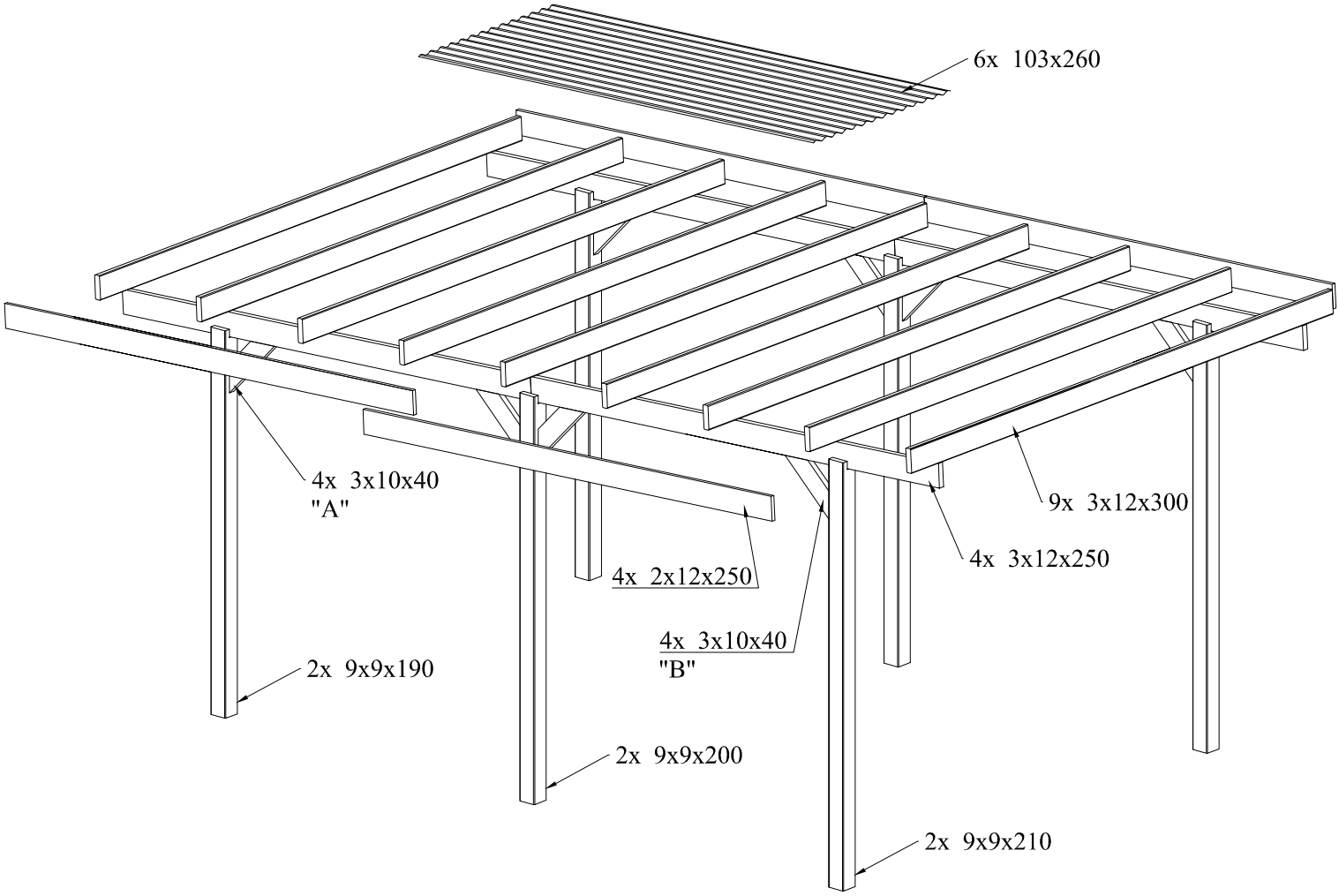

Bitte prüfen Sie vor Aufbau anhand der Positionsliste, ob alle Einzelteile vorhanden und im ordnungsgemäßen Zustand sind.
Lagerhinweise vor der Montage:

- Material eben und trocken lagern, da es sich im losen Zustand verziehen kann.
- Vor Sonneneinwirkung und Witterungseinflüssen schützen!

Aufbauhinweise:

- Die Carports sind zur Montage auf Pfostenankern vorgesehen. (Nicht im Lieferumfang enthalten !)
- Das Dach ist nicht zum Begehen geeignet.
- Die Dachplatten dürfen nicht eng an die Dachsparren gelegt werden. Lassen Sie einen kleinen Abstand. Sie müssen vor dem Befestigen unbedingt vorgebohrt werden: in den Platten immer die Löcher bohren, keine Nägel zu verwenden. Ø des Bohrloches =2x Ø der Schraube. Es ist der glatte Bohrkopf empfohlen.

AUF DIE PLATTEN TRETEN
Auf die Platten nicht treten. Soweit notwendig ist, verwenden Sie bitte die Bretter, die die Last auslegen. Die Bretter auf diese Art und Weise zu sichern, um die Platten nicht zu ritzen.

REINIGUNG
Keine Scheuermittel verwenden, die Druckreinigung – ausschließlich mit dem kleinsten Druck. Zur Reinigung der Plattenfläche eignen sich das saubere Wasser und die Seifenlauge.

1

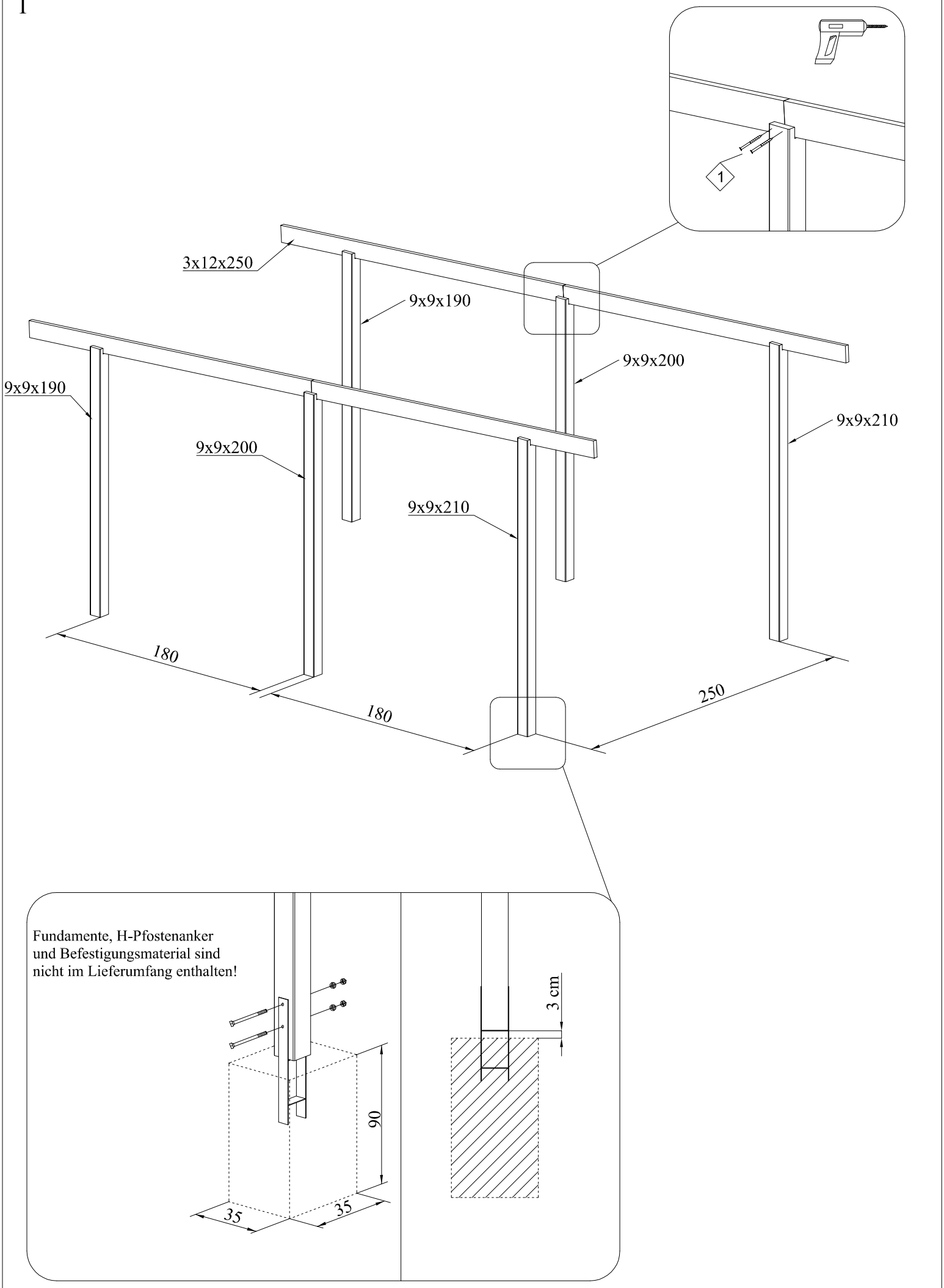
1
3x12x250
9x9x190
9x9x200
9x9x190
9x9x210
9x9x200
9x9x210
180
180
250
Fundamente, H-Pfostenanker
und Befestigungsmaterial sind
nicht im Lieferumfang enthalten!
90
35
35
3 cm

2

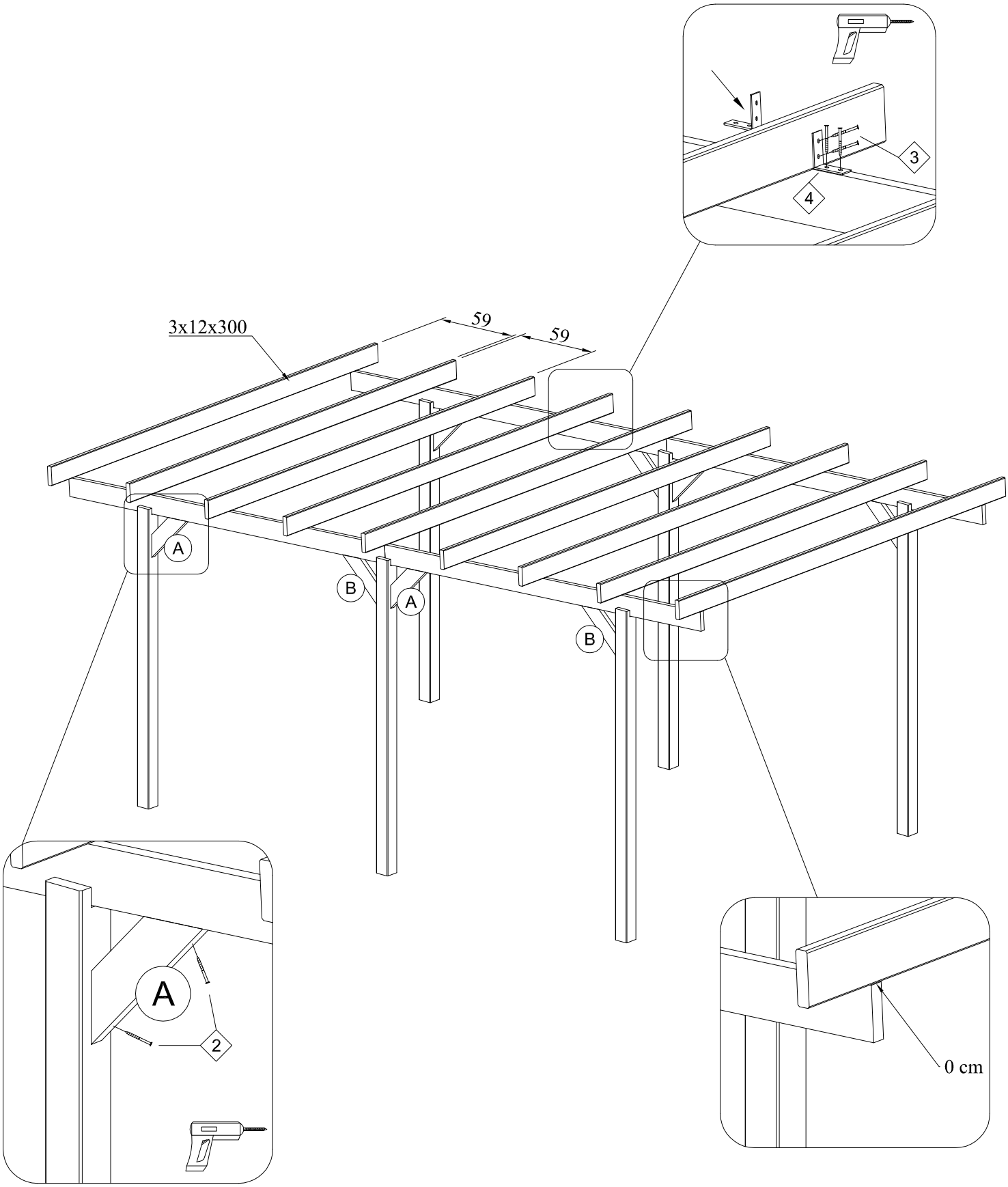

3

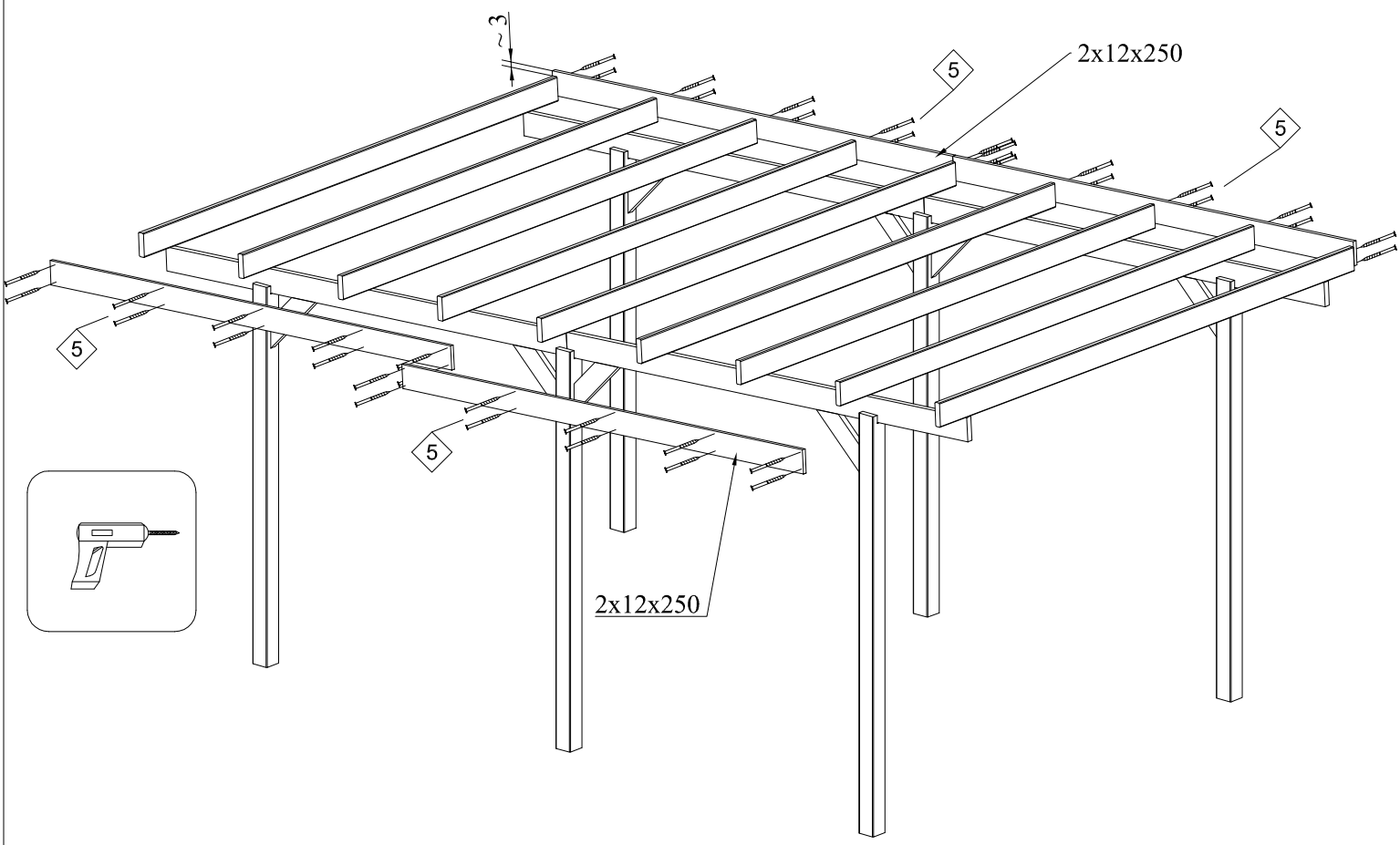
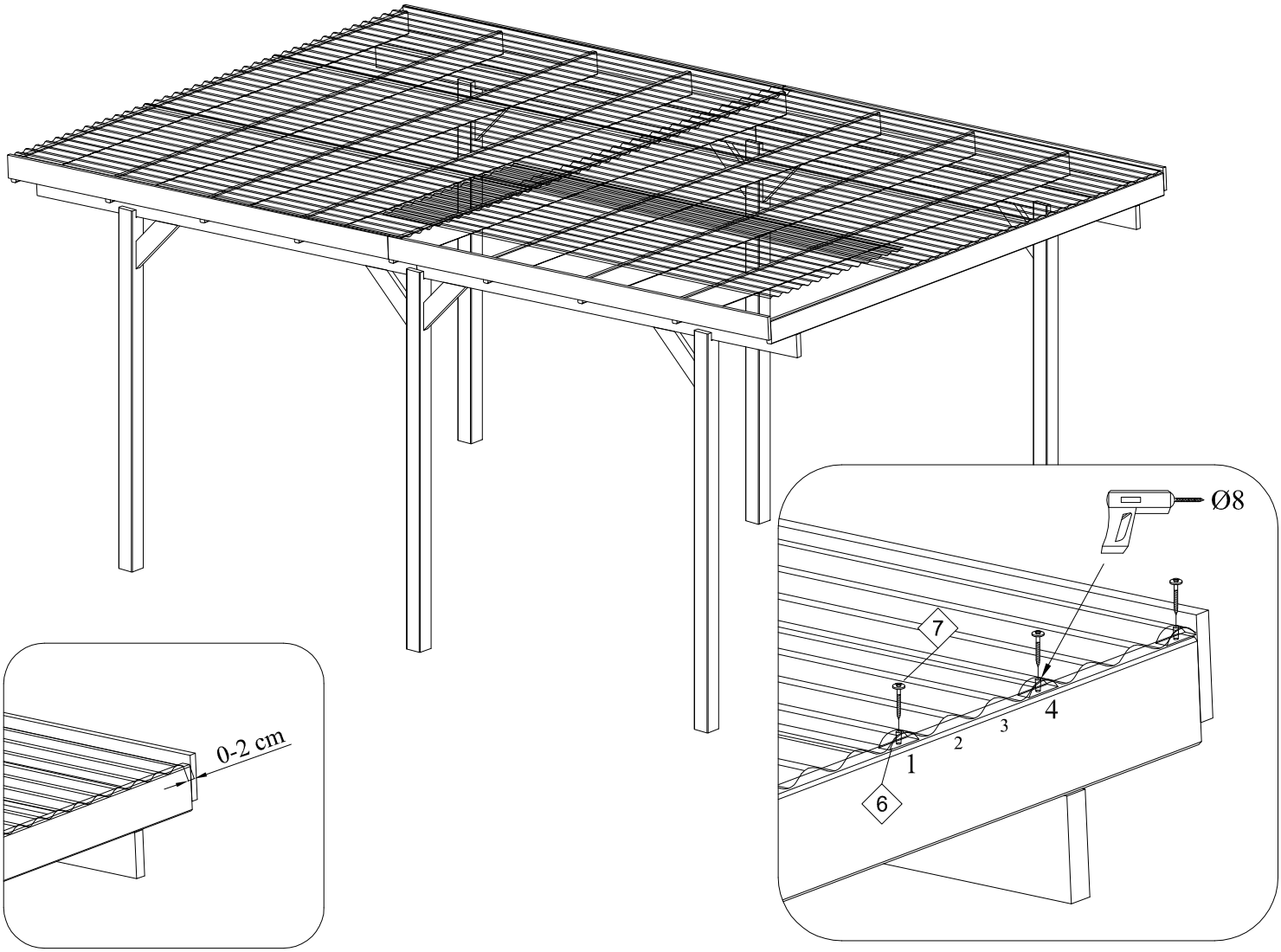
4