Montageanleitung

Tulpe



Stand: 10 / 2020

Liebe Garten-
und Pflanzenfreunde,

erst einmal möchten wir Sie zum Kauf eines Qualitäts-Gewächshauses “Made in Germany “ aus unserem Angebot beglückwünschen und Ihnen für Ihr Vertrauen in unsere Arbeit danken.

Montage

Die Montage des Gewächshauses ist einfach und kann größtenteils von einer Person durchgeführt werden. Bei bestimmten Schritten ist jedoch eine zweite Person zwingend erforderlich.

Der Zeitaufwand hängt von vielen Faktoren ab und lässt sich in etwa mit einer Zeitspanne von zwei Stunden bis hin zu mehreren Tagen beziffern. Wichtig ist hierbei, dass das Endergebnis stimmt und Sie zufrieden sind.

Sollten Sie die Montage nicht selbst durchführen wollen, finden Sie im Servicebereich unter **www.kgt-gmbh.de** einige Montagepartner, die die Montage gern für Sie ausführen.

Auch können Sie bei Rückfragen gern unseren Kundenservice telefonisch kontaktieren: **Tel. (0049) 04956/4075 – 0.** Sie erreichen und von Mo. Bis Fr. von 07:00 bis 17:00 Uhr.

Lieferumfang

Beginnen Sie mit den Fenstern und Türen. Bitte nicht alle Kartons gleichzeitig öffnen! Lassen Sie sich nicht durch die Vielzahl der Einzelteile verwirren.

Bevor Sie mit der Montage beginnen, prüfen Sie anhand der Stücklisten, ob alle Teile vorhanden sind. Jeder Karton durchläuft eine strenge Qualitätskontrolle, bevor er verschlossen wird. Durch diese und andere Maßnahmen können wir Fehlteile nahezu ausschließen. Sollte dennoch etwas fehlen, geben Sie uns die Fehlpositionen bitte unter Tel. (0049) 04956/4075 – 0 an. Wir kümmern uns dann kurzfristig um Ersatz.

Beachten Sie bitte, dass bei einer pressblanken Konstruktion leichte Kratzer bzw. Schleifspuren an den Aluminiumprofilen herstellungsbedingt nicht vermeidbar sind und keinen Reklamationsgrund darstellen. Bei Fragen hierzu können Sie uns gern Kontaktieren.

Standort

Wählen Sie, soweit möglich, einen sonnigen Platz für Ihr Gewächshaus. Meiden Sie den Schatten von Gebäuden und Bäumen. Für Gemüse, wie Tomaten, Gurken und Melonen, stellen Sie Ihr Gewächshaus möglichst in Nord-Süd-Richtung auf. Für Blumen und Topfpflanzen in Ost-West-Richtung.

Sicherheitshinweise:

Das Gewächshaus sollte möglichst an einer windgeschützten Stelle und nicht bei stürmischem Wetter aufgestellt werden. Es ist gefährlich, ein teilweise montiertes Haus ungeschützt der Witterung auszusetzen.

Bei Vorschriftsmäßiger Montage widersteht dieses Gewächshaus auch heftigem Wind. Bei Unwetter sollten Sie Türen und Fenster schließen und ggf. sichern. Der Hersteller übernimmt keine Verantwortung für Schäden, die durch höhere Gewalt entstehen. Das Dach ist von Schneelasten höher als 10 cm zu befreien. Keine offene Feuerstelle im Gewächshaus errichten! Der Aufbau des Gewächshauses muss von mindestens zwei Personen durchgeführt werden! Arbeiten Sie mit sicheren, Handwerksgerechten Werkzeugen. Achten Sie bei der Montage auf einen sicheren Stand der Leiter (Unfallgefahr!). Grundsätzlich nur mit Handschuhen arbeiten (Verletzungsgefahr, Schnittgefahr).

Für den Aufbau benötigen Sie Folgende Werkzeuge:

1 Stck. Kreuzschlitzschraubendreher Gr. 2
1 Stck. Maul- bzw. Gabelschlüssel 10 mm
1 Stck. Schlitzschraubendreher
1 Stck. Innensechskantschlüssel 3 mm
(Im Zubehörbeutel Dachfenster)
1 Stck. Wasserwaage
1 Stck. Stehleiter
1 Stck. Feile, um evtl. Grat an den Profilen zu entfernen
1 Stck. Gummihammer
1 Stck. Maßband

Reinigung und Pflege:

Das Gewächshaus nur mit viel Wasser, z.B. Autowaschbürste abwaschen. Bei stärkeren Verschmutzung können Sie zusätzlich eine milde Seifenlauge Unterstützung der Reinigung verwenden. Achten Sie in solchen Fällen auf die Verwendungshinweise des verwendeten Mittels. Wir übernehmen keine Haftung für Schäden, die im Rahmen unsachgemäßer Anwendung falscher Reinigungsmittel auftreten.

Eine Bitte an Sie

Für unsere Werbemaßnahmen sind wir ständig auf der Suche nach neuem Bildmaterial.
Gern können Sie uns nach erfolgter Montage einige Aufnahmen ihrer neuen Oase im Grünen zuschicken. Idealerweise in digitaler Form. Richten Sie Ihre Nachricht einfach an:

info@kgt-gmbh.de

Wir bedanken uns vorab für Ihre Mühe und freuen und auf Ihre Impressionen.

Inhaltsverzeichnis

Einführung	2
Inhaltsverzeichnis	3 - 4
Für den Aufbau benötigen Sie folgende Werkzeuge	5
Wichtige Hinweise zur Verglasung	5
Allgemeine Hinweise	6 - 8
Fundamentrahmen	9 - 13
Fundamentplan	14
Glasplan	15
Montage Dachfenster	17 - 24
Montage Rückwandfenster	25 - 30
Montage Drehtür oben	31 - 38
Montage Drehtür unten	39 - 44
Montage Türgiebel	45 - 58
Montage Rückwandgiebel + Traufseiten (STÜCKLISTEN)	59 - 64
→ **Montage Rückwandgiebel**	65 - 66
→ **Montage Traufseiten**	67 - 70
Montage Fallrohr	71 - 72
Montage Türfeststeller	73 - 76
First-Arretierungs-Set (nur bei Tulpe Typ IV)	77 - 78
Hinweis: Versiegelung des Gewächshauses	79
Schlusswort	80

Für den Aufbau benötigen Sie folgende Werkzeuge:

Bezeichnung	Stück	Bemerkung
Maßband	1	
Stift	1	
Schlitzschraubendreher	1	
Kreuzschlitzschraubendreher Gr. 2	1	
Maul- bzw. Gabelschlüssel 10 mm	1	
Wasserwaage	1	
Stehleiter	1	
Feile	1	um evtl. Grat an den Profilen zu entfernen
Gummihammer	1	
evtl. Silikonspray oder Spülmitttel	1	

Wichtige Hinweise zur Verglasung

Feuchtigkeit/Wasser kann auch innerhalb der Verglasung/Hohlkammern je nach Wetterlage auftreten, da die Kunststoffplatten nicht „wasserdampf-diffusionsfest“ sind, d. h. Feuchtigkeit tritt in Form von Wasserdampf in die Platte ein. Dies ist evtl. ein rein optischer Nachteil, lässt sich allerdings nicht vermeiden. Die Platten können dadurch keinen Schaden nehmen, auch *nicht* bei Frost.

Reinigung und Pflege:
Das Gewächshaus nur mit viel Wasser z. B. Autowaschbürste abwaschen. Zusätzlich evtl. Reinigungsmittel „Pril“ oder ähnliches verwenden.

Während des Aufbaus:



Das Gewächshaus sollte möglichst an einer windgeschützten, ebenen Stelle und nicht bei stürmischem Wetter aufgestellt werden.
Es ist gefährlich, ein teilweise montiertes Haus stehen zu lassen.

Allgemeines:



Keine offenen Feuer im Gewächshaus errichten.
Das Dach ist von Schneelasten höher als 10 cm zu befreien.
Bei einem Unwetter sollten Sie Türen und Fenster schließen.
Der Hersteller übernimmt keine Verantwortung für Schäden, die durch unsachgemäße Montage oder durch höhere Gewalt entstehen.

Allgemeine Hinweise

Achtung: Die Hinweise vor dem Aufbau aufmerksam lesen!



Vor dem Aufbau:

Der Aufbau des Gewächshauses sollte von mindestens 2 Personen durchgeführt werden.

Arbeiten Sie grundsätzlich nur mit Handschuhen. (Verletzungsgefahr, Schnittgefahr!)



Arbeiten Sie mit sicheren, handwerksgerechten Werkzeugen.

Achten Sie bei der Montage auf einen sicheren Stand der Leiter (Unfallgefahr!).

Bitte alle Kartons trocken und vor direkter Sonneneinstrahlung geschützt lagern.



Bei den Grafiken und Fotos in der Stückliste handelt es sich nur um Sinnbilder und sind daher nicht maßstäblich dargestellt.

Darauf sollten Sie achten:

Sprossendichtungen 2 mm (V98) für alle Fenster / T-Dichtung für geteilte Drehtür



Keildichtungen (V23) mittig auseinanderziehen. Die Dichtung 3 - 5 mm zwischen dem Bodenprofil und die Verglasung innerhalb des Gewächshauses eindrücken.
Hierbei die Dichtung stauchen, da sie sich bei Kälte zusammenziehen.



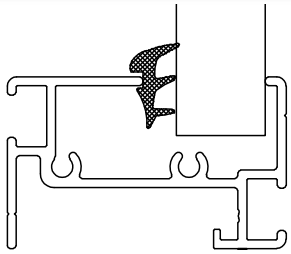

Beim Dachfenster die Seite zum Einschieben in den First auslassen!

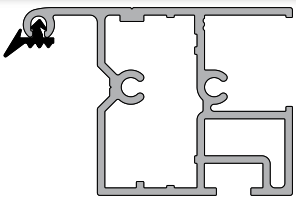



Fundament-rahmen

Wichtige Hinweise!

Fundamentrahmen zum Eingraben (Sonderzubehör)

Info

Fundamentrahmen nur nach Anleitung verarbeiten. Siehe unten!!!

Dies ist die einfachste, aber auch sicherste Gründung eines Gewächshauses. Der Fundamentrahmen wird kraftschlüssig in das Bodenprofil des Gewächshauses eingehakt und in den Ecken mit einem Eckwinkel (V26) verschraubt.(Siehe Seite 47).

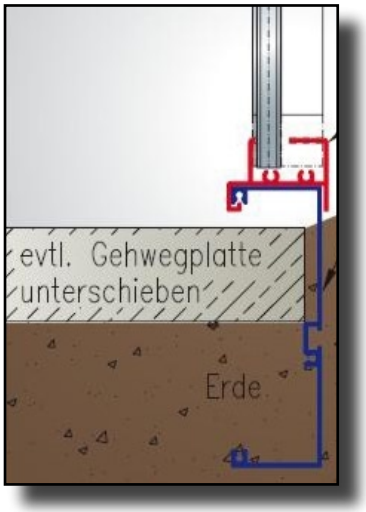

Der Fundamentrahmen ist gleich mit dem Gewächshaus zusammen zu montieren.

Aufstellen mit dem Fundamentrahmen

Einen kleinen Graben, Spatenstich (ca. 10 - 12 cm tief), in den Abmessungen des Fundamentrahmens ausheben. In den Ecken möglichst je einen Pflasterstein waagerecht zu den anderen einsetzen.
Diese dienen dann der sicheren Auflage und verhindern ein evtl. "Absacken" des Gewächshauses.
Das Gewächshaus mit dem Fundamentrahmen in diesen "Graben" stellen und diesen mit Erde anfüllen.

Zweckmäßig ist auch das Anlegen von Gartenplatten oder Steinpflaster, damit das Gewächshaus bei z. B. starkem Regen nicht von Schmutzspritzern überzogen wird. Außerdem gestaltet sich das Arbeiten rund um das Gewächshaus einfacher, z. B. beim Rasenmähen.

Wichtige Punkte, die bei der Montage des Fundamentrahmens zu berücksichten sind:

*Den Alu-Fundamentrahmen **nicht** vorab montieren. (siehe Gewächshaus-Anleitung!)*

*Den Alu-Fundamentrahmen **nicht** vorab eingraben.*

Der Alu-Fundamentrahmen ist kürzer als die Bodenprofile des Gewächshauses! (siehe Gewächshaus-Anleitung/Abmessungen!)

*Der Alu-Fundamentrahmen **muss** mit dem **breiteren** Schenkel in das Bodenprofil eingehakt werden.*

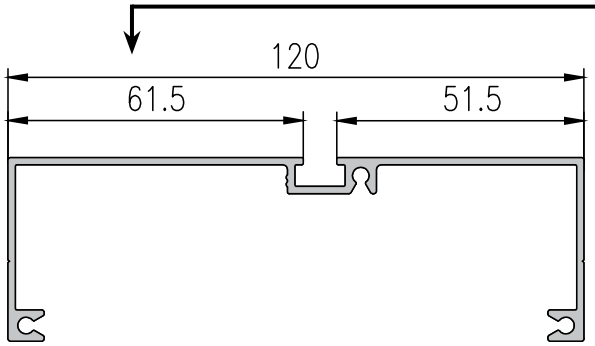

Der Alu-Fundamentrahmen ist zum Eingraben gedacht (ca. 10-12 cm tief). Er verankert sich sicher im Erdreich und ist kraftschlüssig mit dem Gewächshaus verbunden, so dass eine optimale Befestigung entsteht.

Fundamentrahmen (Sonderzubehör)

Karton 4: Profile und Zubehörbeutel

Bitte prüfen Sie, ob alle Teile vorhanden sind.

Übersicht	Pos.-Nr. Bezeichnung	Benötigte Menge Abmaße [mm]		Vorhandene Menge
		Typ III	Typ IV	
	P8.1 Fundamentrahmenprofil 42294	**2** *Giebel* *2185*	**2** *Giebel* *2820*	
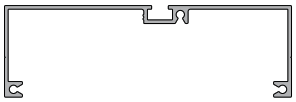	P8.2 Fundamentrahmenprofil 42294	**2** *Traufe* *3072*	**2** *Traufe* *4132*	
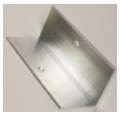	V26 Fundamentrahmen-Eckwinkel 9999 0078	**4** *40/40/2/105*	**4** *40/40/2/105*	
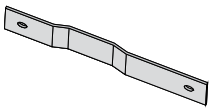	V27 Befestigungslasche 9999 0267	**10** *Sprosse/ Fundamentr.*	**10** *Sprosse/ Fundamentr.*	
	S12/S1 Sechskantschraube M6 x 12 Mutter M6 9999 0124 9999 0128	**28**	**28**	

Vor Montage des Fundamentrahmens werden pro Gewächshaussprosse bzw. Türzarge in den Kanal des Fundamentrahmenprofils eine Schraube M6 x 12 für die Befestigungslasche eingezogen.

Montage Fundamentrahmen

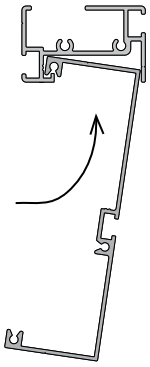

Die Fundamentrahmenprofile einzeln in die Bodenprofile drehen und mittig ausrichten.

**Achtung:** Fundamentrahmenprofile sind kürzer als die Bodenprofile!



In die Fundamentrahmenprofile in den Ecken je eine Schraube M6 x 12 (S12) einziehen, Eckwinkel (V26) aufstecken und mit Mutter M6 (S1) verschrauben.

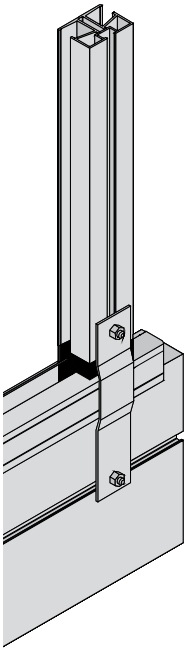

Zur Stabilisierung des Hauses werden die Befestigungslaschen (V27) mittels eingezogener Schrauben M6 x 12 (S12) am Fundamentrahmen und an den Seitensprossen bzw. Türzargen angeschraubt.

Gründung des Gewächshauses

Wir empfehlen, für das Aufdübeln Schlüsselschrauben incl. Dübel zu verwenden.

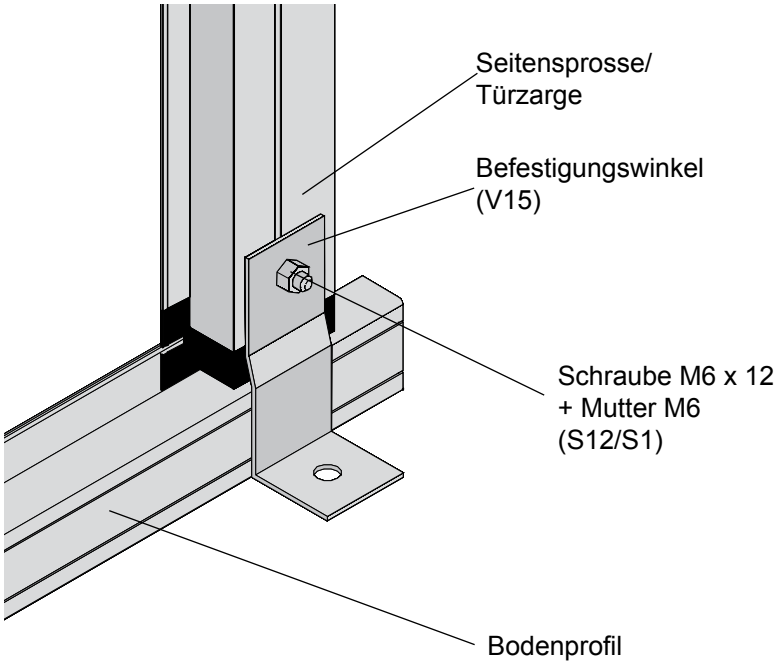

Fundamentpläne Tulpe III / IV

alle Maße in [cm]

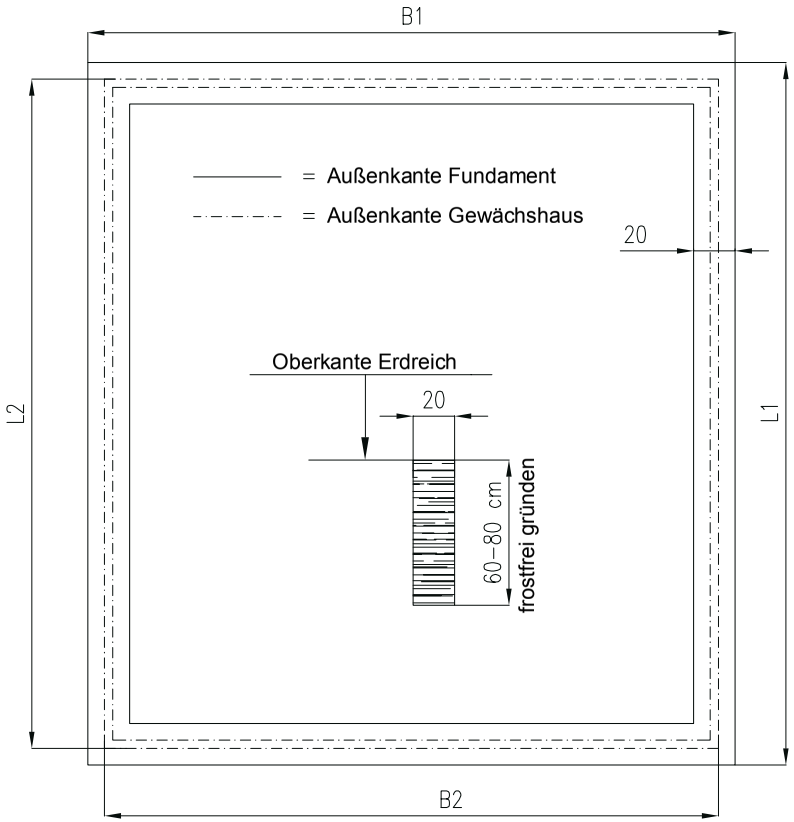

Gründung Ihres Gewächshauses mit einem "Streifen-Fundament"

Sollten Sie keinen Fundamentrahmen gekauft haben, muss die sichere Gründung mittels Streifenfundament erfolgen.

Erstellen Sie dann bitte ein solches Fundament gemäß untenstehenden Maßvorgaben.

Sie haben auch die Möglichkeit Ihr Gewächshaus auf Tiefbordsteinen zu gründen (z. B. 50 x 25 x 8 cm oder besser 50 x 30 x 10 cm).

Beachten Sie bitte, dass das Fundament gleichmäßig waagerecht hergestellt wird.

Das Gewächshaus dann bitte mit den mitgelieferten Winkeln mit Dübel 8/10 mm (mindestens 2 Stck. pro Seite) sicher im Beton verankern.

Schrauben und Dübel gehören nicht mit zum Lieferumfang.

	Fundament		Gewächshaus	
	B1	L1	B2	L2
Tulpe III	249	338	233	321
Tulpe IV	312	443	296	427

Glasplan Tulpe Typ III/IV

01

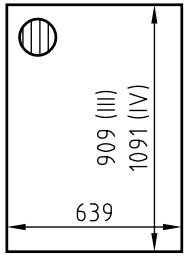

Typ	Tür, Feld oben (A, B)
III	1
IV	1

02

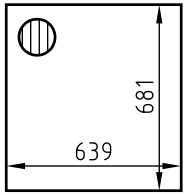

Typ	Tür, Feld unten
III	1
IV	1

03

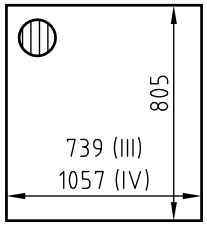

Typ	Giebel, Eingang / Rückw.
III	4
IV	4

04

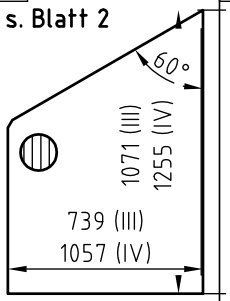

Typ	Giebel, oberhalb
III	2 (v/h links)
IV	2 (v/h links)

05

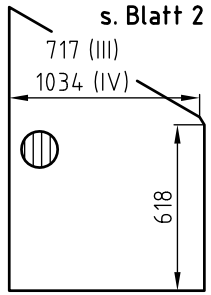

Typ	Giebel, oberhalb
III	2 (v/h rechts)
IV	2 (v/h rechts)

06

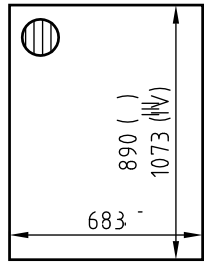

Typ	Fenster, Rückwand
III	1
IV	1

07

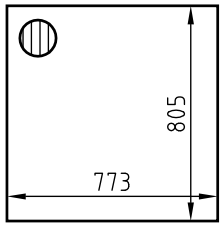

Typ	Giebel, Rückwand
III	1
IV	1

08

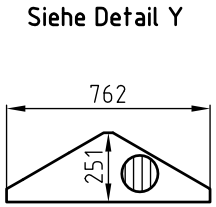

Typ	Giebel, Dreieck, Eingang
III	1
IV	1

09

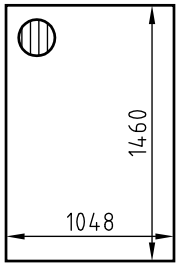

Typ	Verglasung, Seite
III	6
IV	8

10

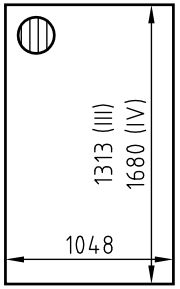

Typ	Verglasung, Dach
III	5
IV	7

11

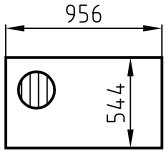

Typ	Verglasung, DFF
III	1
IV	1

12

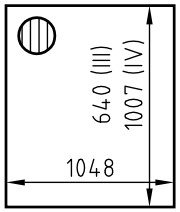

Typ	Verglasung, DFF unterh.
III	1
IV	1

13

Siehe Detail Z

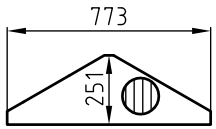

Typ	Giebel, Dreieck, Rückw.
III	1
IV	1

Detail Y

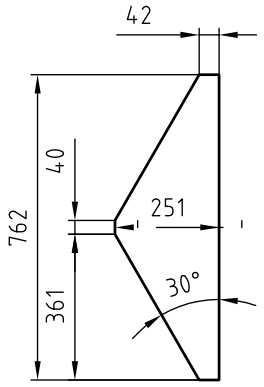

Detail Z

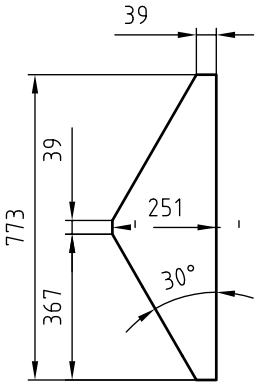

13	V700-18-00-00-17-1
12	V700-16-00-00-17-1 V700-17-00-00-17-1
11	V700-15-00-00-17-1
10	V700-13-00-00-17-1 V700-14-00-00-17-1
09	V700-12-00-00-17-1
08	V700-11-00-00-17-1
07	V700-10-00-00-17-1
06	V700-09-00-00-17-1 V700-19-00-00-17-1
05	V700-07-00-00-17-1 V700-08-00-00-17-1
04	V700-05-00-00-17-1 V700-06-00-00-17-1
03	V700-03-00-00-17-1 V700-04-00-00-17-1
02	V700-02-00-00-17-1
01	V700-01-00-00-17-1

kg/m		Maßstab : ohne	Material: Polycarbonat HKP
0,00 kg		Glasplan 16mm	
2016	Datum	Name	
Bearb.	15/03	Kirschner	
Gepr.			Tulpe III, IV
Norm			
kg/gesamt		KGT Kreative-Garten-Technik	Blatt: 1
0,00 kg			2 Bl.

15

KGT
KREATIVE GARTENTECHNIK

Modul: DACHFENSTER (Abbildung ähnlich)

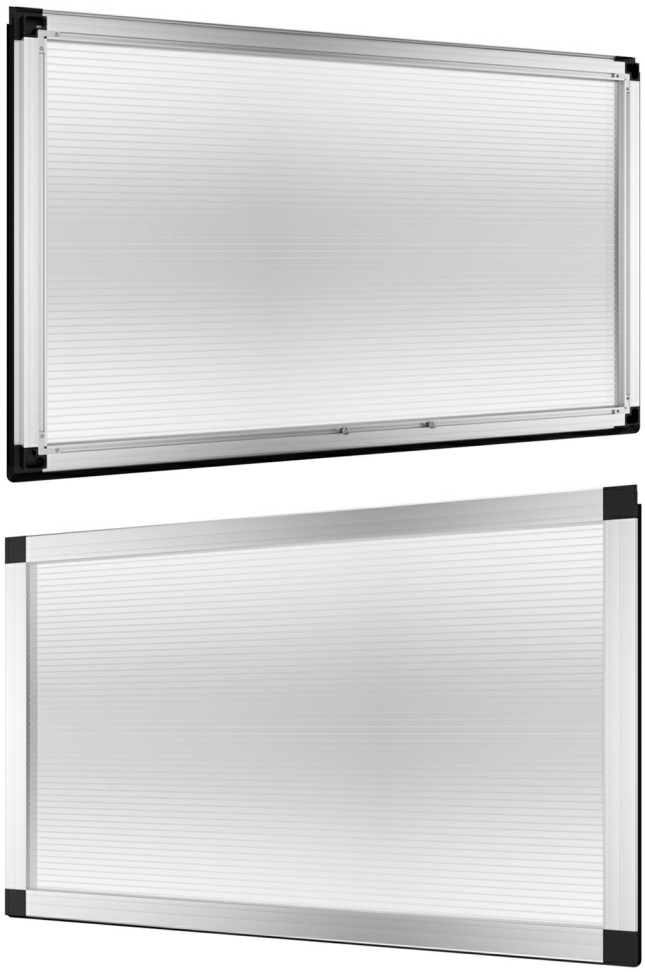

Montage Dachfenster

STAND: 15.02.2016

Karton 3: Profile, Dichtungen und Zubehörbeutel

Bitte prüfen Sie, ob alle Teile vorhanden sind.

Übersicht	Pos.-Nr. / Bezeichnung	Benötigte Menge / Abmaße [mm] Typ III	Typ IV	Vorhandene Menge
Bund Dachfenster (1 Stck.)				
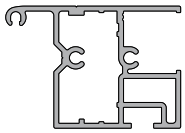	P4.1 Fensterprofil Dach 64573	**2** *596*	**2** *596*	
	P4.2 Fensterprofil Dach 64573	**2** *933*	**2** *933*	

Übersicht	Pos.-Nr. / Bezeichnung / Art.-Nr.	Benötigte Menge / Verwendungszweck	Vorhandene Menge
Zubehörbeutel Dachfenster			
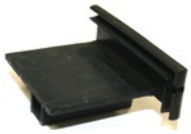	V90 Eckverbinder Türflügel 9999 0010	**2** *Ausklinkung links*	
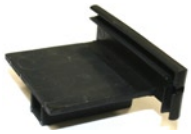	V91 Eckverbinder Türflügel 9999 0012	**2** *Ausklinkung rechts*	
	S29 Senkkopfschraube 4,2 x 60 9999 0161	**8**	
	S12 Sechskantschraube M6 x 12 9999 0124	**3**	
	S1 Mutter M6 9999 0128	**3**	
	V98 Sprossendichtung 2 mm 9999 0376	**3,5 lfdm**	

Montage Dachfenster

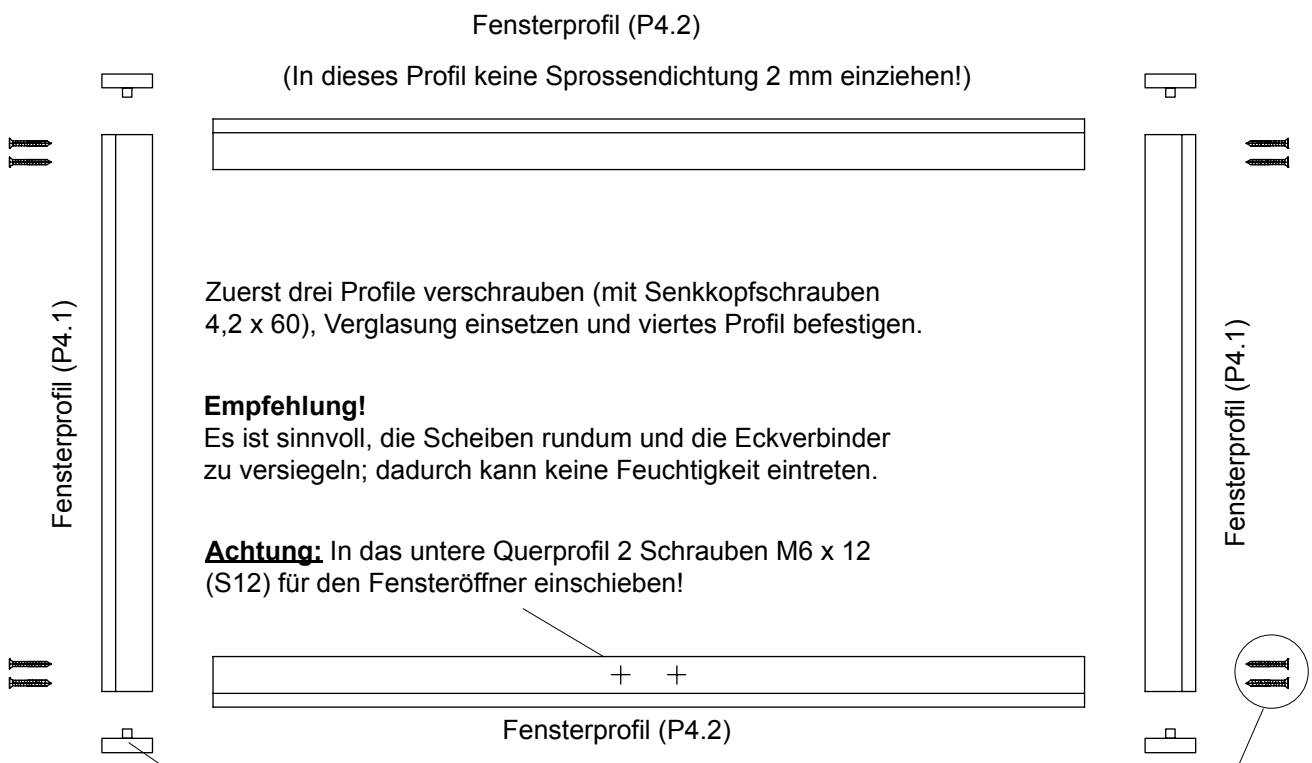

Zuerst drei Profile verschrauben (mit Senkkopfschrauben 4,2 x 60), Verglasung einsetzen und viertes Profil befestigen.

Empfehlung!
Es ist sinnvoll, die Scheiben rundum und die Eckverbinder zu versiegeln; dadurch kann keine Feuchtigkeit eintreten.

Achtung: In das untere Querprofil 2 Schrauben M6 x 12 (S12) für den Fensteröffner einschieben!

Senkkopfschraube 4,2 x 60 (S29)

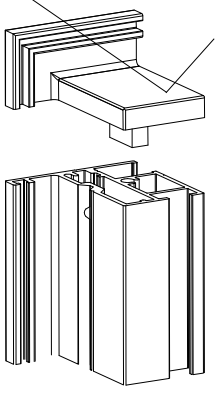

Eckverbinder Türflügel (V90/V91)

Sprossendichtung wie abgebildet in drei der vier Profile einziehen. (in den Ecken auf Gehrung schneiden!)

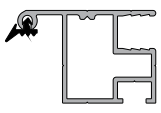

falsch!!!

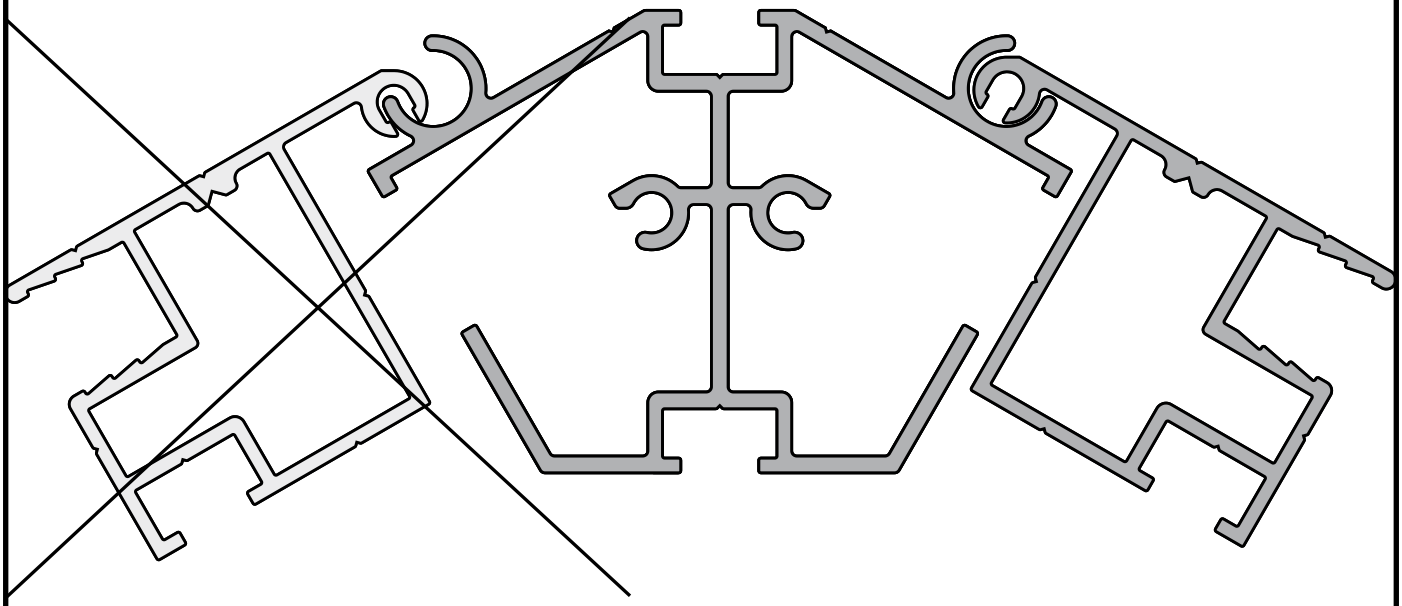

richtig

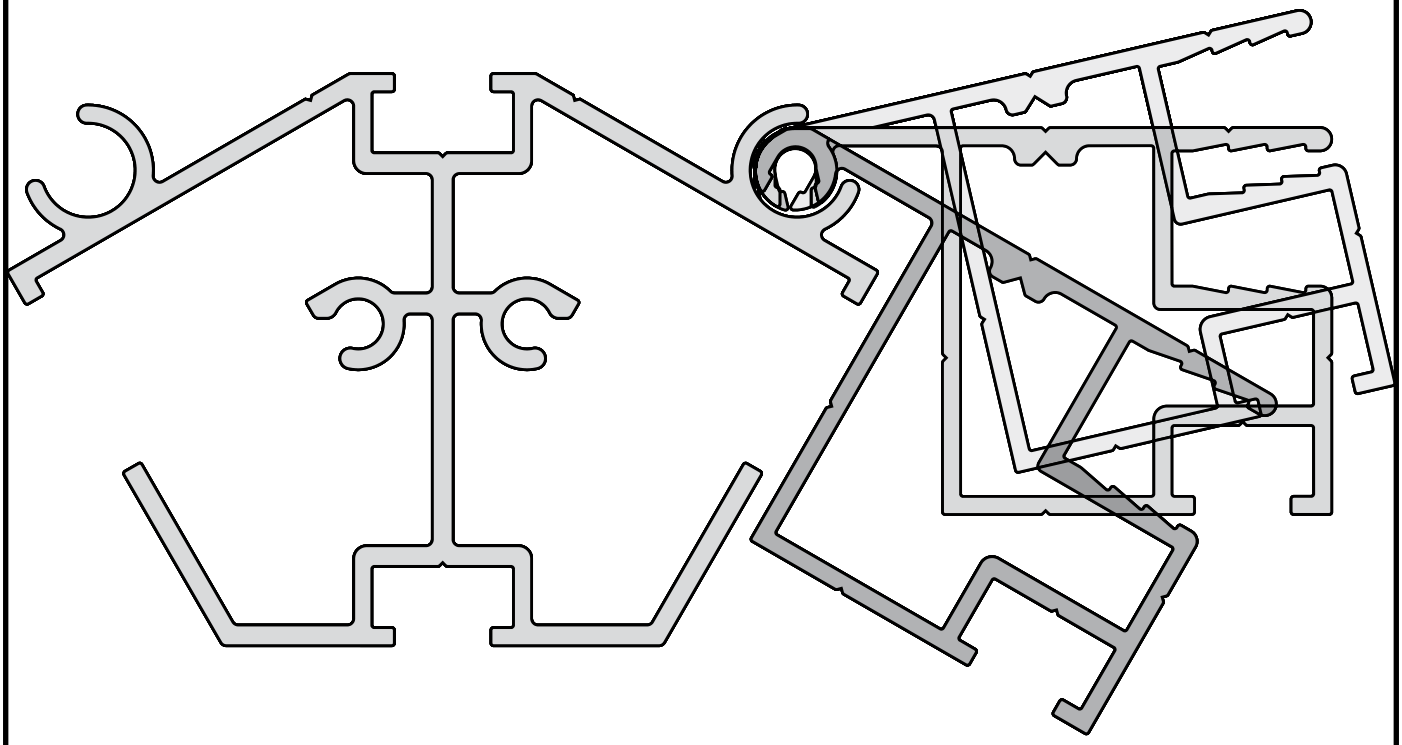

Dachfenster bitte vom Giebel aus in den First einführen
und an die richtige Position schieben.

Stellung T-Kupplung

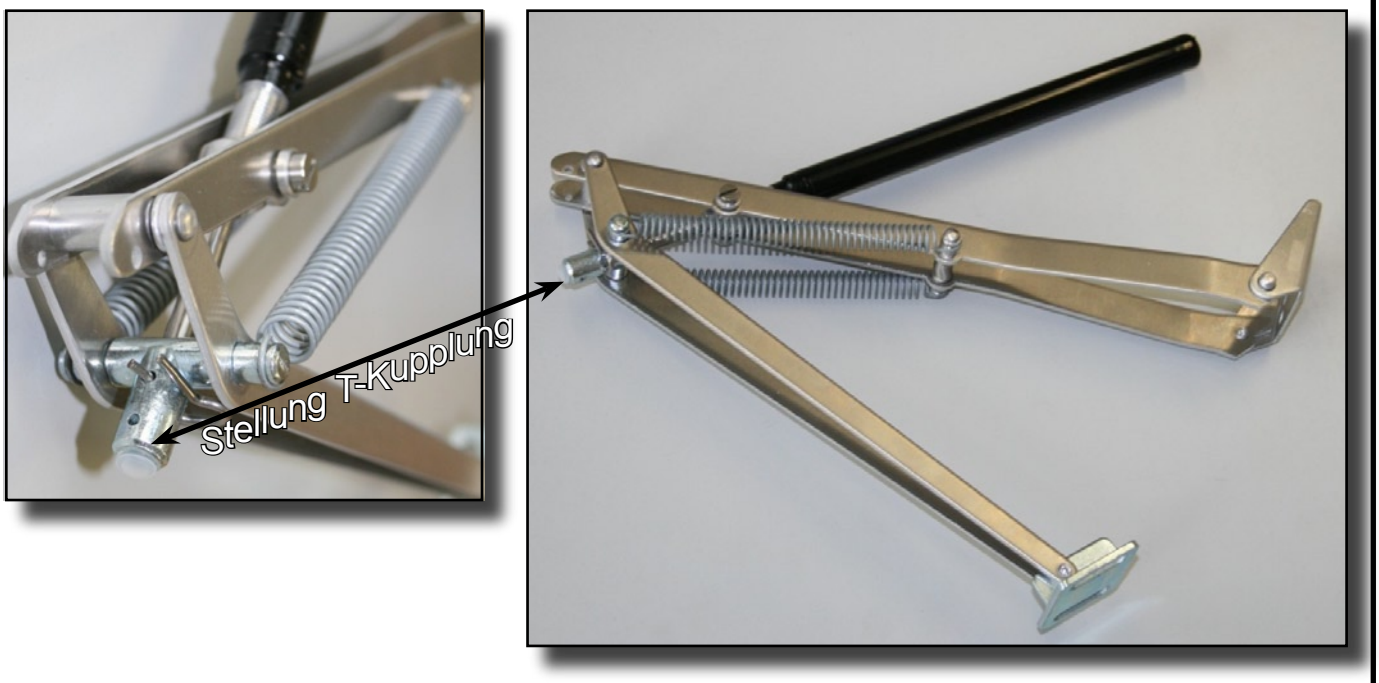

Justierung

Der Fensterheber benötigt nach der Montage ca. 3 - 4 Stunden, um sich der Temperatur im Gewächshaus anzuspassen.

Je weiter Sie den Druckzylinder in die Gewindevorrichtung eindrehen, desto früher bzw. umso höher öffnet das Dachfenster.
Wünschen Sie eine frühere/höhere Öffnung, drehen Sie den Druckzylinder im Uhrzeigersinn.
Bei späterer/niedrigerer Öffnung entgegen dem Uhrzeigersinn, wobei eine Umdrehung etwa 0,5 °C entspricht.

Bitte bedenken Sie, dass in Ihrem Gewächshaus die Temperatur variieren kann und verschiedene Fensterheber geringfügige Öffnungstoleranzen haben.

Bauteile Fensterheber

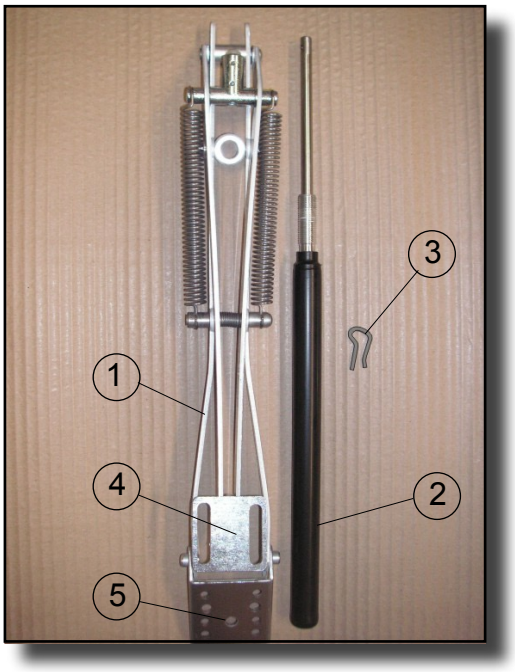

1	Fensterheber
2	Druckzylinder
3	Splint
4	Montageplatte Fensterprofil
5	Montageplatte Quersprosse



Montageanleitung

1. Prüfen Sie, ob das Gewächshausfenster frei und ungehindert öffnen bzw. schließen kann. Bei Fremdfabrikaten bitte im Vorfeld die vorhandenen Handaufsteller demontieren.
2. Montieren Sie zuerst den Fensterheber mit der Montageplatte (5) an der Quersprosse unterhalb Dachfenster und wählen Sie dazu das mittlere Bohrloch.
3. Montieren Sie den Fensterheber mit der Montageplatte am Fensterprofil.
4. Den Druckzylinder in der Gewindevorrichtung am oberen Ende mit dem Splint in der T-Kupplung sichern.

Winter-Aufbewahrung

Sollten Sie das Gewächshaus nicht „frostfrei“ halten, empfehlen wir Ihnen den gesamten Fensterheber bzw. nur den Druckzylinder zu demontieren. Bewahren Sie den Fensterheber bitte an einem trockenen bzw. frostsicheren Ort auf. Vor der erneuten Montage im Frühjahr sind besonders die Zylinderstange und das Zylindergewinde zu überprüfen ggf. einzufetten. Die Zylinderstange bitte auf Leichtgängigkeit prüfen.

Versiegelung des Dachfensters

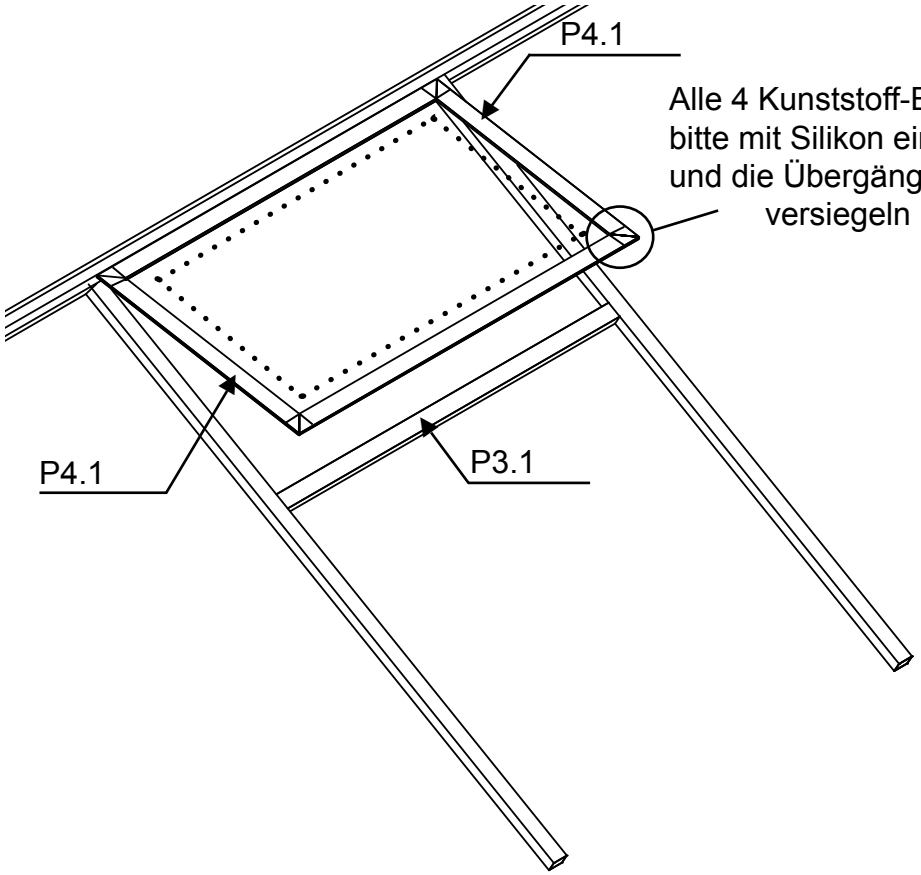

Die Übergänge der Verglasung, sowie die der Kunststoff-Eckverbinder,

zum Dachfensterprofil bitte mit Silikon versiegeln • • • • • • ⟶ siehe Skizze.

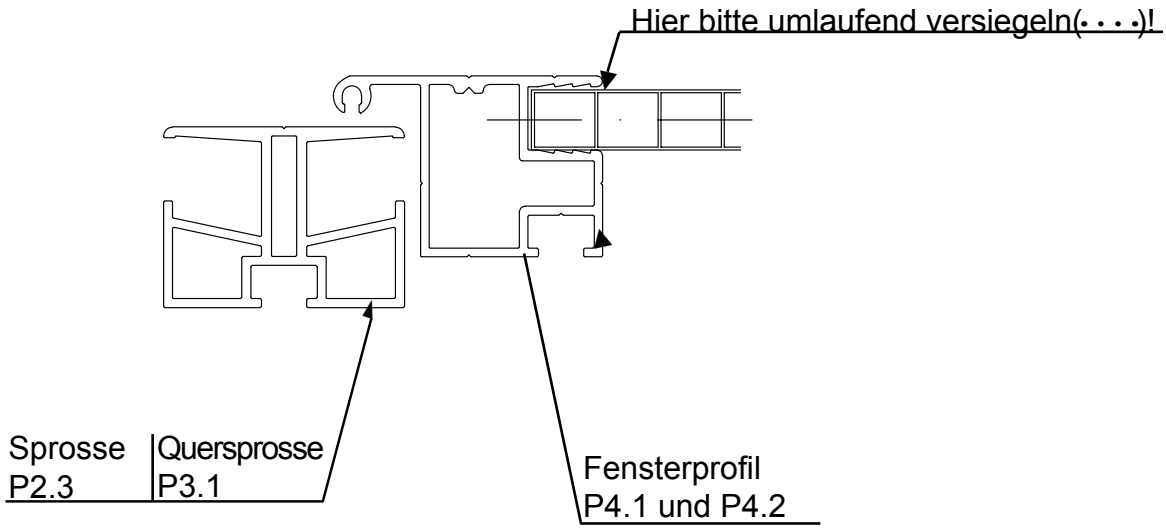

KREATIVE GARTENTECHNIK

Modul: RÜCKWANDFENSTER





Montage Rückwandfenster

STAND: 15.02.2016

Profile, Dichtungen und Zubehörbeutel

Bitte prüfen Sie, ob alle Teile vorhanden sind.

Übersicht	Pos.-Nr. / Bezeichnung	Benötigte Menge Abmaße [mm] Typ III	Typ IV	Vorhandene Menge
Bund Rückwandfenster (1 Stck.)				
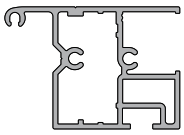	P6.1/P6.1.1	**1**	**1**	
	Türprofil links	*1004*	*1187*	
	64573			
	P6.2/P6.2.1	**1**	**1**	
	Türprofil rechts	*1004*	*1187*	
	64573			
	P6.3	**1**	**1**	
	Türprofil oben	*661*	*661*	
	64573			
Rückwandfenster				
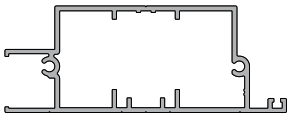	P6.4	**1**	**1**	
	Querriegel	*661*	*661*	
	64474			

Übersicht	Pos.-Nr. Bezeichnung Art.-Nr.	Benötigte Menge Verwendungszweck	Vorhandene Menge
Zubehörbeutel Rückwandfenster			
	V28 Türvorreiber klein 9999 0023	**1**	
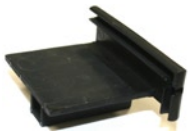	V90 Eckverbinder Türflügel 9999 0010	**1** *Ausklinkung links*	
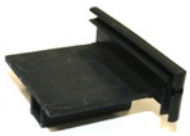	V91 Eckverbinder Türflügel 9999 0012	**1** *Ausklinkung rechts*	
	V141 Glasklotzunterlage 9999 0014	**2** *aus Poly* *(30 x 17,5 x 2)*	
	V145 Halter Fensteröffner 9999 0416	**1**	
	S18 Senkkopfschraube 4,8 x 25 9999 0072	**4** *Scharnierunterteil*	
	S65 Senkkopfschraube 4,8 x 16 9999 0	**4** *Scharnieroberteil*	
	S9 Linsenkopfschraube 4,2 x 13 9999 0144	**2** *für den Halter*	
	S29 Senkkopfschraube 4,2 x 60 9999 0161	**6**	
	S19 Senkkopfschraube 3,5 x 22 9999 0152	**2** *Vorreiber*	

Übersicht	Pos.-Nr.	Benötigte Menge	Vorhandene Menge
	Bezeichnung	Verwendungszweck	
	Art.-Nr.		
Zubehörbeutel Rückwandfenster			
	S12	**4**	
	Sechskantschraube M6 x 12		
	9999 0126		
	S1	**4**	
	Mutter M6		
	9999 0128		

Übersicht	Pos.-Nr.	Benötigte Menge	Vorhandene Menge
	Bezeichnung	Verwendungszweck	
	Art.-Nr.		
Zubehörbeutel Scharniere			
	V20	**2**	
	Scharnier	*bestehend aus:* *Ober-/Unterteil, Splint*	
	9999 0100		
	V142	**4**	
	Buchsen	*Scharnier*	
	9999 0		

Übersicht	Pos.-Nr.	Benötigte Menge	Vorhandene Menge
	Bezeichnung	Verwendungszweck	
	Art.-Nr.		
	V103	**1**	
	Silikon	*transparent*	
	10109413		
	V85	**1**	
	Handaufsteller	*inkl. Feststelldorn*	
	9999 00 0615		
	V98	**4 lfdm.**	
	Sprossendichtung 2 mm		
	9999 0376		

Zusammenbau - Rückwandfenster -

Ansicht von außen

Legen Sie die Profile nach der Abbildung auf einen ebenen Untergrund (evtl. auf Pappe oder ähnliches).



Sprossendichtung wie abgebildet in alle vier Profile einziehen.
(in den Ecken auf Gehrung schneiden!)

Türprofil, oben (Pos. 5.3.1)

Türprofil, links (Pos. 5.1.2)

Türprofil, rechts (Pos. 5.2)



Türvorreiber, klein (V28)
mit Schr. 3,5 x 22 (S19)
befestigen.

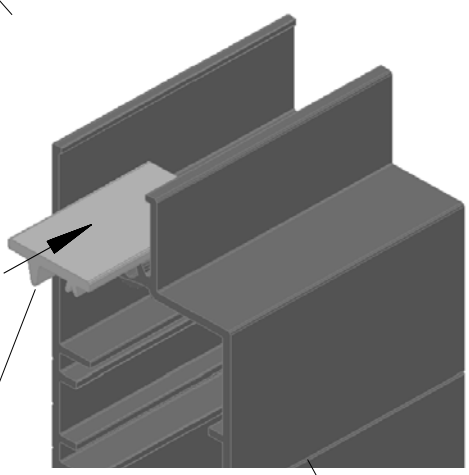

Verglasungsklotz mit
Silikon auf Position
festsetzen.

Senkkopfschraube
4,2 x 60 (S29)

Querriegel (Pos. 6.4)

Aufsteller für Rückwandfenster



Der dafür erforderliche Haltewinkel
(V145) wird auf die schon
eingezogenen Schrauben
M6 x 12 (S12) gesteckt und mit
Mutter M6 (S1) verschraubt.

Fensterfixierung mit
Schr. 4,2x13 (S9)
verschrauben.

Die Dichtung ist gebündelt in einem Strang für alle Türen und Fenster; bitte entsprechend zuschneiden.

KGT
KREATIVE GARTENTECHNIK

Modul: Drehtür, oben (16mm)

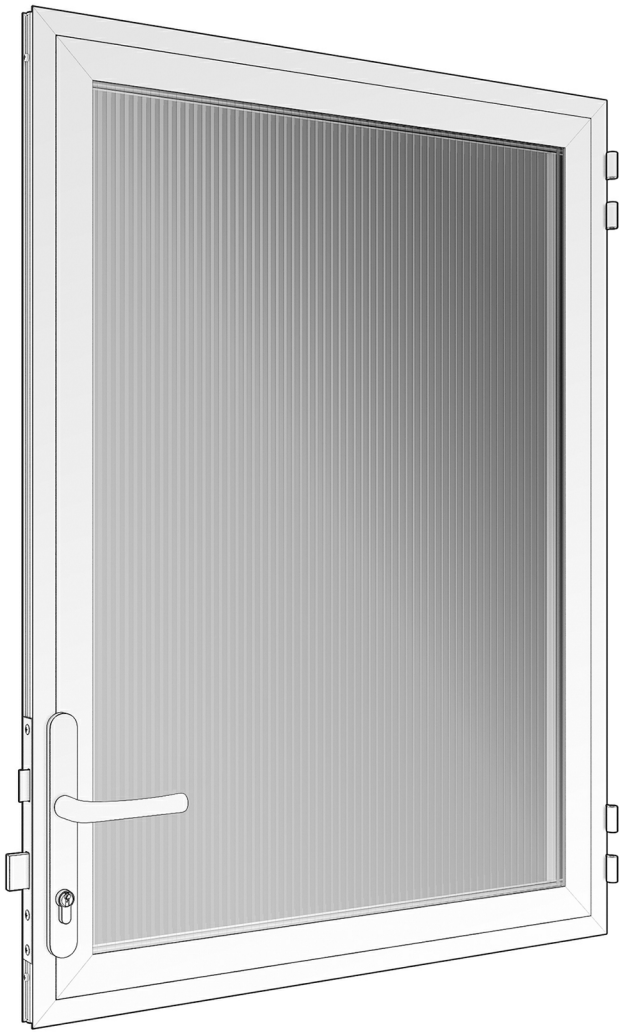

Montage Drehtür oben

STAND: 15.02.2016

MADE IN GERMANY QUALITY

KGT
KREATIVE GARTENTECHNIK

Legende

wird zu einem späteren Zeitpunkt montiert
will be assembled later

Bitte beachten!
Attention!

jetzt nur leicht anziehen
tighten slightly only right now

fest anziehen
tighten

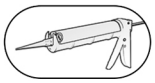

Silikon benutzen
use Silicone

identisch
identical

von außen betrachtet
viewed from outside

von innen betrachtet
viewed from inside

SYMBOLIK

BESONDERS GUTER KUNDENSERVICE
BESONDERS STABILE KONSTRUKTION
SPEZIELLE VERGLASUNGS-TECHNIK
PASSGENAUES ZUBEHÖR

STAND: 26.01.2016

STÜCKLISTE DREHTÜR, OBEN

Pos.	Abbildung	Bezeichnung	Serien- / Artikelnummer	Mg.	zusätzliche Informationen
001		Linsenkopfschraube 4,2 x 70	N003-42-00-70-00-1	4	
002		Linsenkopfschraube 4,2 x 25	N003-42-00-25-00-1	4	
003		Linsenkopfschraube 4,2 x 13	N003-42-00-13-00-1	12	
004		Senkkopfschraube 3,5 x 22	N004-35-00-22-00-1	2	
005		Senkkopfschraube 4,2 x 13	N004-42-00-13-00-1	2	
006	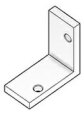	Verbindungswinkel	Z006-01-00-00-00-1	4	
007		Glasklotz	Z012-01-00-00-00-1	2	
008	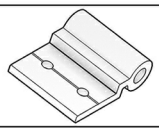	Scharnier	Z003-01-00-00-00-1	4	
009		Vorreiber	Z009-01-00-00-00-1	1	
010		Türdrückergarnitur	Z100-01-00-00-00-1	1	
011		T-Dichtung	9999 00 0032	1	Lieferung erfolgt in einem ca.7,5m langen Strang und wird bauseits zugeschnitten
012	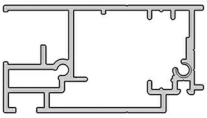	Türprofil, horizontal	P059-01-00-00-00-1	1	748 mm
013	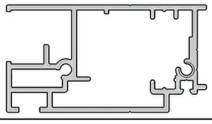	Türprofil, vertikal, Handhabe	P059-04-00-00-00-1 P059-08-00-00-00-1	1 1	Tulpe III, 1018 mm Tulpe IV, 1200 mm

STÜCKLISTE DREHTÜR, OBEN

Pos.	Abbildung	Bezeichnung	Serien- / Artikelnummer	Mg.	zusätzliche Informationen
014	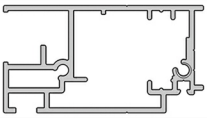	Türprofil, vertikal, Scharniere	P059-05-00-00-00-1 P059-09-00-00-00-1	1 1	Tulpe III, 1018 mm Tulpe IV, 1200 mm
015	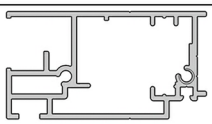	Türprofil, horizontal, Vorreiber	P059-07-00-00-00-1	1	748 mm
016		ISO Hohlkammerplatte	V700-01-00-00-17-1 V700-20-00-00-14-1	1 1	Tulpe III, 909 x 639 mm Tulpe IV, 1091 x 639 mm

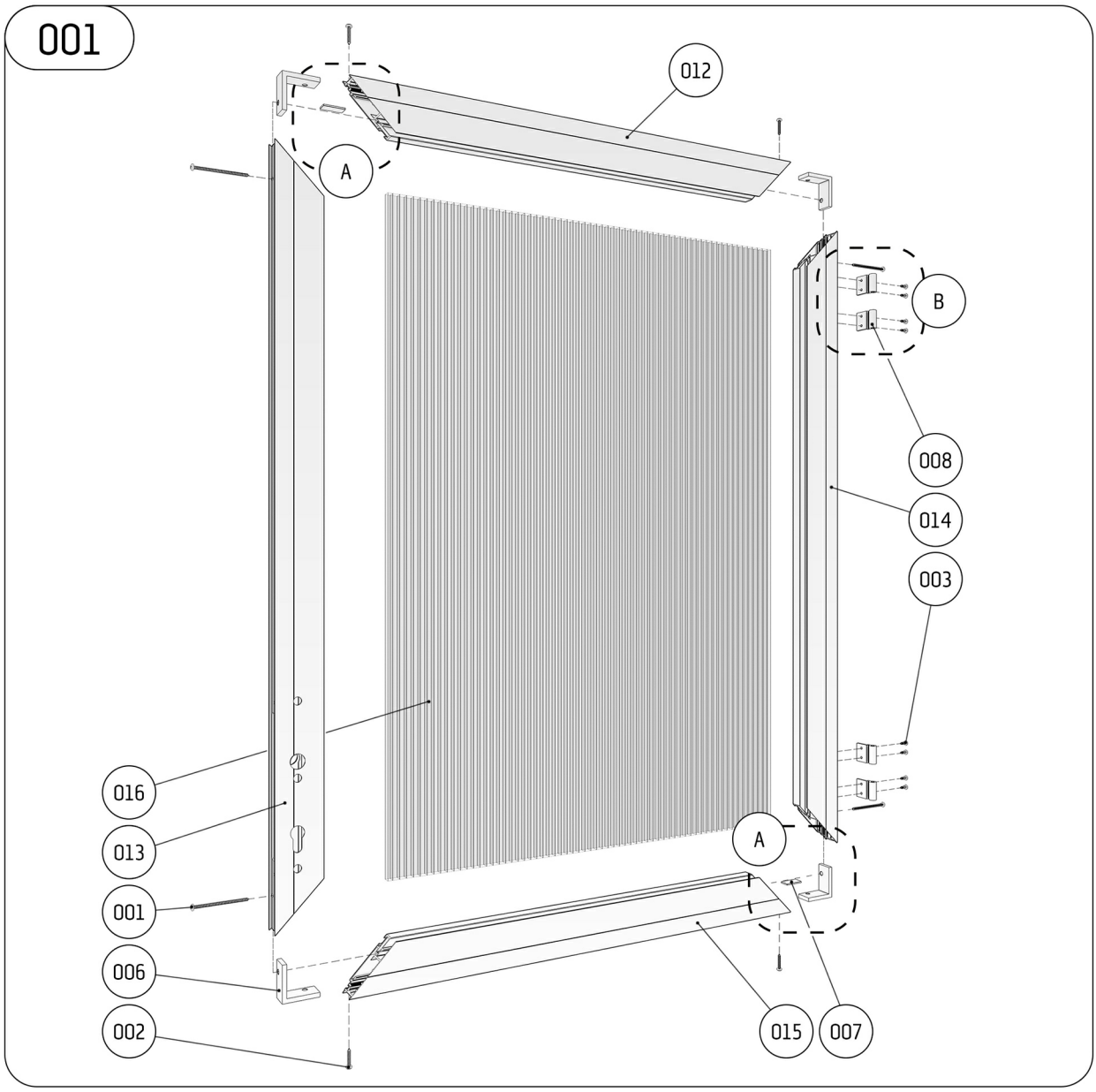
001
012
A
B
008
014
003
016
013
001
006
002
A
015
007

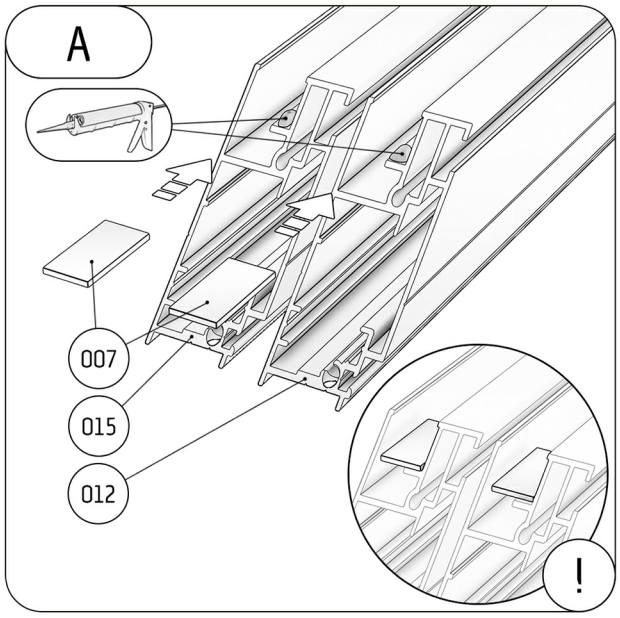
A
007
015
012
!

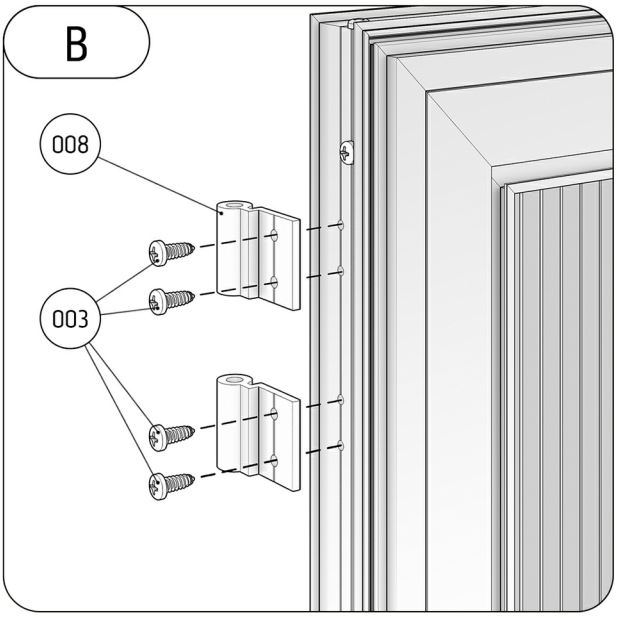
B
008
003

003

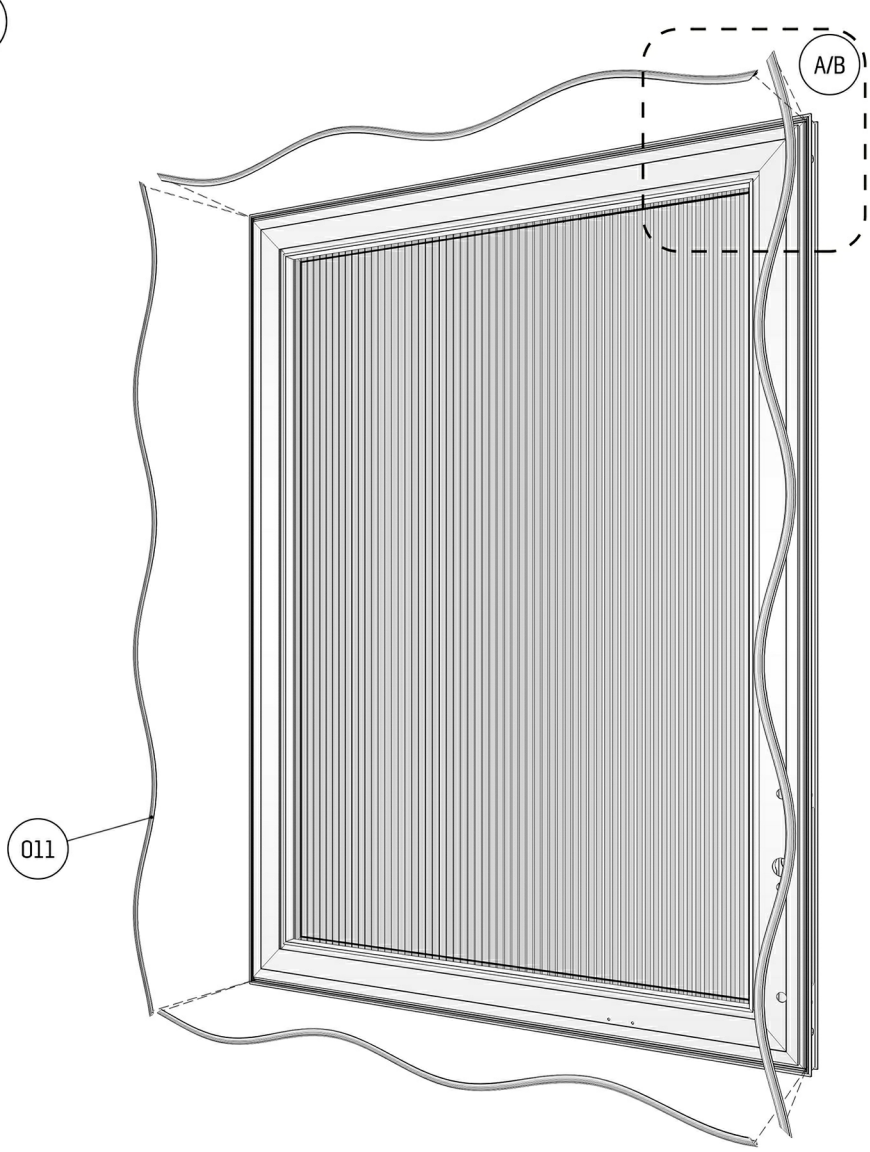

A

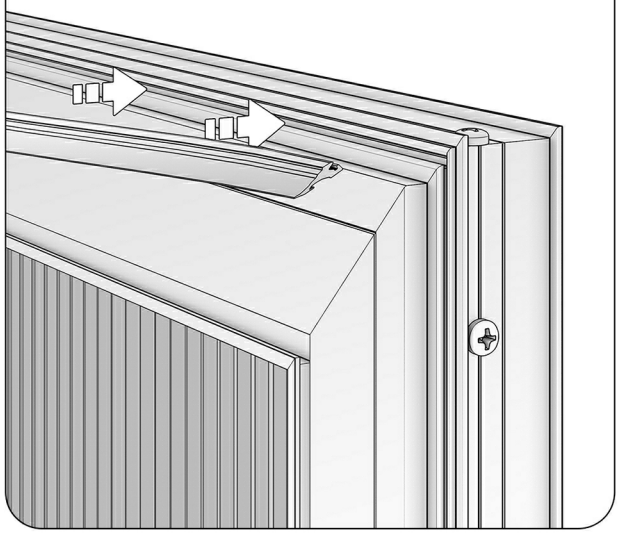

B

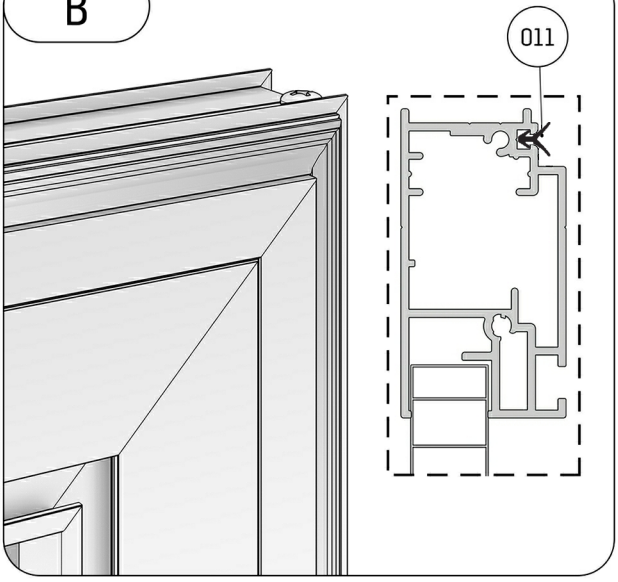

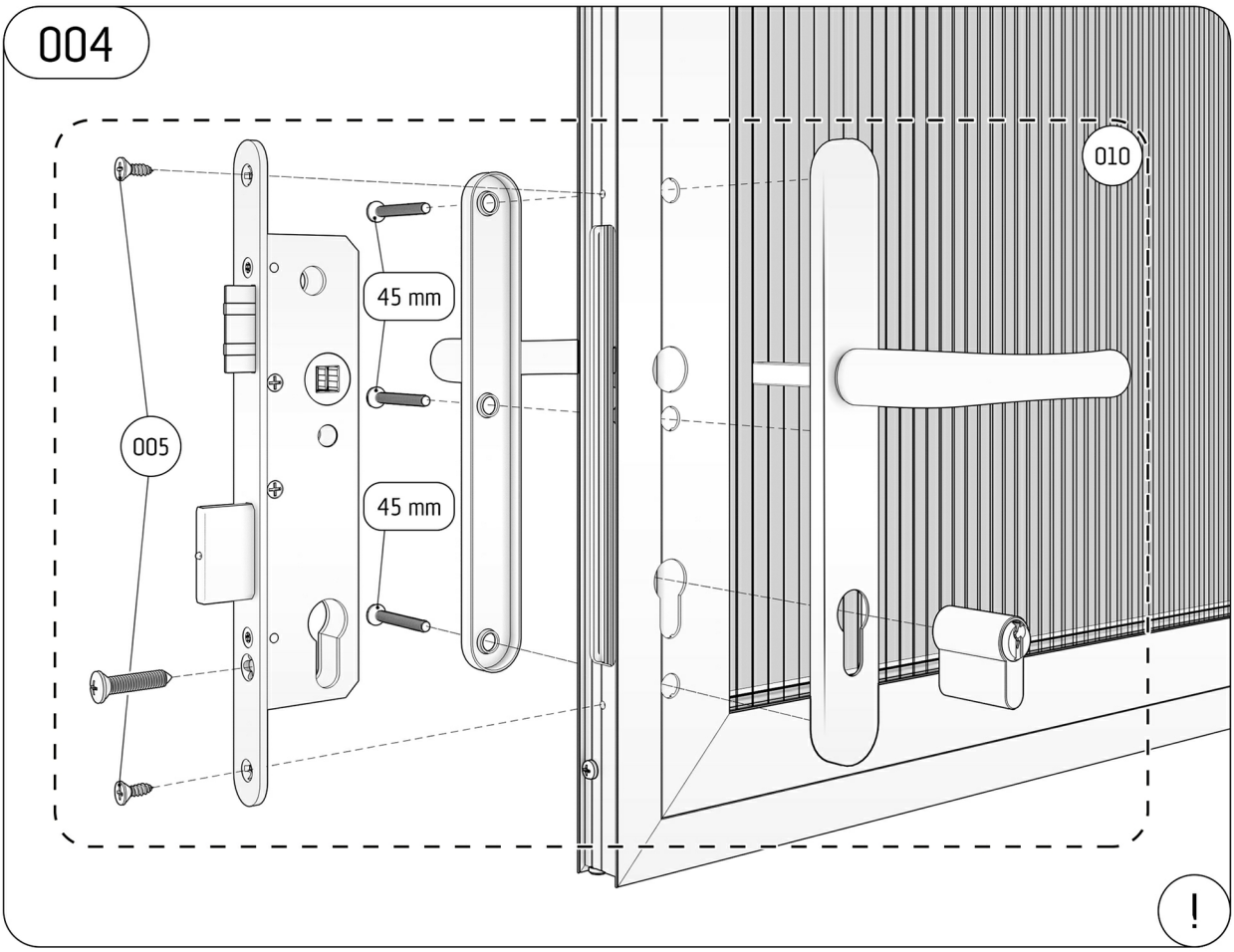
004
010
45 mm
005
45 mm
!

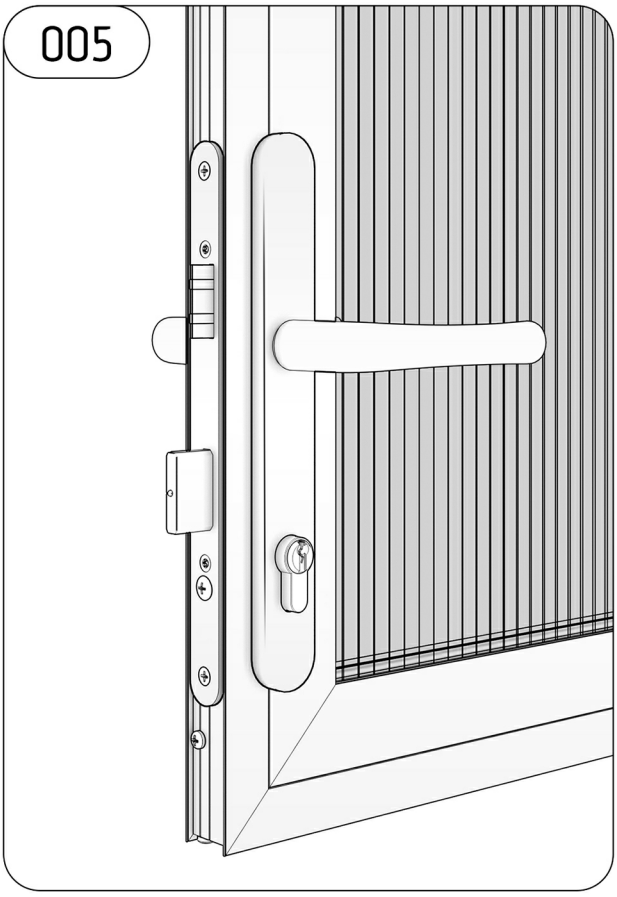
005

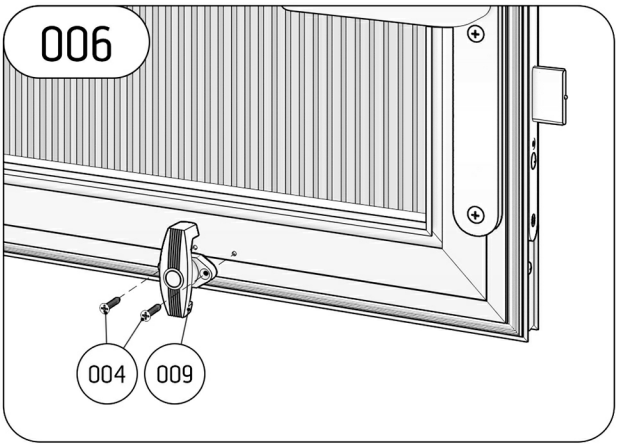
006
004
009

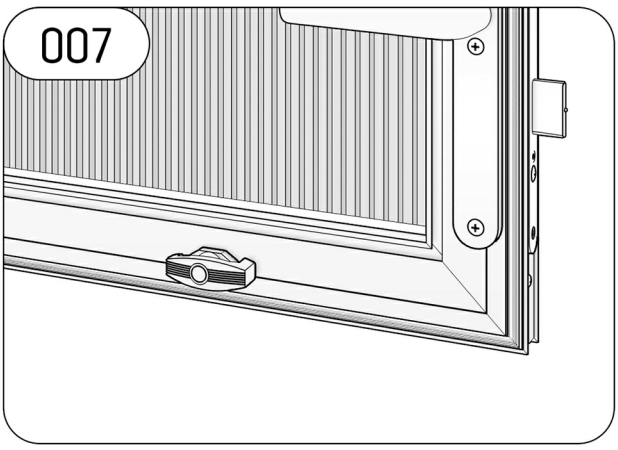
007

KGT
KREATIVE GARTENTECHNIK

Modul: Drehtür, unten (16mm)

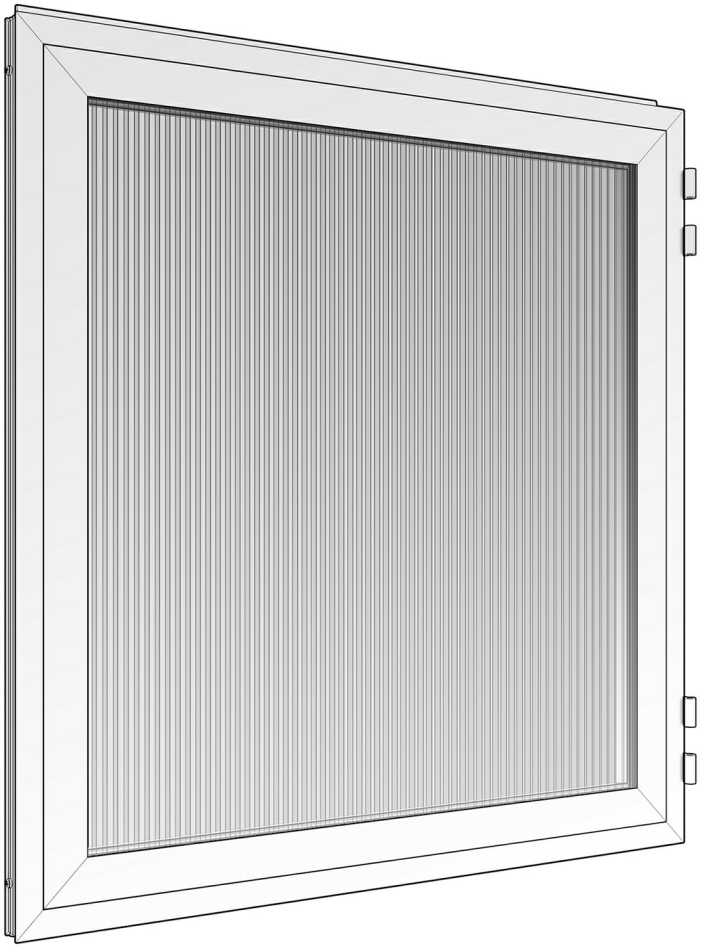

Montage Drehtür unten

STAND: 15.02.2016

STÜCKLISTE DREHTÜR, UNTEN

Pos.	Abbildung	Bezeichnung	Serien- / Artikelnummer	Mg.	zusätzliche Informationen
001		Linsenkopfschraube 4,2 x 70	N003-42-00-70-00-1	4	
002		Linsenkopfschraube 4,2 x 25	N003-42-00-25-00-1	4	
003		Linsenkopfschraube 4,2 x 13	N003-42-00-13-00-1	11	
004		Senkkopfschraube 3,5 x 22	N004-35-00-22-00-1	2	
005	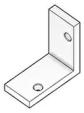	Verbindungswinkel	Z006-01-00-00-00-1	4	
006		Glasklotz	Z012-01-00-00-00-1	2	
007	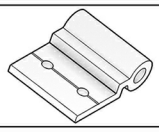	Scharnier	Z003-01-00-00-00-1	4	
008		Vorreiber	Z009-01-00-00-00-1	1	
009	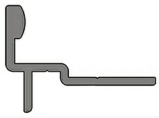	Türanschlag-Profil	P061-01-00-00-00-1	1	742 mm
010		T-Dichtung	9999 00 0032	1	Lieferung erfolgt in einem ca.7,5m langen Strang und wird bauseits zugeschnitten
011	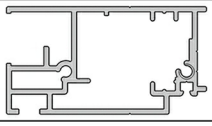	Türprofil, horizontal	P059-06-00-00-00-1	1	748 mm
012	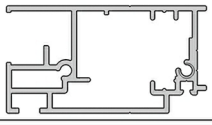	Türprofil, vertikal, Vorreiber	P059-02-00-00-00-1	1	790 mm
013	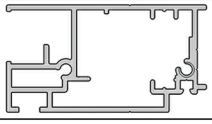	Türprofil, vertikal, Scharniere	P059-03-00-00-00-1	1	790 mm
014	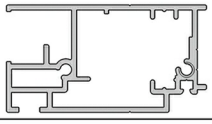	Türprofil, horizontal	P059-10-00-00-00-1	1	748 mm

STÜCKLISTE DREHTÜR, UNTEN

Pos.	Abbildung	Bezeichnung	Serien- / Artikelnummer	Mg.	zusätzliche Informationen
016		ISO Hohlkammerplatte	V700-02-00-00-17-1	1	681 x 639 mm

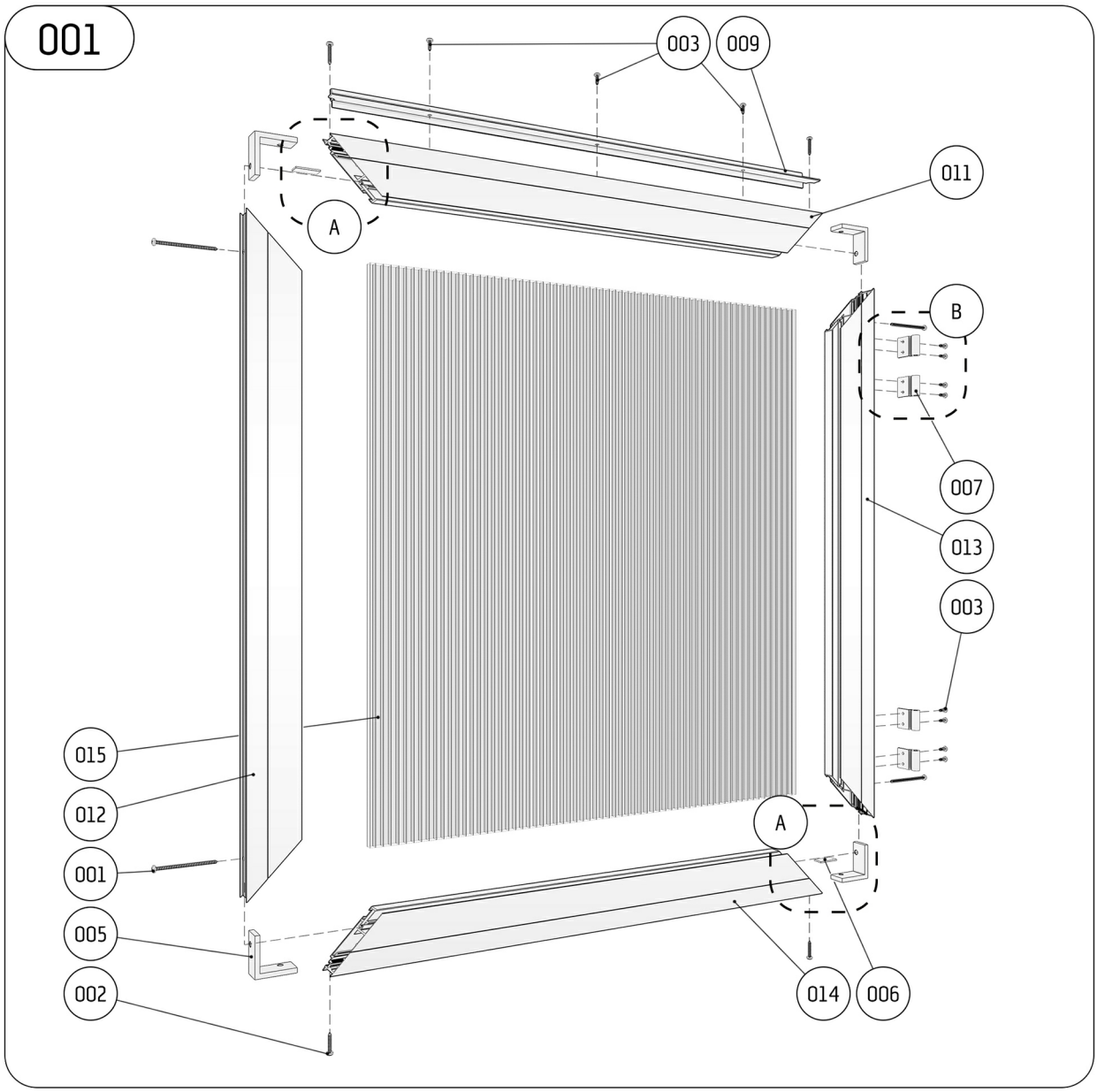
001
003
009
011
A
B
007
013
003
015
012
001
005
002
A
014
006

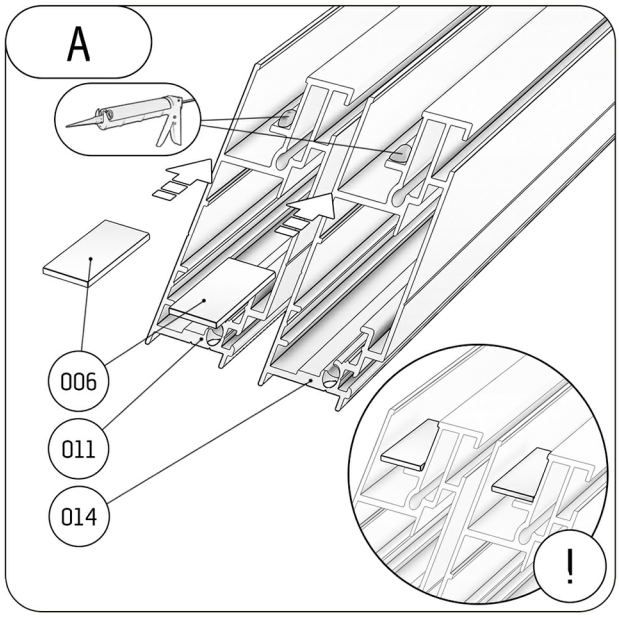
A
006
011
014
!

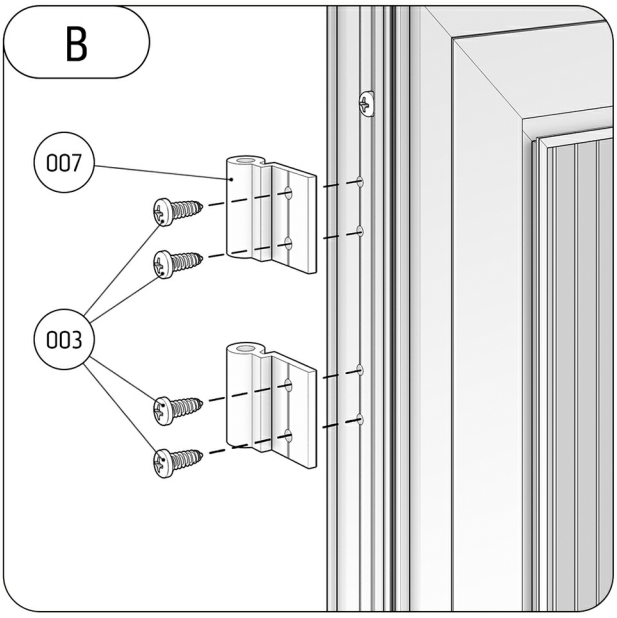
B
007
003

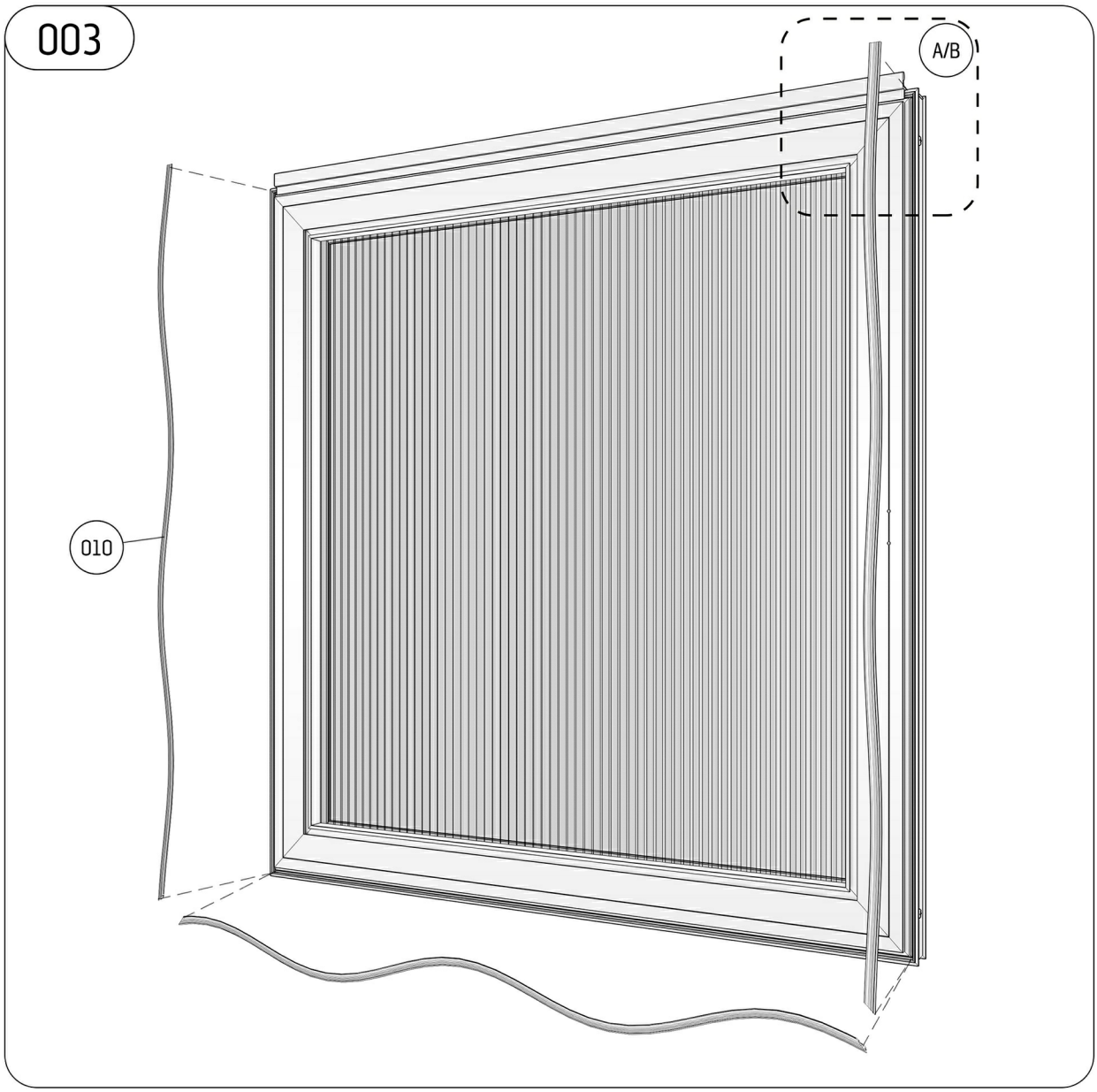
003
A/B
010

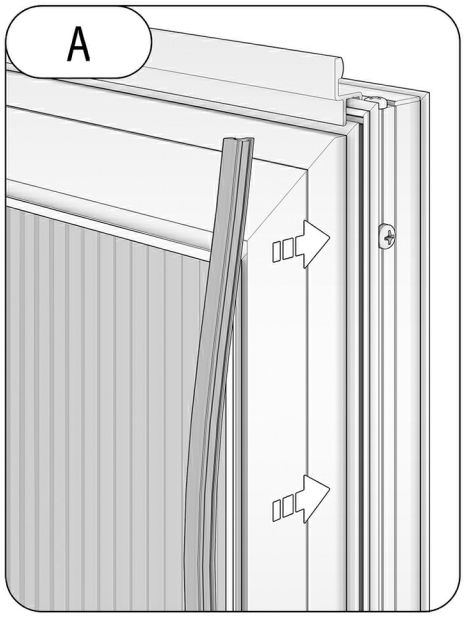
A

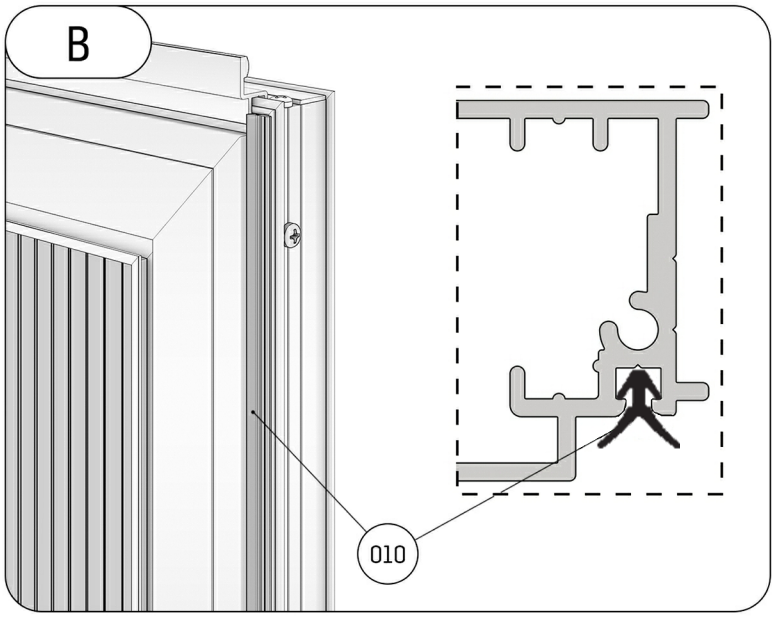
B
010

004

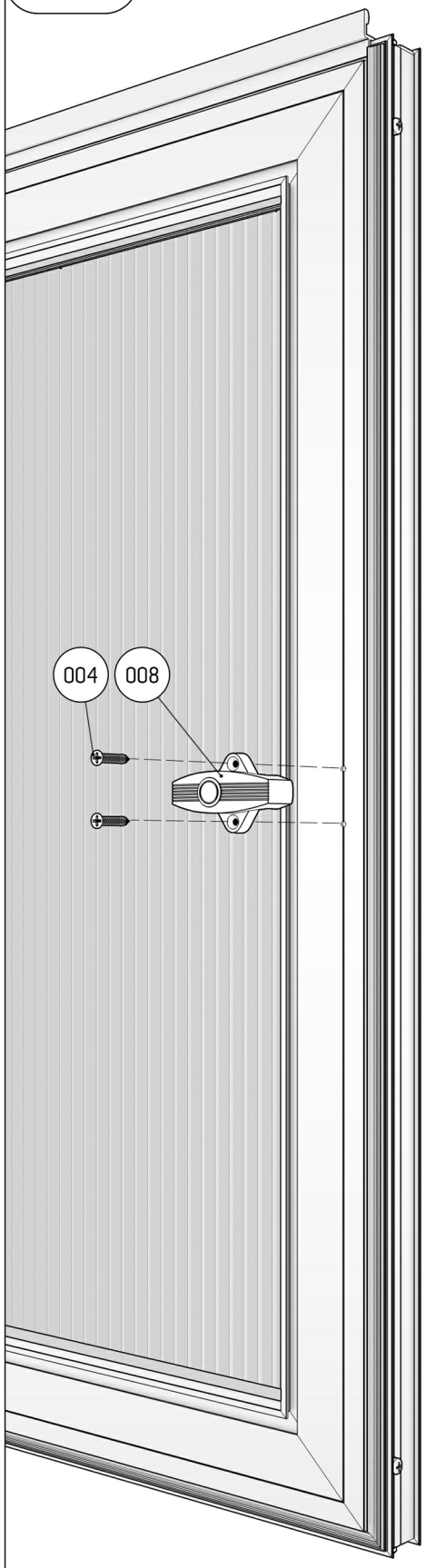

005

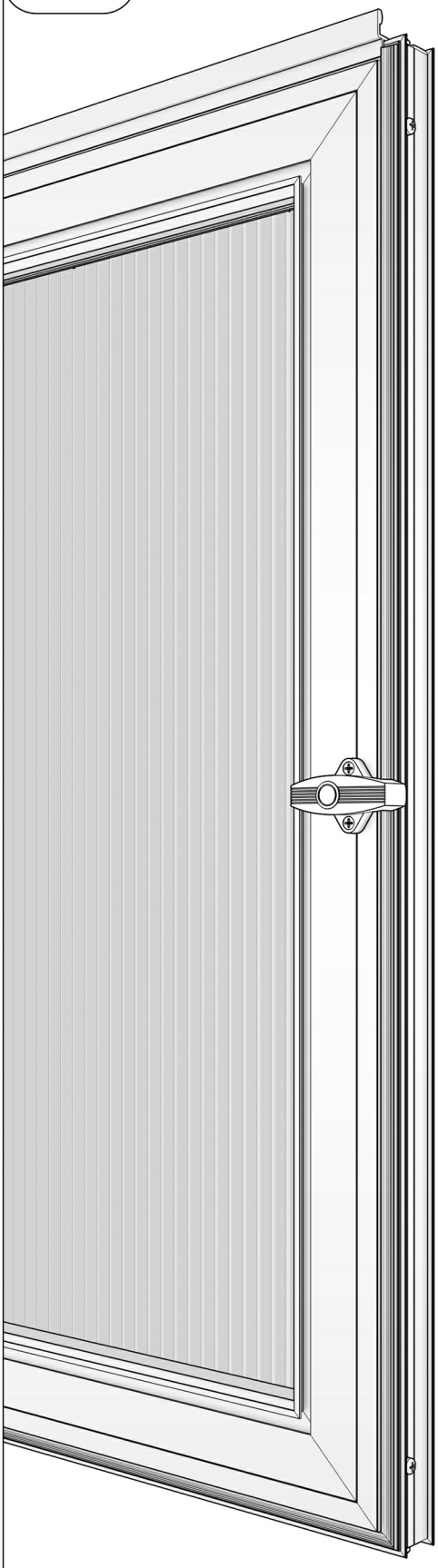

KREATIVE GARTENTECHNIK

Modul: Türgiebel

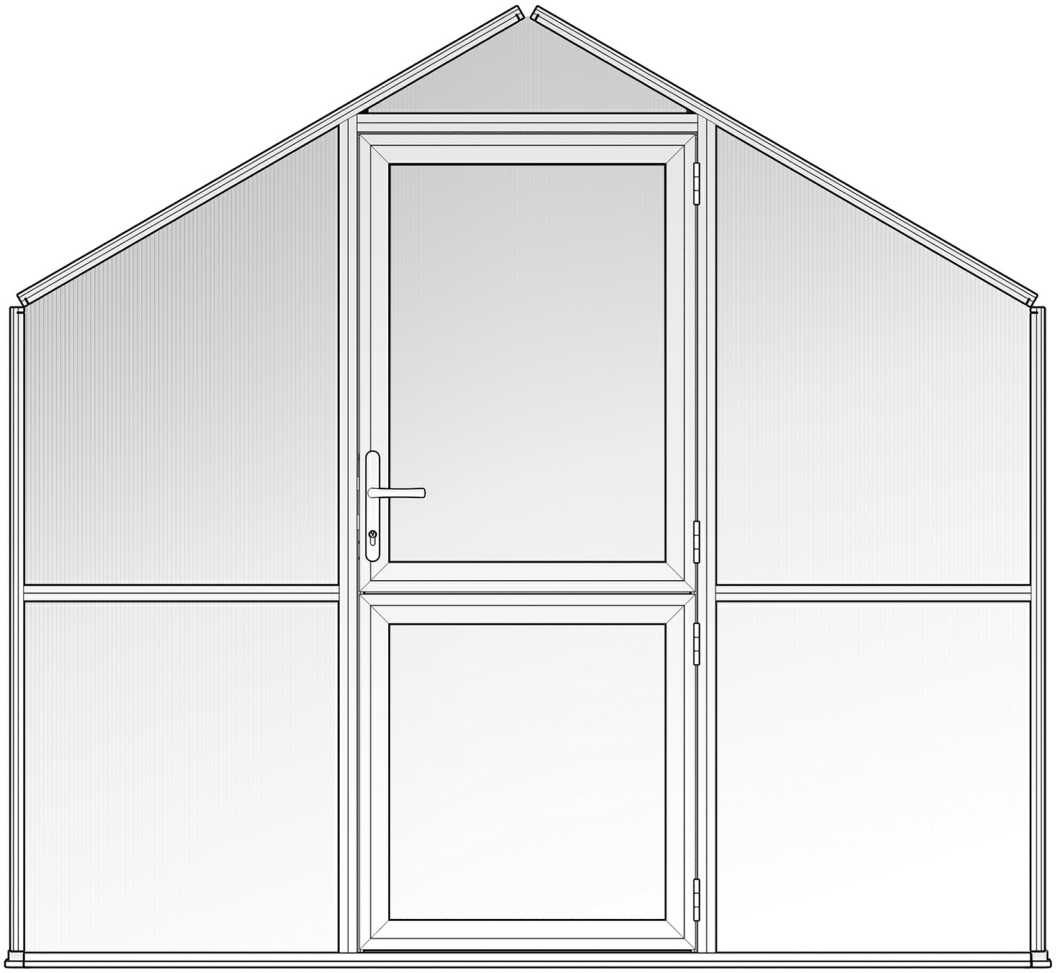

Montage Türgiebel

STAND: 16.02.2016

STÜCKLISTE TÜRGIEBEL

Pos.	Abbildung	Bezeichnung	Serien- / Artikelnummer	Mg.	zusätzliche Informationen
001	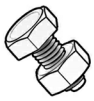	Sechskantschraube M6 x 12 Mutter M6	N001-06-00-12-00-1 N002-06-00-00-00-1	4 4	
002		Linsenkopfschraube 4,2 x 13	N003-42-00-13-00-1	12	
003		Senkkopfschraube 4,2 x 13	N004-42-00-13-00-1	3	
004		Linsenkopfschraube 4,2 x 50		4	
005	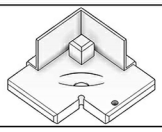	Eckverbinder, Bodenprofil	Z008-08-00-00-00-1	2	
006		Blindstopfen	Z008-07-00-00-00-1	4	
007	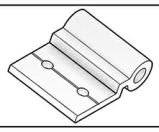	Scharnier	Z003-01-00-00-00-1	4	
008		Scharnierbolzen	Z004-01-00-00-00-1	4	
009	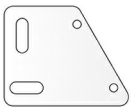	Verbindungsplatte	Z007-01-00-00-00-1	2	
010	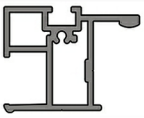	Zargenprofil, Sturz	P065-01-00-00-07-1	1	758 mm
011	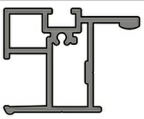	Zargenprofil, Schloss	P065-02-00-00-07-1 P065-04-00-00-07-1	1 1	Tulpe III, 1884 mm Tulpe IV, 2068 mm
012	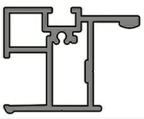	Zargenprofil, Scharnier	P065-03-00-00-07-1 P065-05-00-00-07-1	1 1	Tulpe III, 1884 mm Tulpe IV, 2068 mm
013	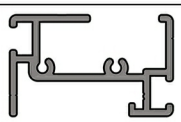	Bodenprofil	P066-01-00-00-07-1 P066-02-00-00-07-1	1 1	Tulpe III, 2226 mm Tulpe IV, 2861 mm
014		Querriegelprofil	P068-01-00-00-07-1 P068-03-00-00-07-1	2 2	Tulpe III, 710 mm Tulpe IV, 1027 mm

STÜCKLISTE TÜRGIEBEL

Pos.	Abbildung	Bezeichnung	Serien- / Artikelnummer	Mg.	zusätzliche Informationen
015		Randsprosse, links (v. Aussen)	P067-02-00-00-07-1	1	1452 mm
016		Randsprosse, rechts (v. Aussen)	P067-01-00-00-07-1	1	1452 mm
017		Ortgangprofil, rechts (v. Aussen)	P067-03-00-00-07-1 P067-05-00-00-07-1	1 1	Tulpe III, 1279 mm Tulpe IV, 1646 mm
018		Ortgangprofil, links (v. Aussen)	P067-04-00-00-07-1 P067-06-00-00-07-1	1 1	Tulpe III, 1279 mm Tulpe IV, 1646 mm
019	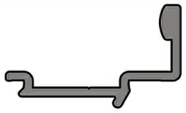	Türanschlag-Profil	P086-01-00-00-00-1	1	762 mm
020		Schließblech	Z100-02-00-00-00-1	1	
021	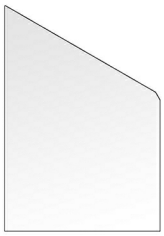	ISO Hohlkammerplatte	V700-07-00-00-17-1 V700-08-00-00-17-1	1 1	Tulpe III, 1071 x 739 mm Tulpe IV, 1255 x 1057 mm
022	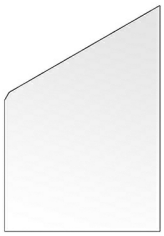	ISO Hohlkammerplatte	V700-05-00-00-17-1 V700-06-00-00-17-1	1 1	Tulpe III, 1071 x 739 mm Tulpe IV, 1255 x 1057 mm
023		ISO Hohlkammerplatte	V700-11-00-00-17-1	1	251 x 762 mm
024	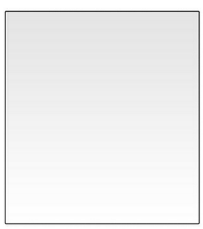	ISO Hohlkammerplatte	V700-03-00-00-17-1 V700-04-00-00-17-1	2 2	Tulpe III, 805 x 739 mm Tulpe IV, 805 x 1057 mm

001

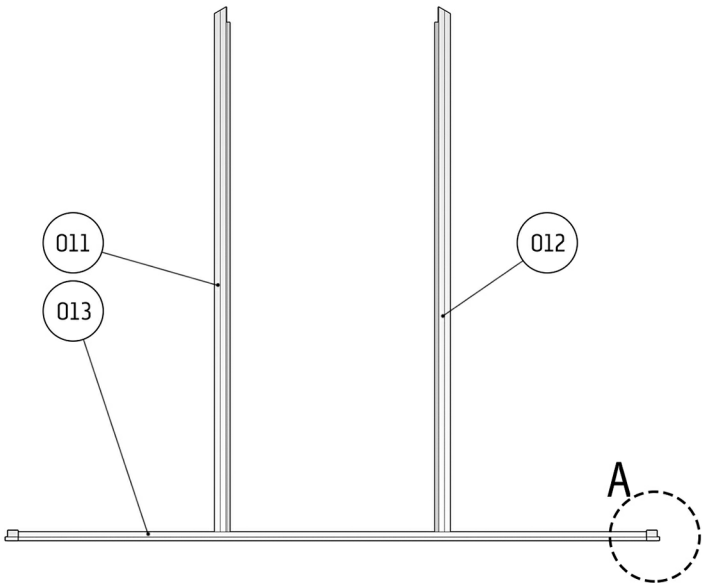

002

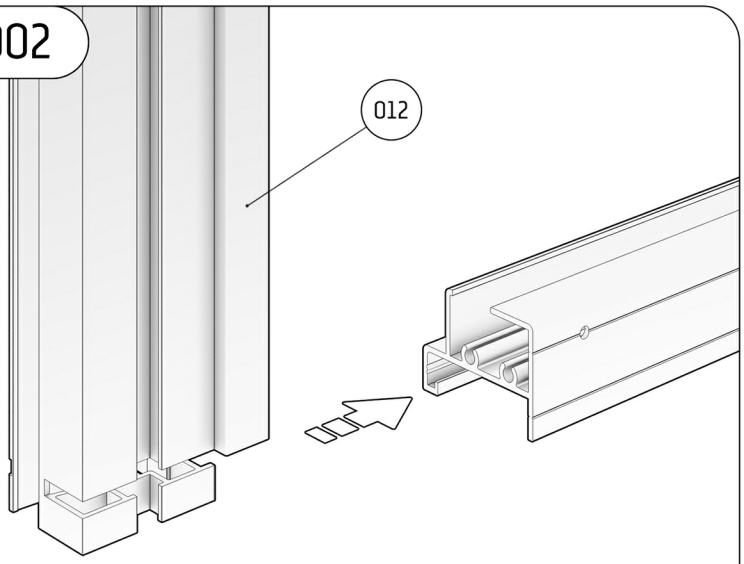

003

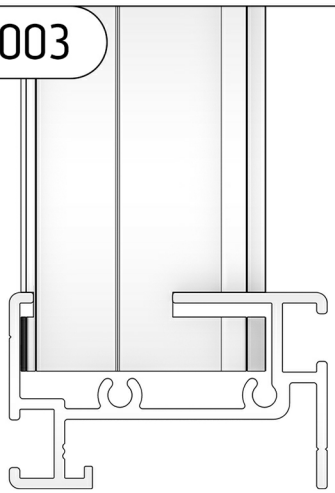

004

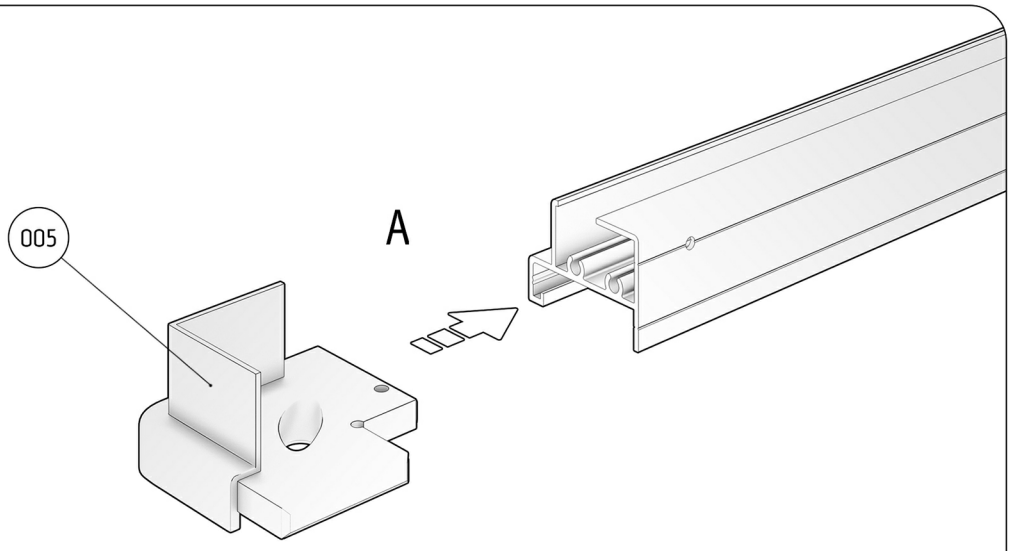

005

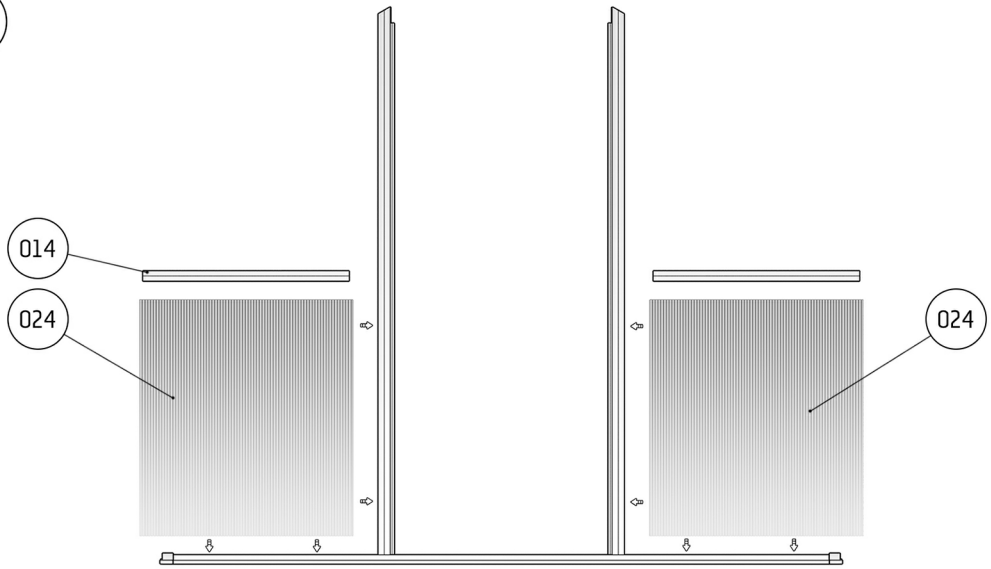

006

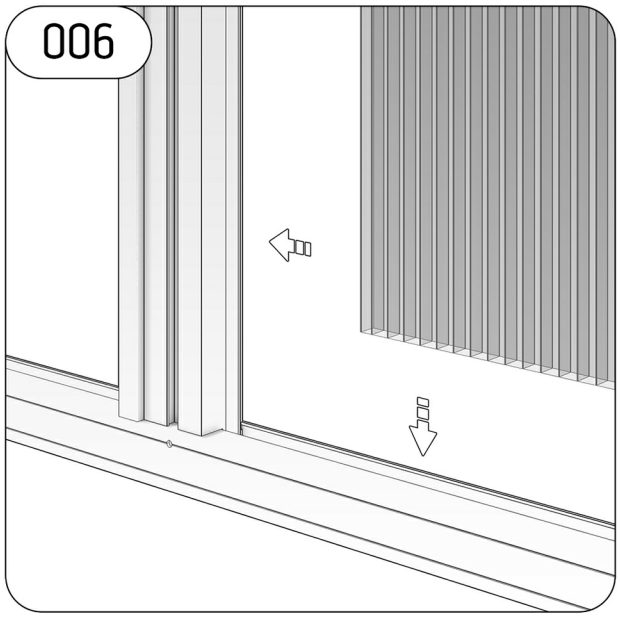

007

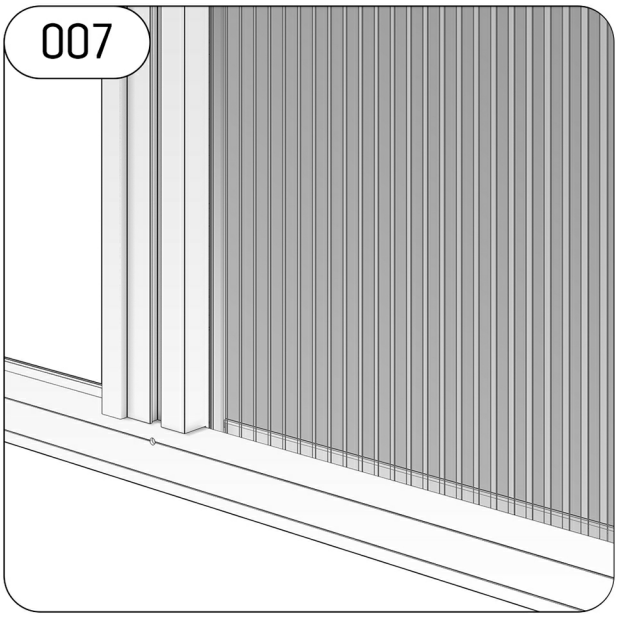

008

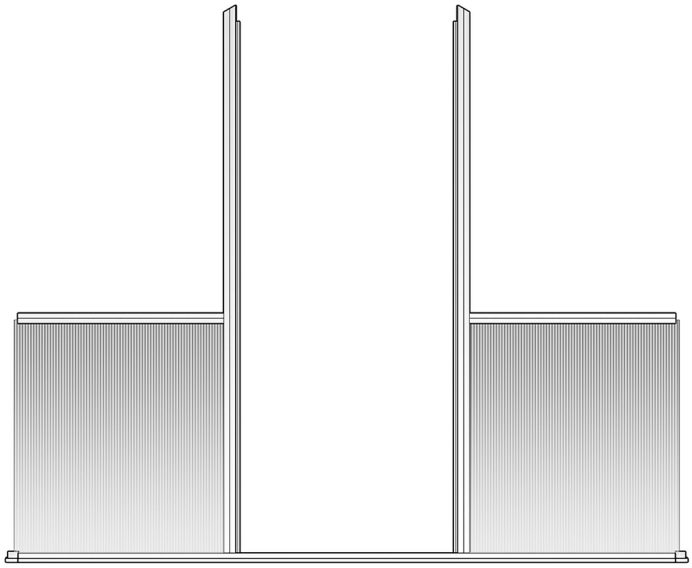

009

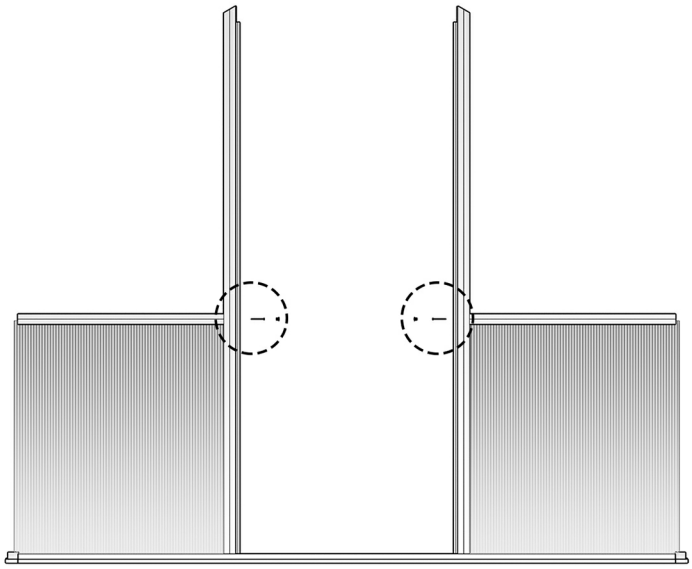

010

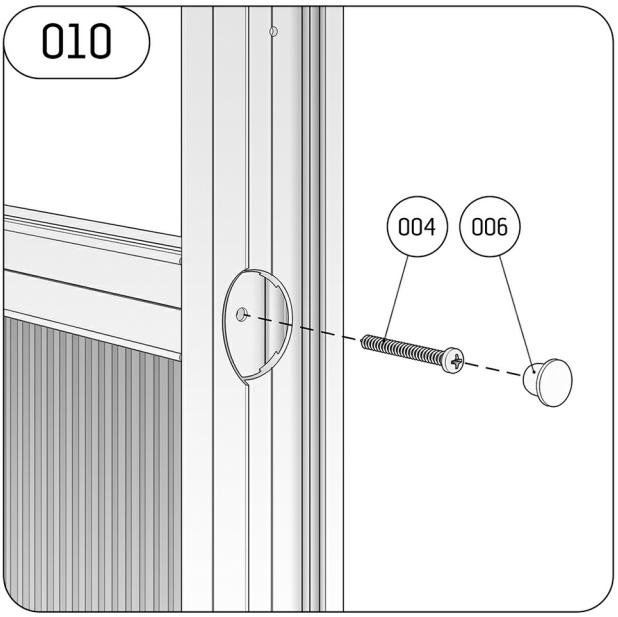

011

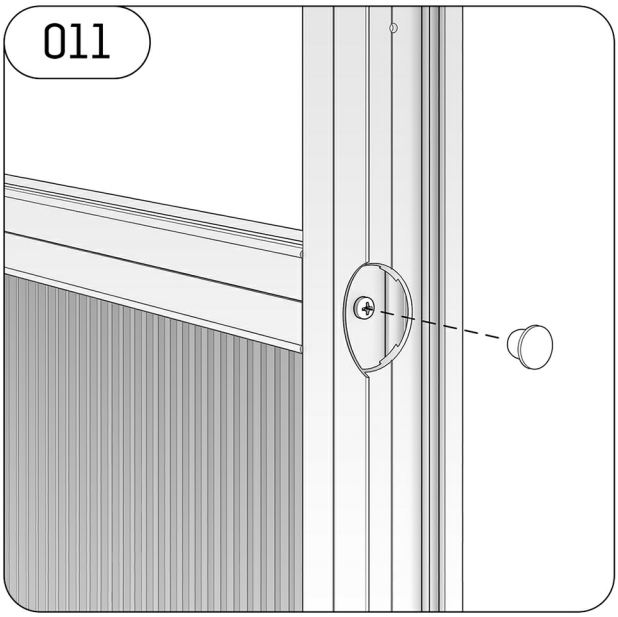

012

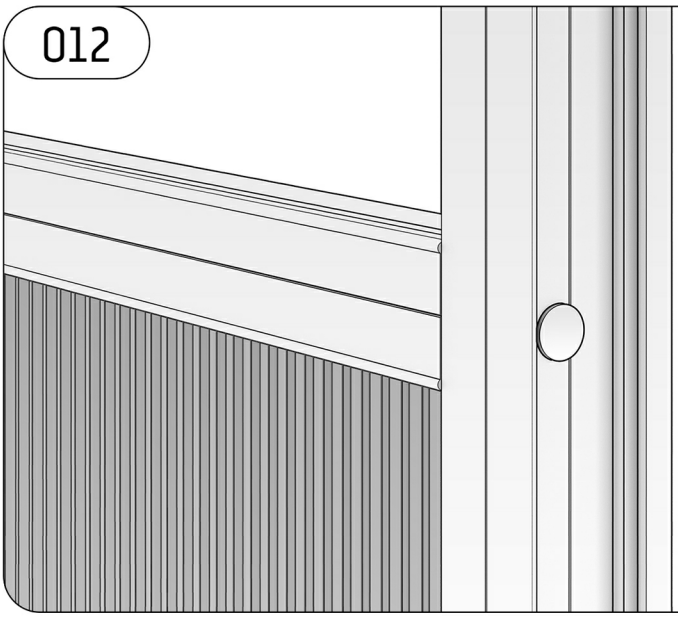

013

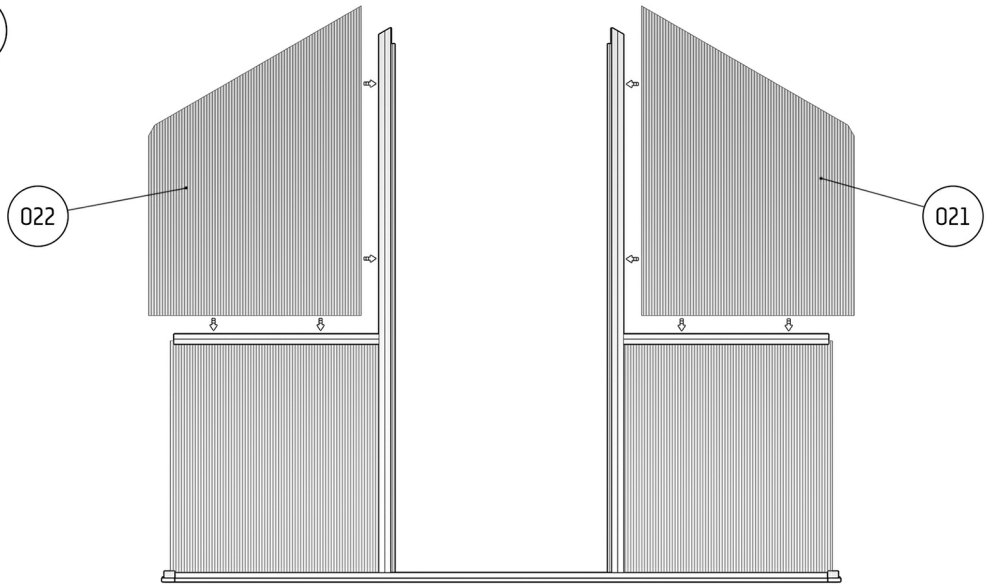

014

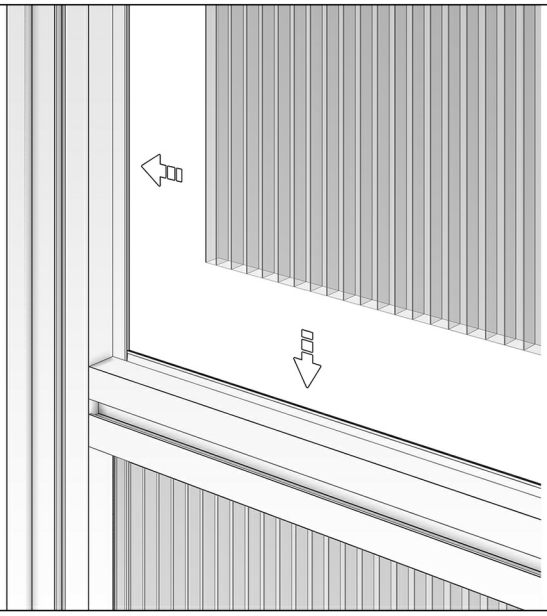

015

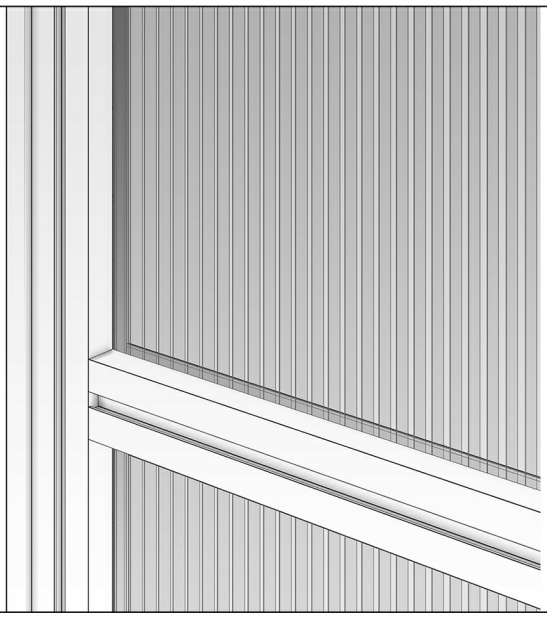

016

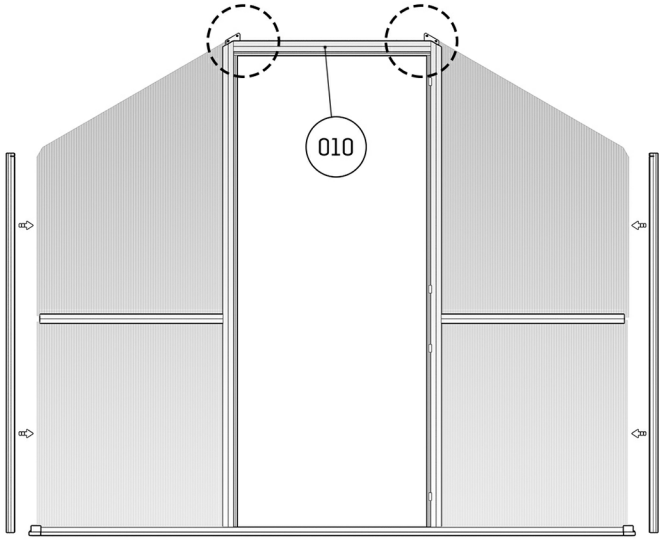

017

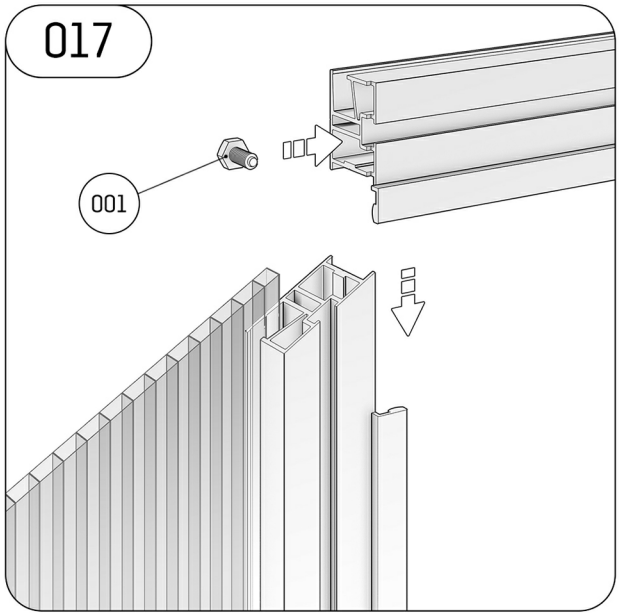

018

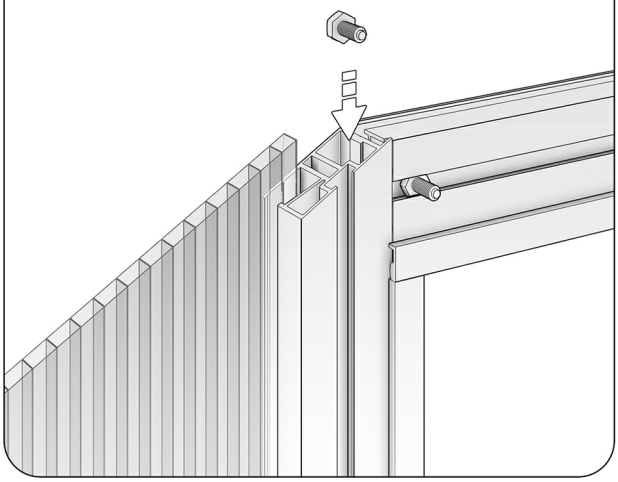

019

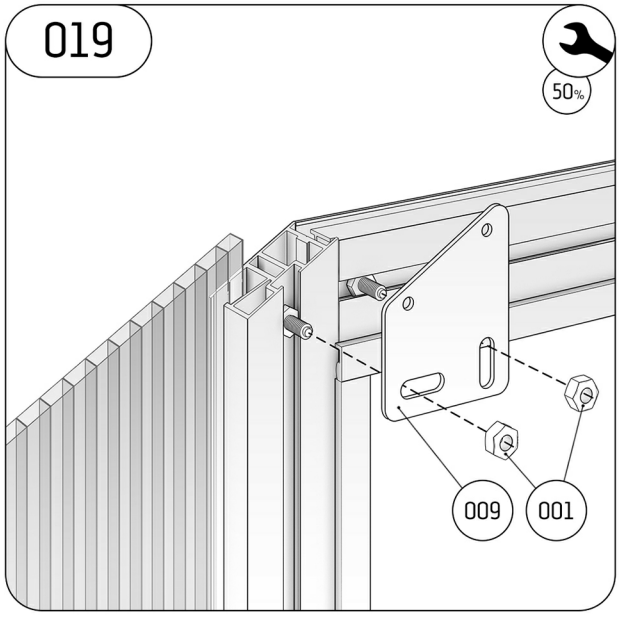

020

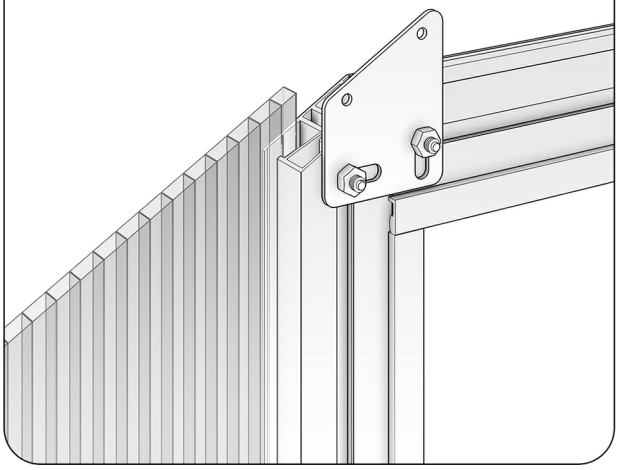

021

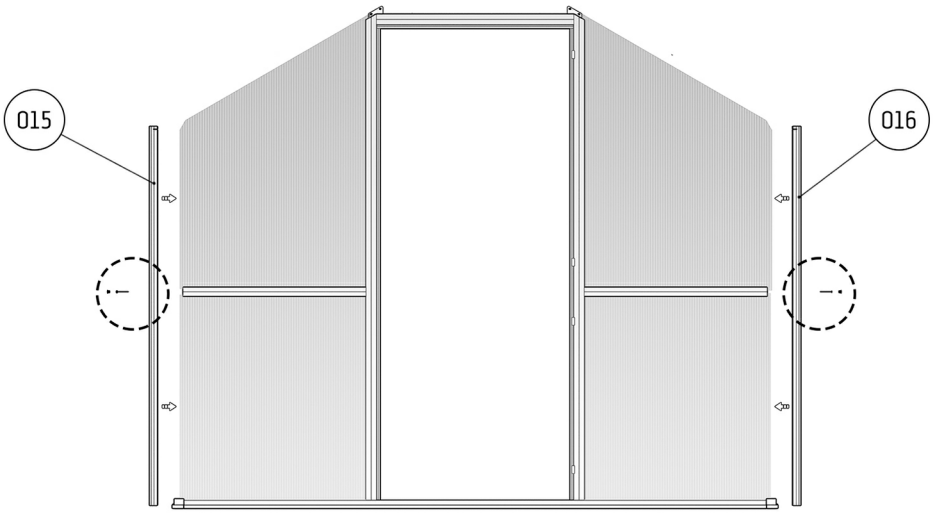

022

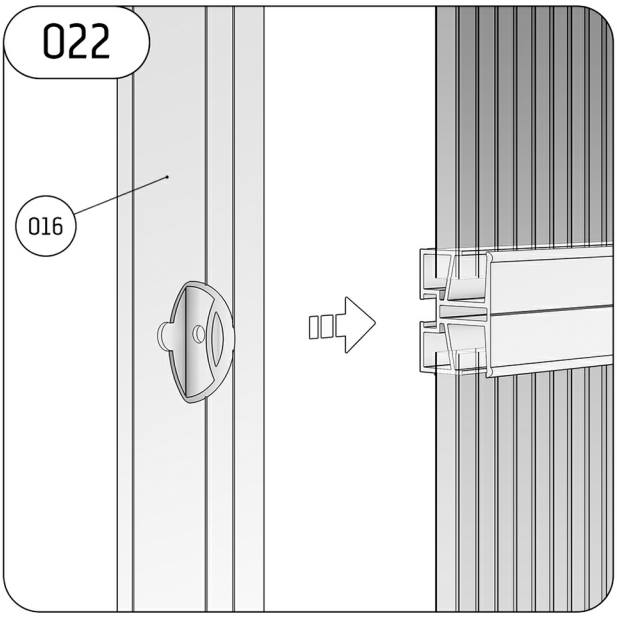

023

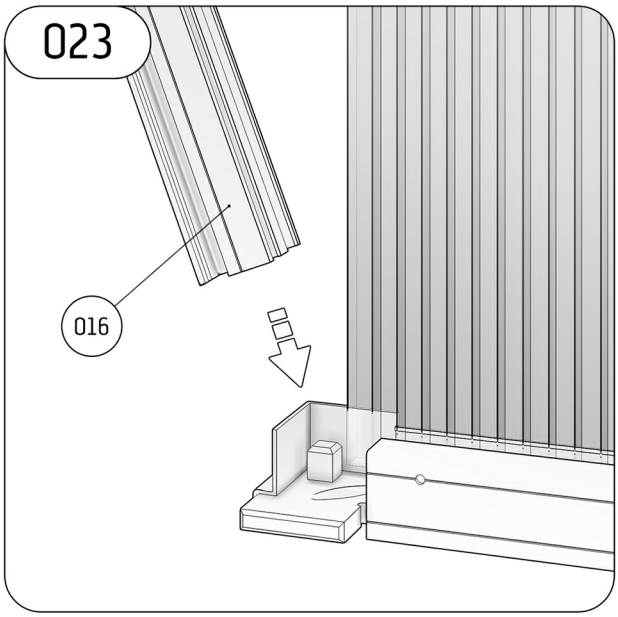

024

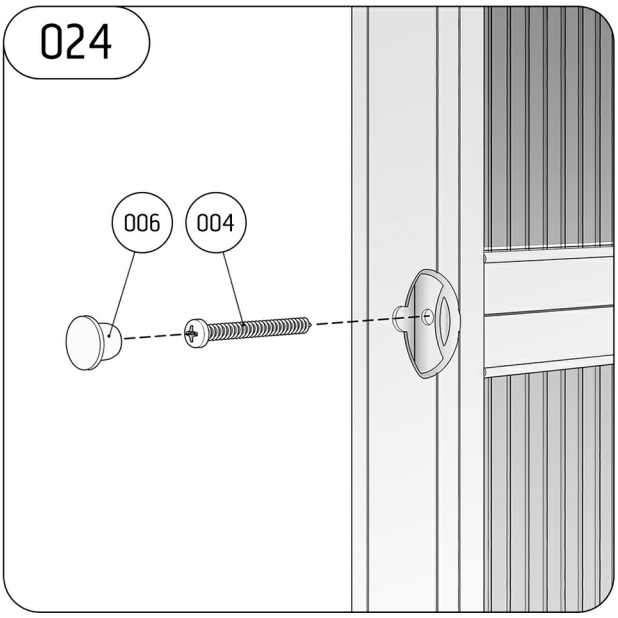

025



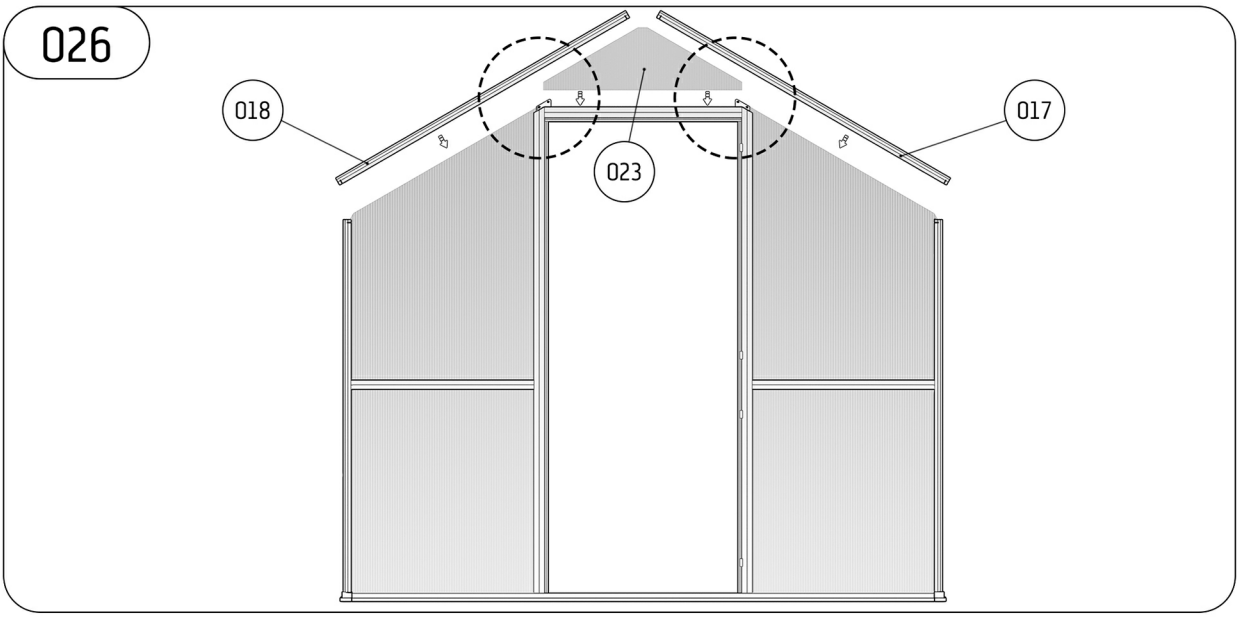
026
018
023
017

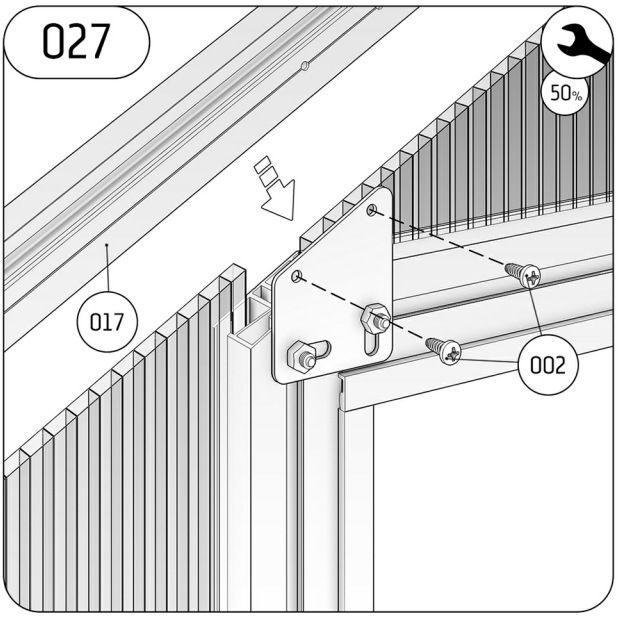
027
50%
017
002


028

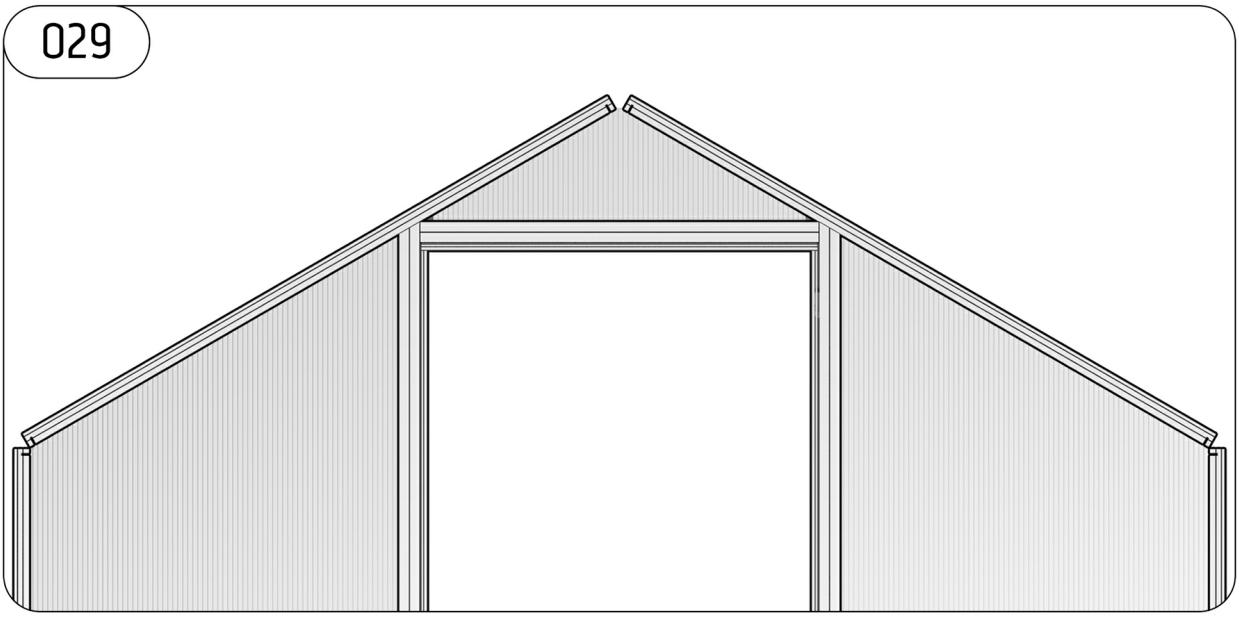
029

030

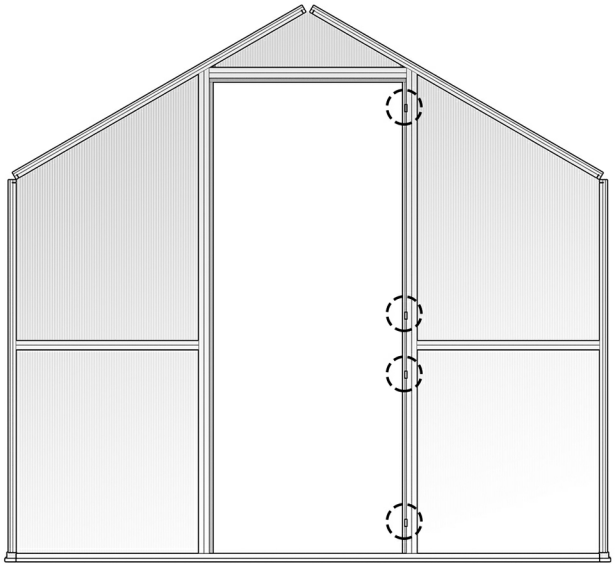

031

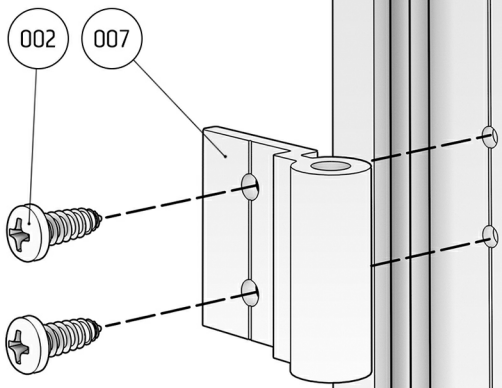

032

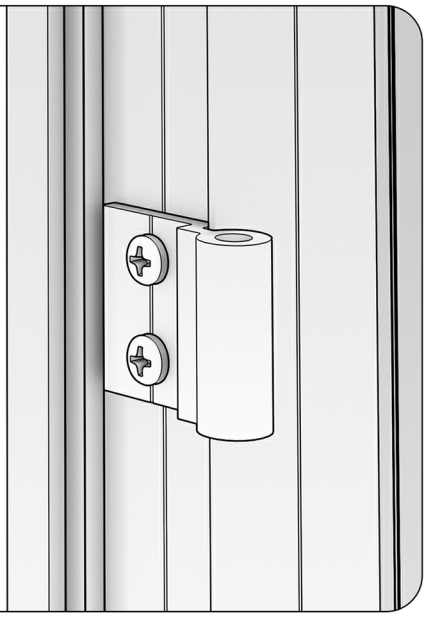

033

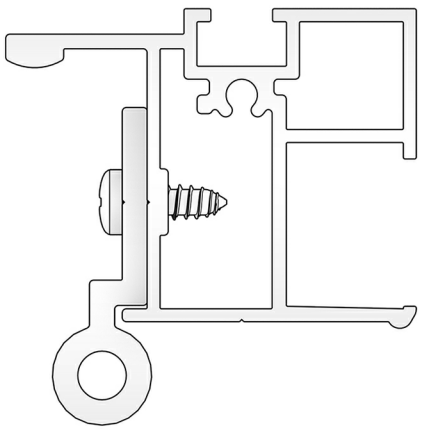

034

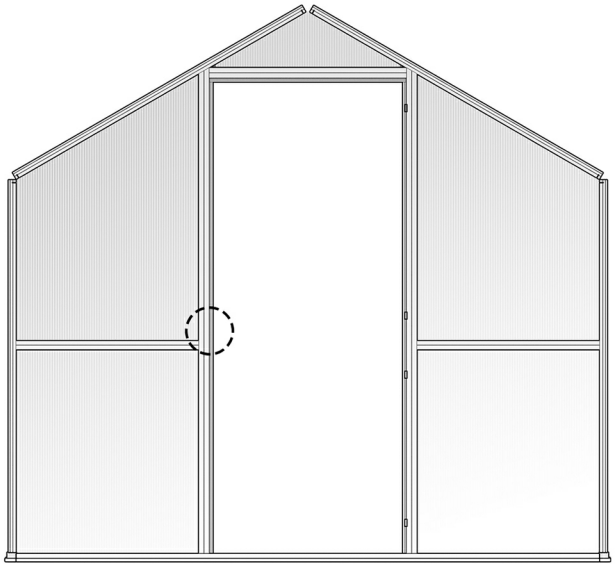

035

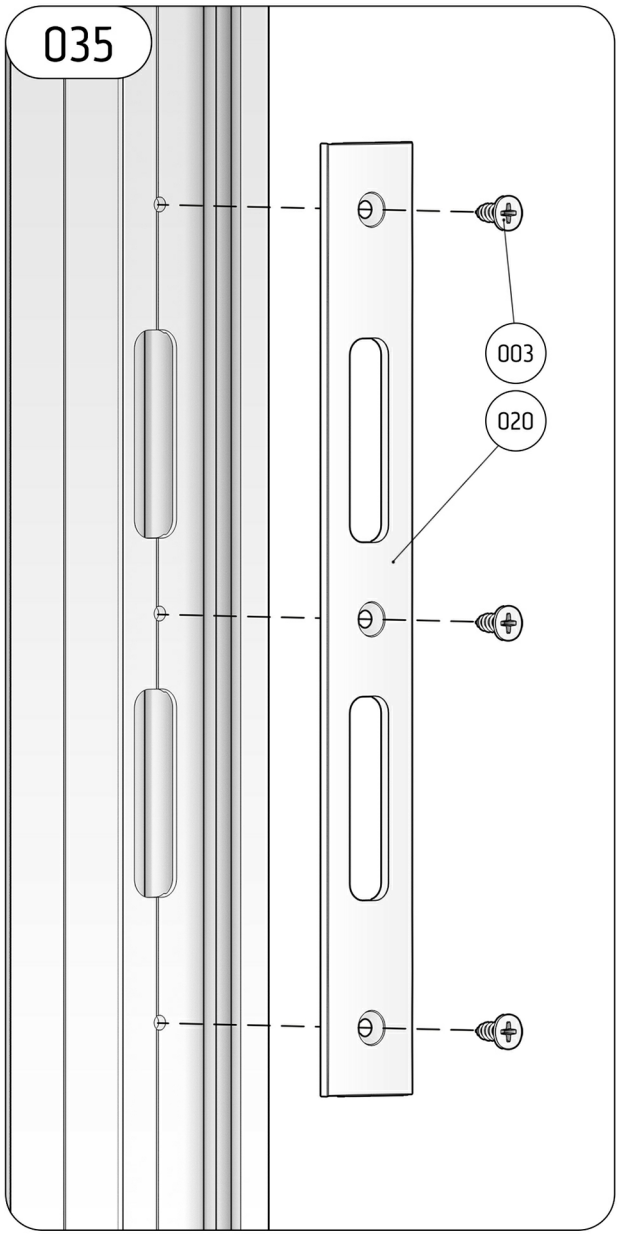

036

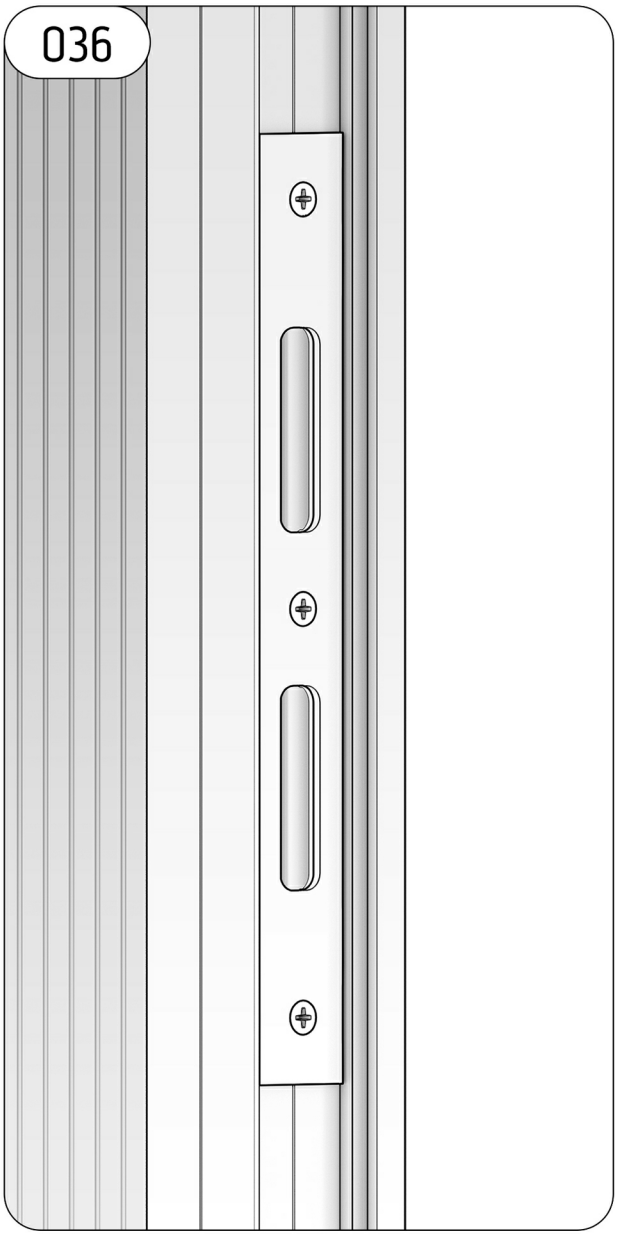

037

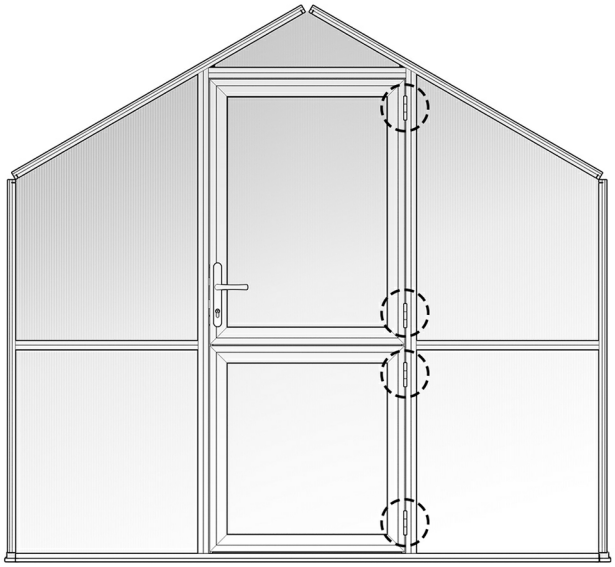

038

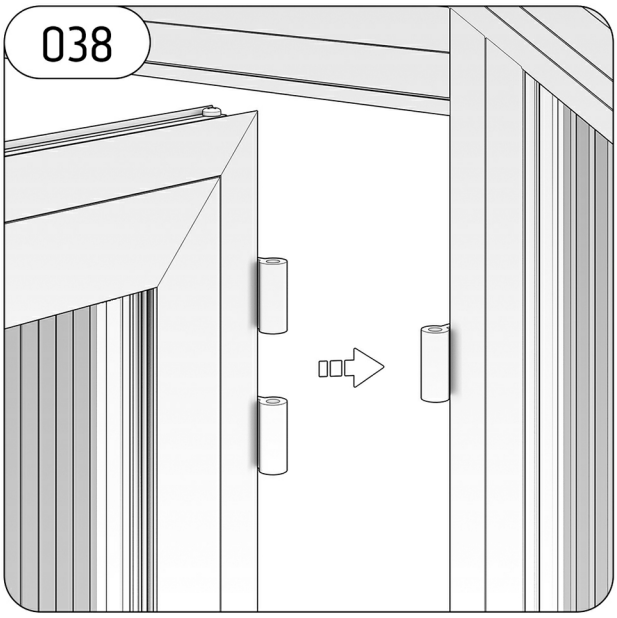

039

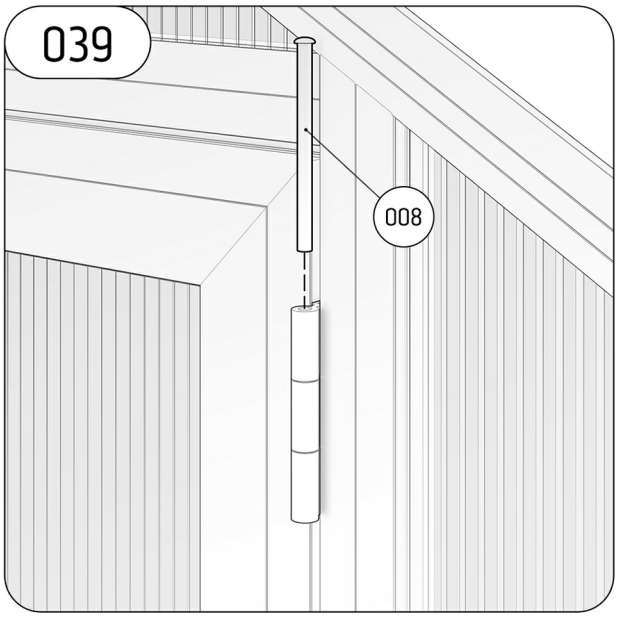

040

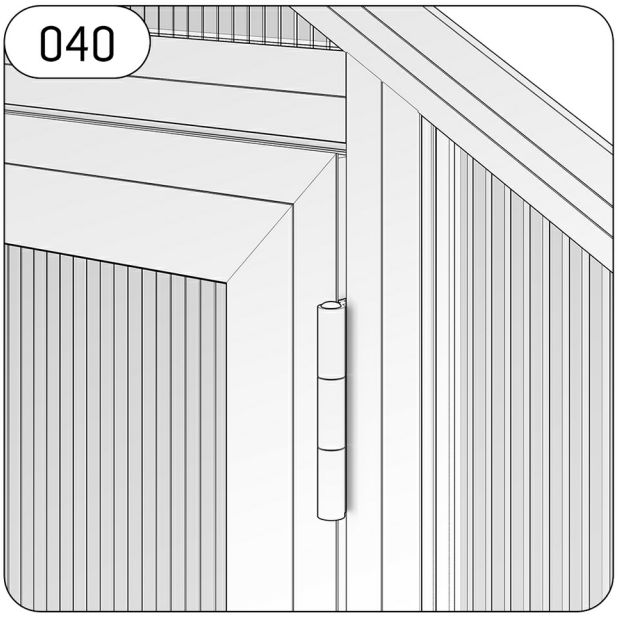

041

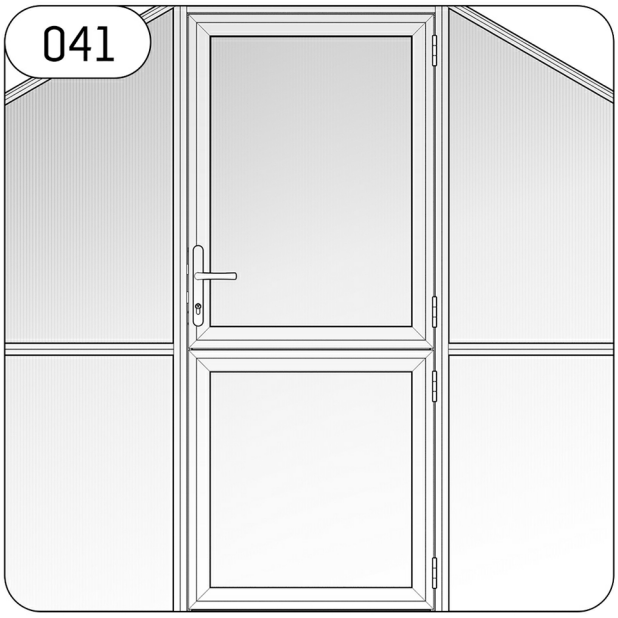

042

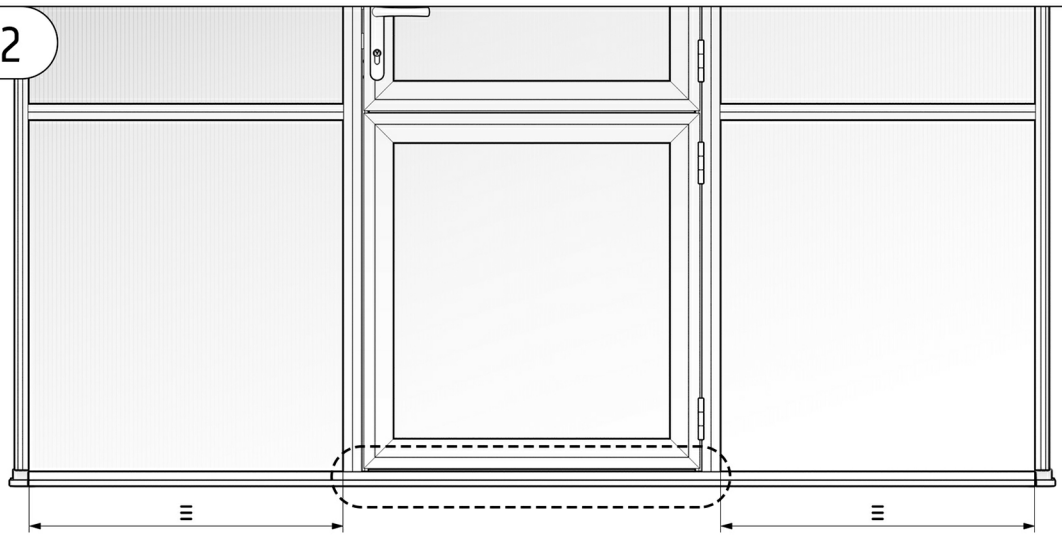

!

043

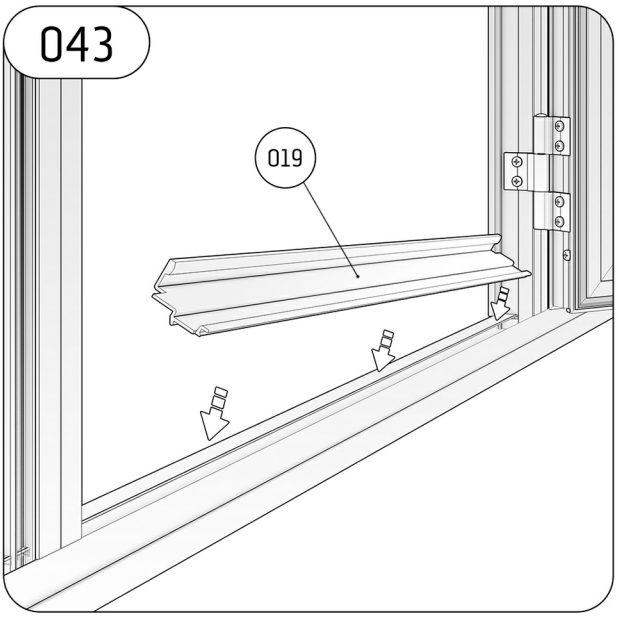

044

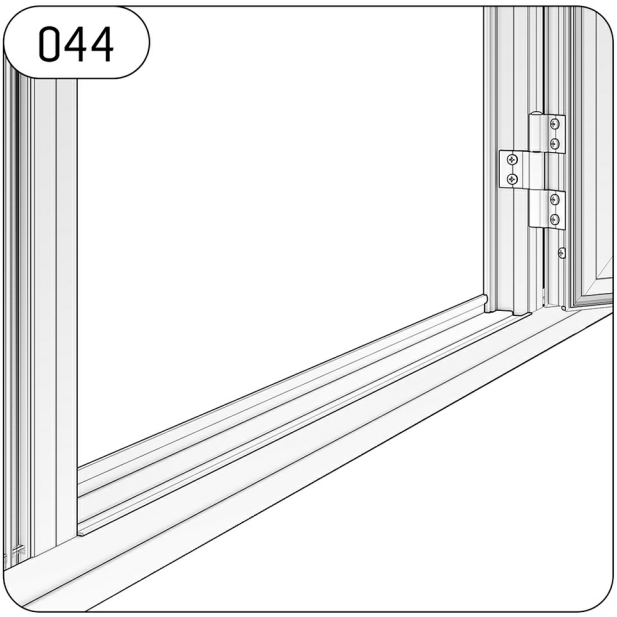

045

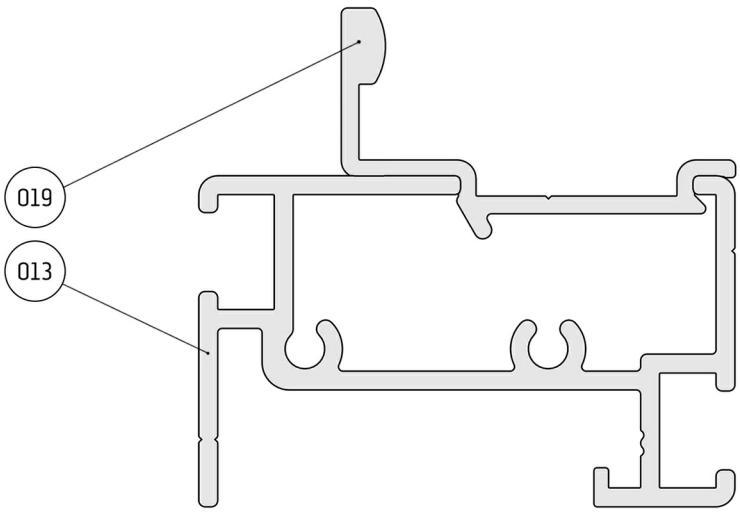

KREATIVE GARTENTECHNIK

Montage

Rückwandgiebel

+

Traufseiten

STAND: 16.02.2016

Profile (Rückwandgiebel und Traufe), Dichtungen

Bitte prüfen Sie, ob alle Teile vorhanden sind.

Übersicht	Pos.-Nr. / Bezeichnung	Benötigte Menge Abmaße [mm] Typ III	Typ IV	Vorhandene Menge
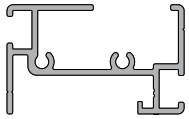	P1.1	**1**	**1**	
	Bodenprofil Giebel	*2226*	*2861*	
	232371			
	P1.2	**1**	**1**	
	Randsprosse links	*1452*	*1452*	
	262710			
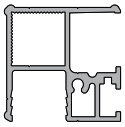	P1.3	**1**	**1**	
	Randsprosse rechts	*1452*	*1452*	
	262710			
	P1.4	**1**	**1**	
	Ortgangprofil links	*1279*	*1646*	
	262710			
	P1.5	**1**	**1**	
	Ortgangprofil rechts	*1279*	*1646*	
	262710			
	P1.9	**2**	**2**	
	Mittelsprosse/Querriegel	*710*	*1027*	
	262735			
	P1.8	**2**	**2**	
	Türzarge oben/Querriegel	*745*	*745*	
	262735			
	P1.6	**1**	**1**	
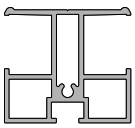	Türzarge links(Rückwand)	*1889*	*2072*	
	262735			
	P1.7	**1**	**1**	
	Türzarge rechts(Rückwand)	*1889*	*2072*	
	262735			
	P3.2	**1**	**1**	
	Querriegel unterhalb Dachf.	*1017*	*1017*	
	262735			

Übersicht	Pos.-Nr. / Bezeichnung	Benötigte Menge Abmaße [mm] Typ III	Typ IV	Vorhandene Menge
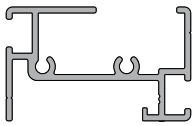	P2.1	**2**	**2**	
	Bodenprofil Seite	*3113*	*4173*	
	232371			
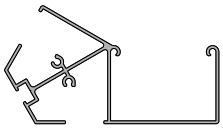	P2.2	**2**	**2**	
	Rinne	*3212*	*4272*	
	41338			
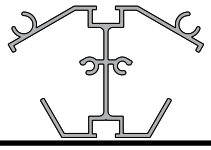	P3.3	**1**	**1**	
	First	*3212*	*4272*	
	41339			
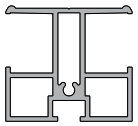	P2.3	**4**	**6**	
	Mittelsprosse Seite	*1444*	*1444*	
	262735			
	P3.1	**4**	**6**	
	Mittelsprosse Dach	*1279*	*1646*	
	262735			
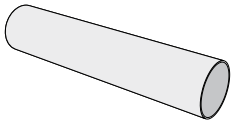		**2**	**2**	
	Fallrohr	*1400*	*1400*	

Übersicht Dichtungen	Pos.-Nr. / Bezeichnung	Benötigte Menge Abmaße [mm] Typ III	Typ IV	Vorhandene Menge
	V23	**3 (6)**	**6 (12)**	
	Keildichtung 3 - 5 mm	*1030*	*1030*	
	9999 0119			
	V23	**2 (4)**		
	Keildichtung 3 - 5 mm	*712*		
	9999 0119			
	V23	**1**	**1**	
	Keildichtung 3 - 5 mm	*760*	*760*	
	9999 0119			

Hinweis: Verwendung siehe Seite 8

Übersicht Zubehörbeutel 1 Hauptkarton	Pos.-Nr. Bezeichnung Art.-Nr.	Benötigte Menge Verwendungszweck	Vorhandene Menge
	V5 Verbindungsplatte 9999 0028	**2** *Ortgang/Türzarge*	
	V10 Verbindungsplatte 9999 0030	**2** *Querriegel*	
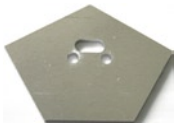	V11 First-/Rinnenabdeckung 9999 0075	**2**	
	V138 Rinnenendblech 9999 0217	**4**	
	V4 Verbindungsplatte 9999 0031	**2** *Quersprosse/Dachfenster*	
	V12 Winkel-Bodenprofil 9999 0072	**4**	
	S9 Linsenkopfschraube 4,2 x 13 9999 0144	**14**	
	S64 Linsenkopfschraube 4,2 x 50 9999 0148	**4** *Giebel*	
	S27 Linsenkopfschraube 4,8 x 16 9999 0149	**2** *Fallrohrhalter (Winkel)*	
	S12 Sechskantschraube M6 x 12 9999 0124	**26**	
	S1 Mutter M6 9999 0128	**24**	
	S15 Hammerkopfschraube M6 x 16 9999 0063	**10**	

Übersicht Befestigungswinkel	Pos.-Nr. Bezeichnung Art.-Nr.	Benötigte Menge Verwendungszweck	Vorhandene Menge
	V15 Befestigungswinkel gekröpft 9999 0207	**10** *Befestigung auf bauseitigem Fundament*	
	S12 Sechskantschraube M6 x 12 9999 0124	**10**	
	S1 Mutter M6 9999 0128	**10**	

Übersicht Zubehörbeutel Hauptkarton	Pos.-Nr. Bezeichnung Art.-Nr.	Benötigte Menge Verwendungszweck	Vorhandene Menge
	S21 Blindstopfen Ø10 9999 0097	**2** *zum Abdichten der Randsprosse*	
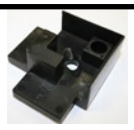	V88 Eckverbinder Bodenprofil 9999 0004	**2** *für 16 mm Verglasung*	
	V137 Rinnenablauf 9999 0216	**2** *schraubbar*	
	V55 Fallrohrhalter 9999 0027	**2**	

Montage Rückwandgiebel

Bei Verwendung eines Fundamentrahmens diesen vorab am Bodenprofil montieren. Siehe Seite 9 ff.

Ansicht von außen

Schritt 1

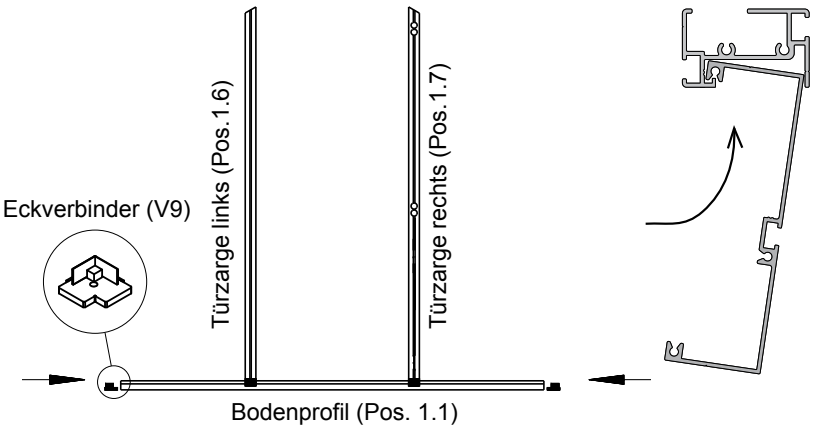

´Zunächst schieben Sie bitte die Türzarge links (Pos. 1.6) und die Türzarge rechts (Pos. 1.7) in das Bodenprofil. Die Schräge muss hierbei nach außen zeigen. Anschließend je eine Sechskantschraube M6 x 12 in die Innennut am Ende des Bodenprofils einschieben. Dann die Eckverbinder (V9) auf das Bodenprofil aufstecken.

Schritt 2

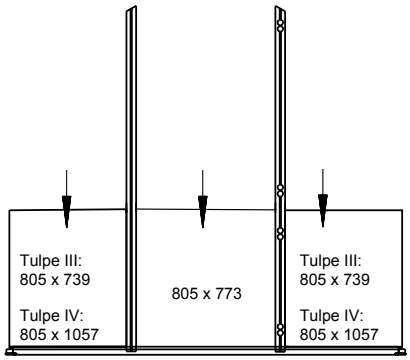

Jetzt schieben Sie die dafür vorgesehenen Hohlkammerplatten ein.

Schritt 3

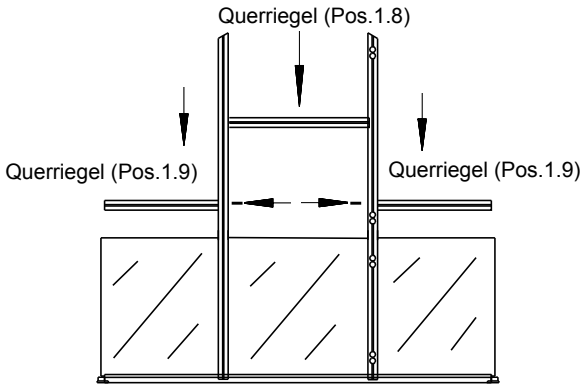

Nun werden die beiden Querriegel (Pos. 1.9) von oben auf die Verglasung gesteckt und seitlich von Innen mit den Linsenkopfschrauben 4,2 x 50 verschraubt.

Schieben Sie vor der Montage des Querriegels (Pos. 1.8) 4 Schrauben M6 x 12 (S12) in die Profilnut und je eine Schraube M6 x 12 in die Profilnut des Querriegels (Pos. 1.9) und in die Zargen.

Den Querriegel (Pos. 1.8) setzen Sie nun auf die mittige Verglasung. Fixierung erfolgt durch die Verbin dungsplatten (V10) -> siehe Schritt 6

Schritt 4

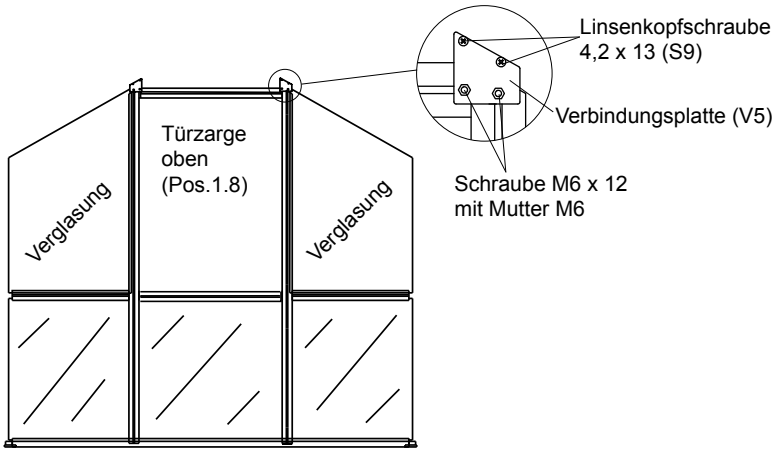

Bevor die Verbindungsplatte (V5) mit der Türzarge oben (Pos. 1.8) verschraubt wird, schieben Sie jeweils eine weitere Schraube in die senkrechten Türzargen (Pos. 1.6/1.7) und zwei Schrauben M6 x 12 (S12) ein.in die Türzarge oben (Pos. 1.8)

Schritt 5

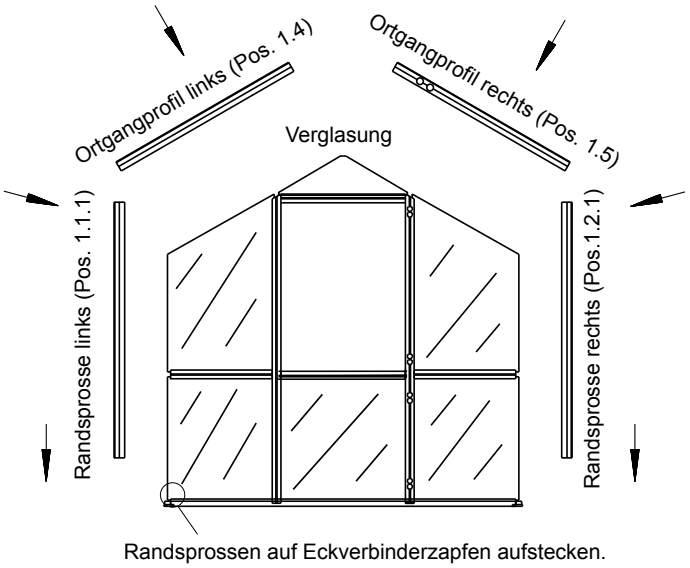

Auf den Vierkantzapfen des Eckverbinders werden die Randsprossen (Pos. 1.2/1.3) gesteckt.
Kleine dreieckige Verglasung auf der Türzarge (Pos. 1.8) positionieren.

Das Ortgangprofil wird mittels Verbindungsplatte (V5) mit der Türzarge verschraubt. An der Randsprosse benötigen Sie dafür je 2 Linsenkopfschrauben 4,2 x 13 (S9), an der Türzarge die eingeschobenen Sechskantschrauben M6 x 12.

Schritt 6

Ansicht von innen

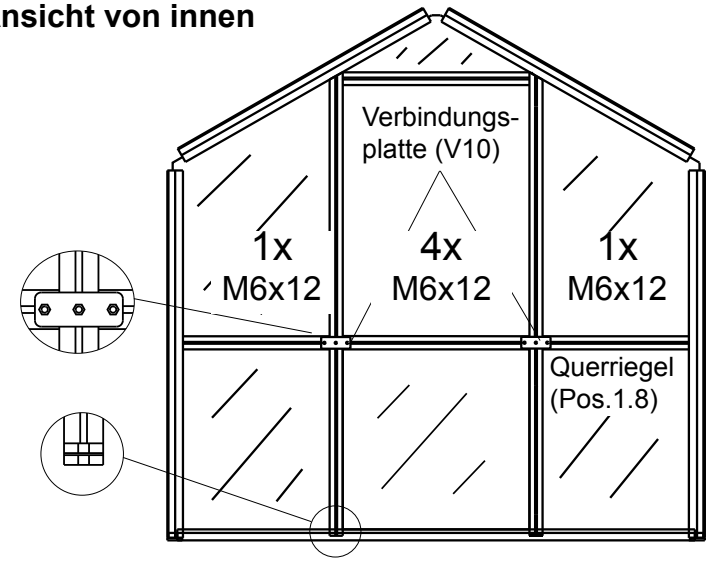

Den Querriegel (Pos. 1.9) seitlich von außen mit den Linsenkopfschrauben 4,2 x 50 (S64) befestigen.

Wenn noch nicht erfolgt, dann bitte jetzt die Verbindungsplatten (V10) festziehen, damit auch der mittlere Querriegel (Pos. 1.8) fixiert ist.

Montage Traufe

Info

Bei Verwendung eines Fundamentrahmens diesen vorab am Bodenprofil montieren. Siehe Seite 8 ff.

Schritt 1

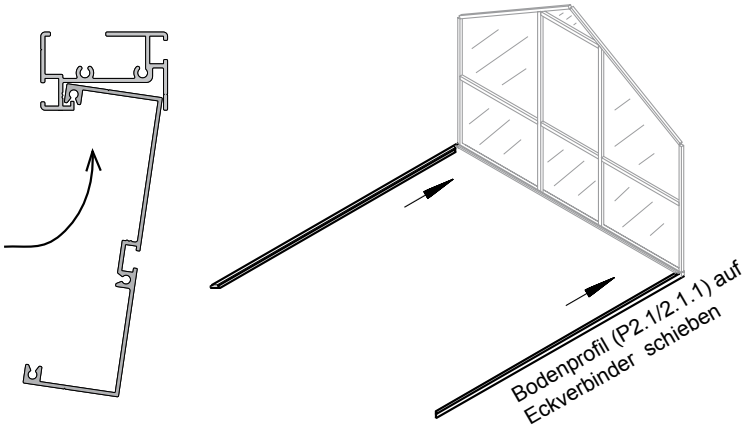

Jetzt brauchen Sie mehrere Hände oder entsprechende Hilfsmittel.

Am Ende des Bodenprofils je eine Sechskantschraube M6 x 12 einschieben.
Giebel aufrichten, festhalten oder sicher abstützen.Nun die seitlichen Bodenprofile auf den Eckverbinder des Giebels aufstecken.

Schritt 2

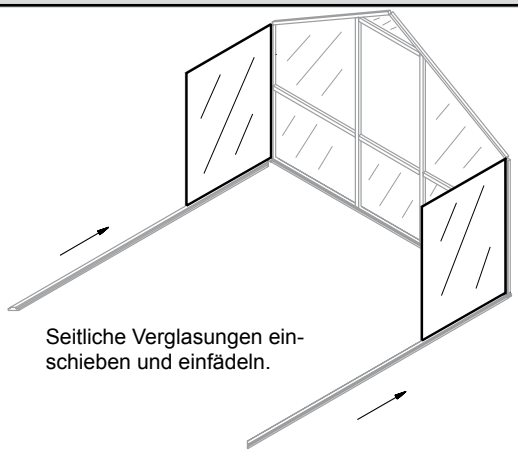

Die Seitenverglasung in das Bodenprofil und Randprofil einschieben und einfädeln.

Schritt 3

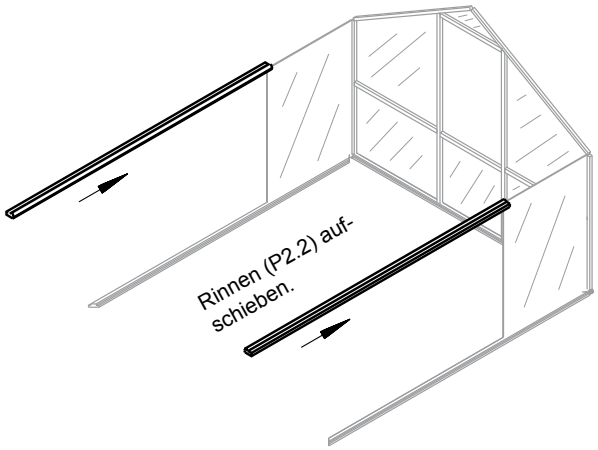

Jetzt die Rinnenprofile bis zum Giebel auf die Verglasung aufschieben.

Schritt 4

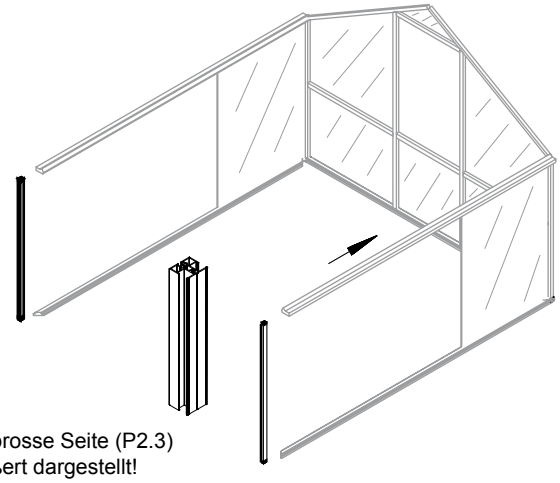

Mittelsprosse Seite (P2.3)
vergrößert dargestellt!

Die Mittelsprosse Seite (P2.3) oben in das Rinnenprofil und unten in das Bodenprofil bis zur Verglasung einschieben. Dort wird die Scheibe „eingefädelt“.

Gegebenenfalls Kunststoffhammer und Kantholz zu Hilfe nehmen.

Schritt 5

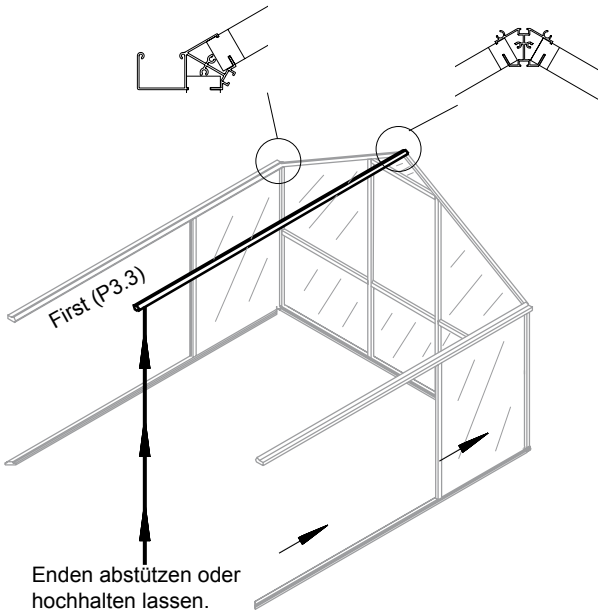

Enden abstützen oder
hochhalten lassen.

Das Firstprofil (P3.3) nun in die vorhandenen Nuten/Schlitze der Giebel einführen, so dass das Profil vorne bündig ist.

<u>Tipp:</u>
Stützen Sie das Firstprofil ab oder lassen Sie es hochhalten!

Schritt 6

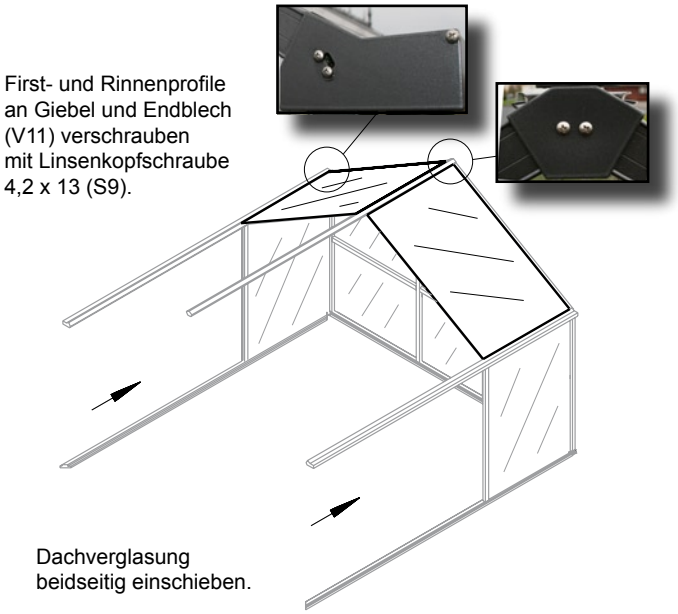

First- und Rinnenprofile
an Giebel und Endblech
(V11) verschrauben
mit Linsenkopfschraube
4,2 x 13 (S9).

Dachverglasung
beidseitig einschieben.

Verschrauben Sin nun die Endbleche (V11) mit den Linsenkopfschrauben 4,2 x 13 (S9).

! *Legen Sie nun den Sitz des Dachfensters fest, da ein späteres Einschieben des Fensters nicht mehr möglich ist!*

Nehmen Sie jetzt die Dachscheibe und schieben diese in das Rinnenprofil und das Ortgangprofil. Anschließend folgt die Dachsprosse.

Schritt 7

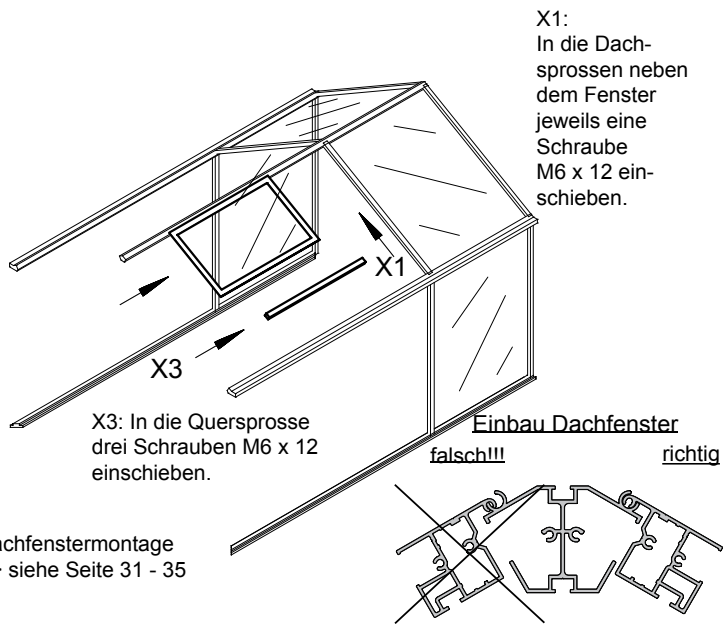

Dachfenstermontage
--> siehe Seite 31 - 35

Nachdem Sie eine Dachsprosse eingeschoben haben, setzen Sie die Verglasung unterhalb des Dachfensters ein.
Zusätzlich wird eine Schraube M6 x 12 in die Sprossen neben dem Dachfenster eingeschoben.

Die Quersprosse wird auf die Verglasung unterhalb des Dachfensters gesetzt. In diese Querspros-sen werden 3 Schrauben M6 x 12 eingeschoben.

Nun können Sie das Dachfenster einsetzen.

Schritt 8

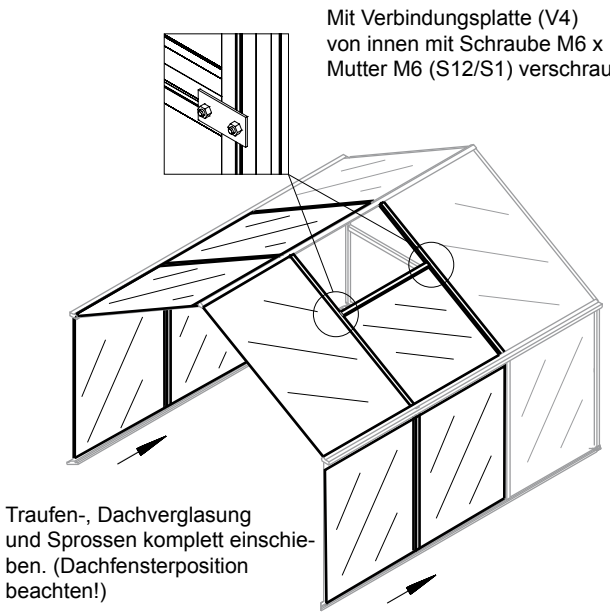

Zur Befestigung der Querspros-sen verwenden Sie die Verbindungsplatte (V4). Diese wird mit den Sechskantschrauben M6 x 12 verschraubt.

Fügen Sie nun die restlichen Scheiben ein.

Schritt 9

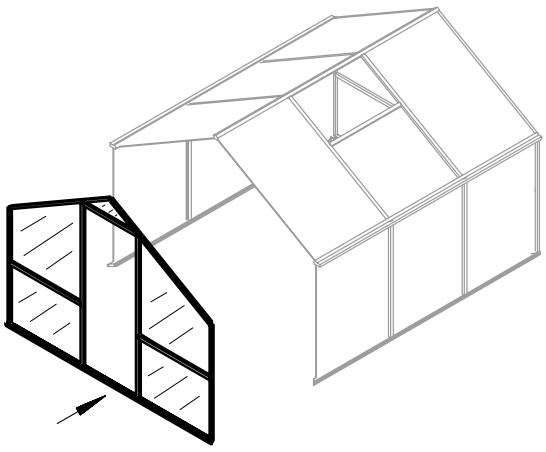

Der zweite Giebel wird genau wie der erste Giebel montiert.

Schieben Sie nun am Ende des Bodenprofils je eine Schraube M6 x 12 ein.
Zur Sicherung des Bodenprofils muss jetzt der Winkel (V12) auf die Sechskantschrauben gesteckt und verschraubt werden.

Türgiebel vorstecken und verschrauben.

Schritt 10	
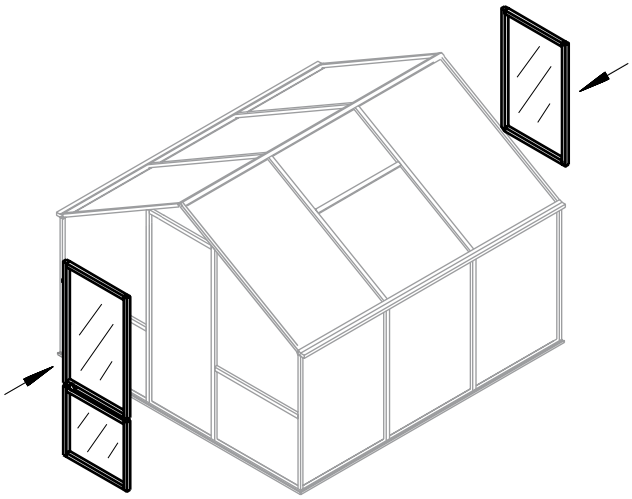	Wenn Sie dies nicht bereits getan haben, setzen Sie nun die Tür (S. 57) und das Rückwandfenster ein.



Montage Fallrohr



Das Fallrohr wird auf den schon montierten Fallrohrstutzen aufgeschoben.
Der Fallrohrhalter wird mit der Sechskantschraube M6 x 16 am Winkel angebracht.



Befestigen Sie nun den Winkel mit den Linsenkopfschrauben (S27) am Gewächshaus.
Dafür ist eine Bohrung Ø 4 mm erforderlich.

Klemmen Sie das Fallrohr an den Fallrohrhalter.



KREATIVE GARTENTECHNIK

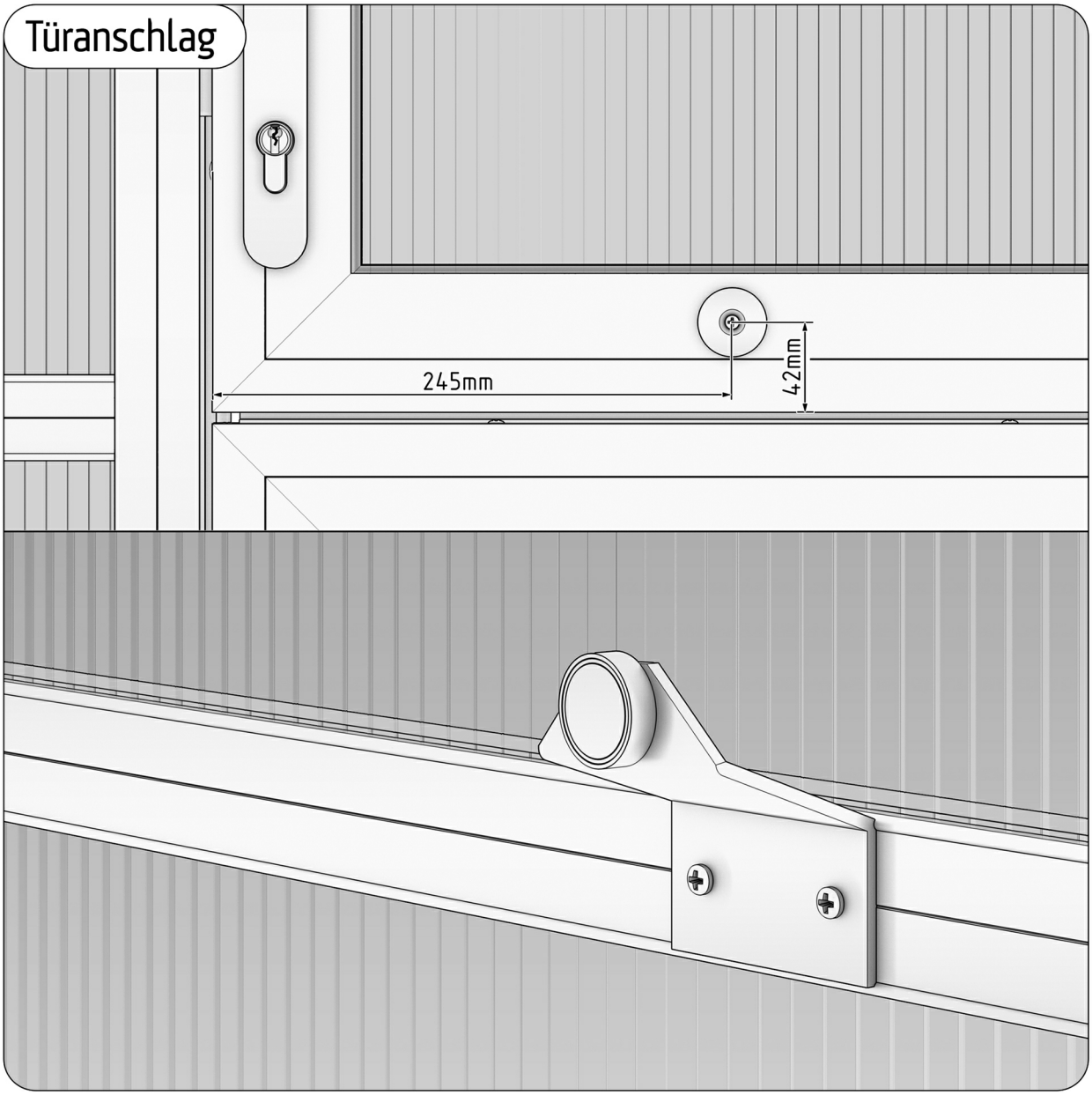

Montage Türfeststeller

STAND: 03.05.2016

STÜCKLISTE TÜRANSCHLAG

Pos.	Abbildung	Bezeichnung	Serien- / Artikelnummer	Mg.	zusätzliche Informationen
001		Winkelblech	Z010-03-00-00-00-1	1	
002		Magnet	Z016-01-00-00-00-1	1	
003		Bohrschraube	N005-35-00-13-00-1	3	
004		Kontaktplatte, Magnet	Z015-01-00-00-00-1	1	
005		Mutter M6	N002-06-00-00-00-1	1	

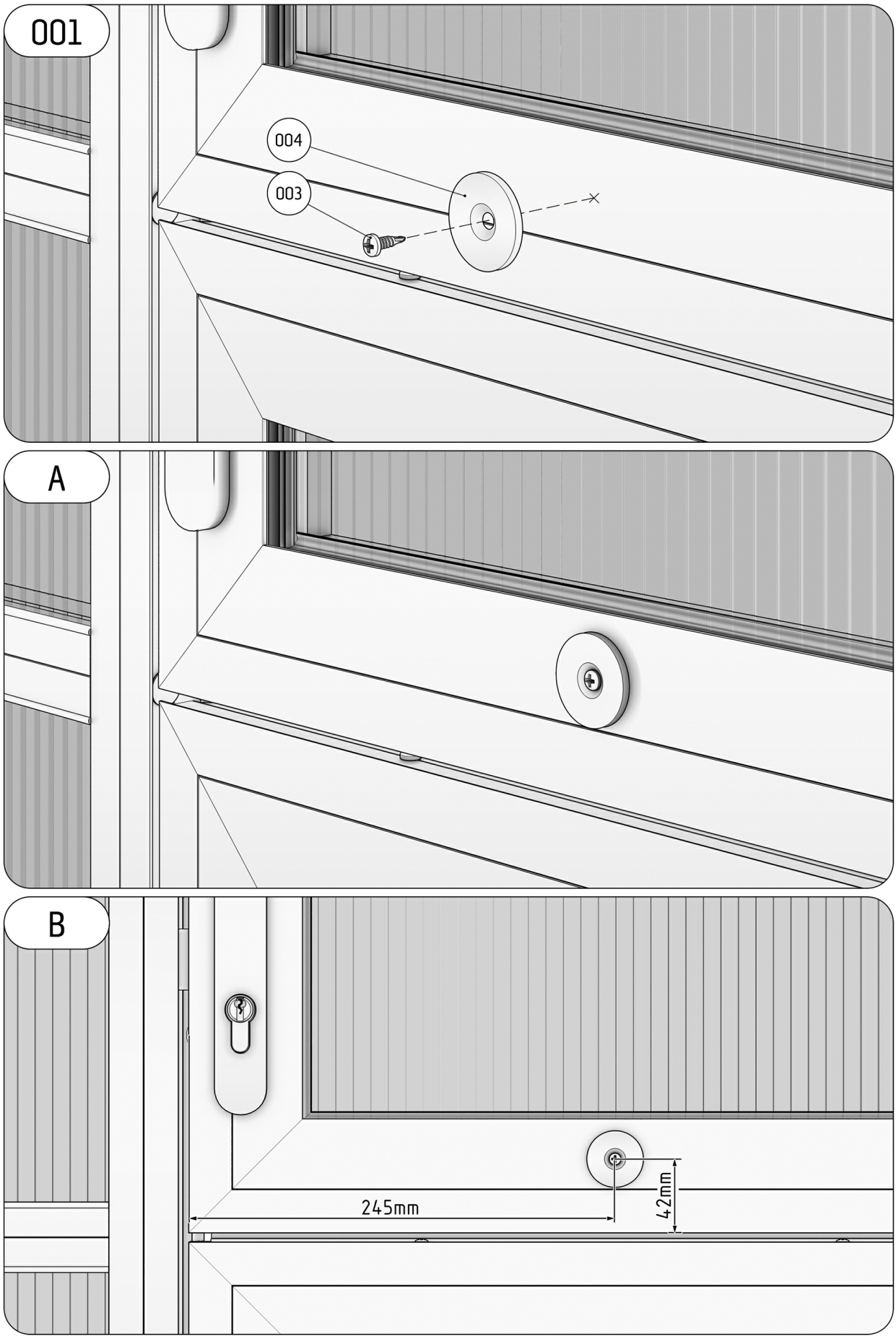
001
004
003
A
B
245mm
42mm

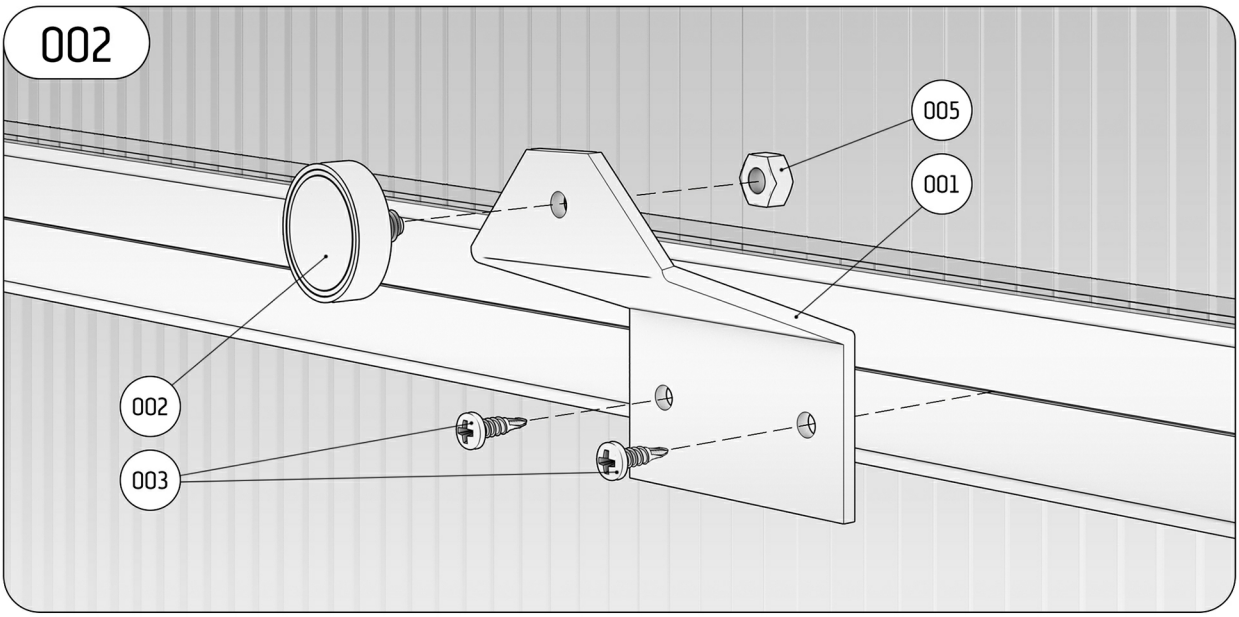
002
005
001
002
003

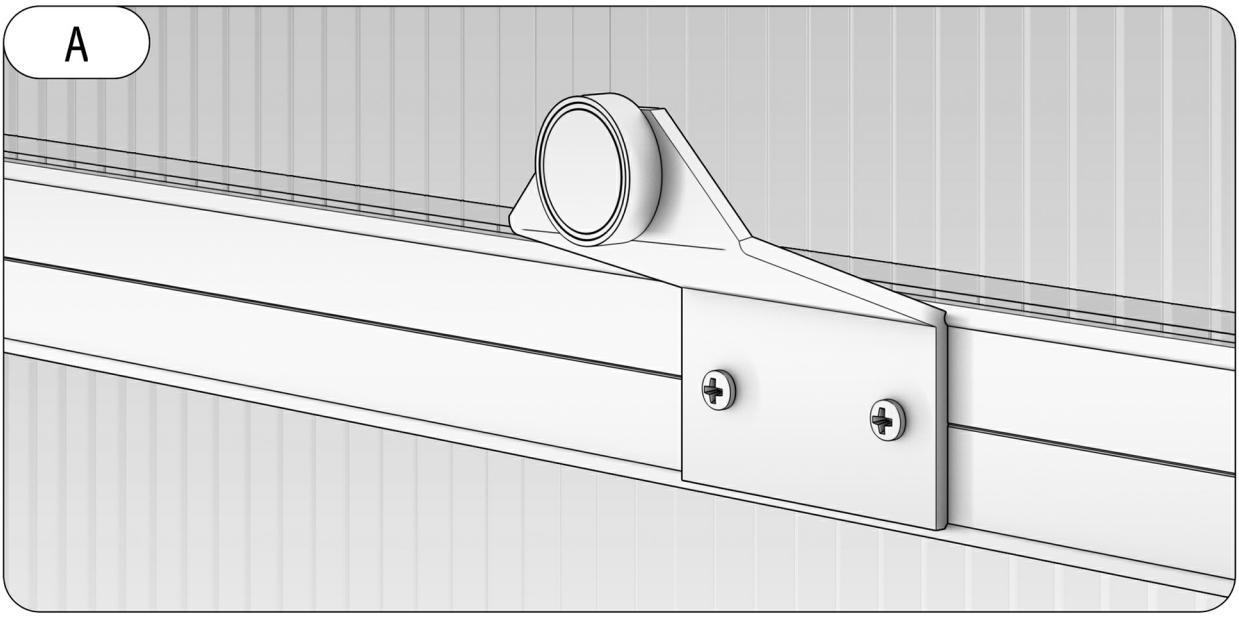
A

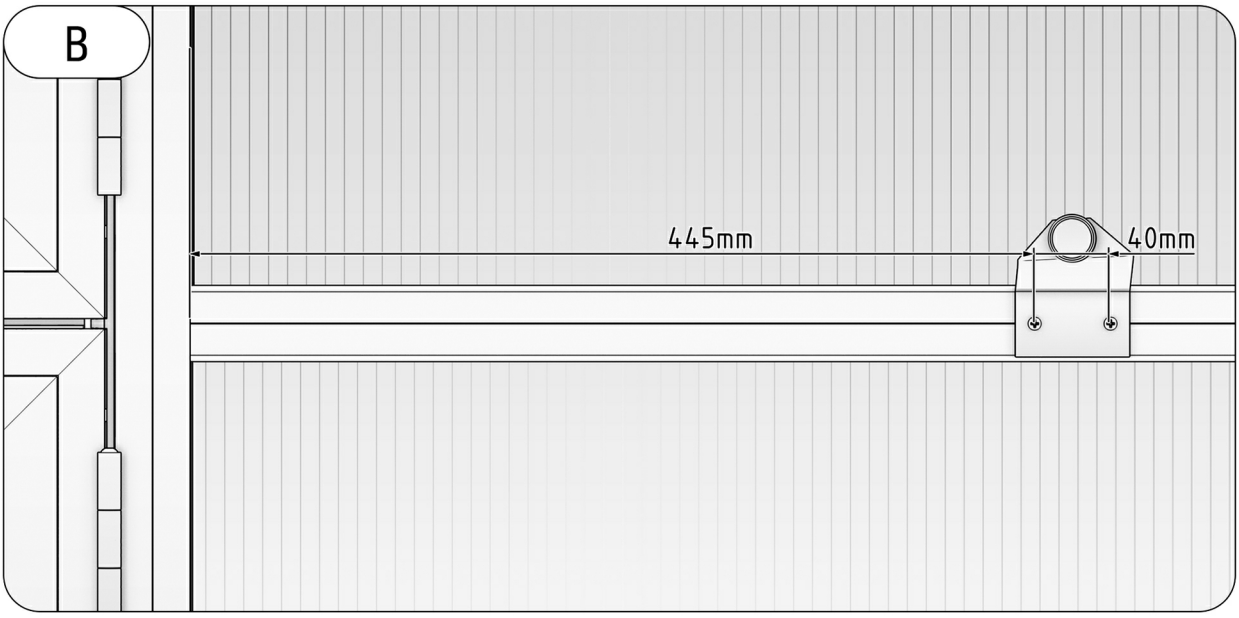
B
445mm
40mm

First-Arretierungs-Set (nur bei Typ IV)

Schritt 1



Abb. 1

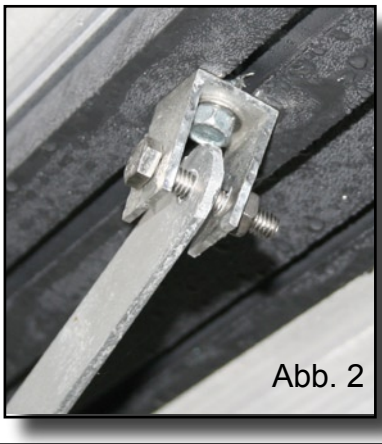
Abb. 2

Der U-Verbinder wird jeweils links und rechts, mit ca. 410 mm Abstand (siehe Abb. 1) vom Firstprofil im Schraubkanal der Dachsprosse befestigt.

Bohrung Ø4 mm.

Verwenden Sie hierfür die Linsenkopfschraube 4,8 x 25.

Das Aluminium-Flachprofil wird lt. Abb. 2 mithilfe der Sechskantschraube M6 x 25 und der Mutter M6 mit dem U-Verbinder verschraubt.

Schritt 2


Abb. 3

Die Haken des Spannschlosses werden beidseitig durch die Bohrungen der Aluminium-Flachprofile eingefädelt.

Schritt 3	
 Abb. 4	Um eine optimale Unterstützung des Firstprofils zu erreichen, wird die Spannschlossarretierung mithilfe eines Schraubendrehers bis zur gewünschten Spannung gedreht.

Wichtiger Hinweis!

Versiegelung des Gewächshauses

Wir empfehlen, die waagerechten Übergänge von der Verglasung zum Profil (siehe Skizze -> gestrichelte Linien ---) mit neutral vernetzendem, transparentem Silikon zu versiegeln, damit möglichst wenig Wasser und damit auch wenig Schmutz in die Verglasungsaufnahmen gelangen kann.

Vorteil: Das Gewächshaus sieht auf Dauer optisch besser aus. Die Neigung zur Algenbildung nimmt gerade in diesen Bereichen erheblich ab.

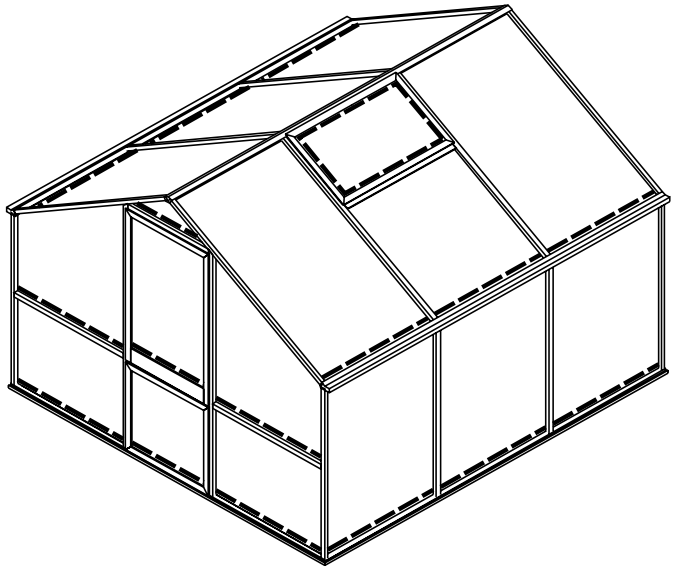

Feuchtigkeit/Wasser kann auch innerhalb der Verglasung/Hohlkammern je nach Wetterlage auftreten, da die Kunststoffplatten nicht „wasserdampf-diffusionfest“ sind, d. h. Feuchtigkeit tritt in Form von Wasserdampf in die Platte ein. Dies ist evtl. ein rein optischer Nachteil, lässt sich allerdings nicht vermeiden.
Die Platten können dadurch keinen Schaden nehmen, auch *nicht* bei Frost.

Achtung: Nur *„neutral vernetzendes“* Silikon einsetzen, da es sonst zu Spannungsrissen in der Kunststoffverglasung kommen kann. Dies ist der gängigste Silikon-Dichtstoff. Er ist in jedem Baumarkt oder bei Ihrem KGT-Fachhändler für ca. 4 - 6 Euro / 310 mm Kartusche erhältlich.

Ein Wort in eigener Sache



Wir legen viel Wert auf höchste Qualität.

Jeder Karton durchläuft eine Qualitätskontrolle, bevor dieser verschlossen wird. Somit sind Fehlteile fast auszuschließen.

Sollte es trotz aller Sorgfalt zu Abweichungen kommen, kontaktieren Sie uns einfach unter der Telefonnummer:

0 49 56/40 75 -0

Wir sind ständig auf der Suche nach neuem Bildmaterial.

Gern können Sie uns nach erfolgter Montage Bildmaterial zukommen lassen. Idealerweise in digitaler Form per Mail an:

info@kgt-gmbh.de

Genießen Sie nun Ihren neuen Platz an der Sonne - vor Wind und Wetter geschützt!

Herzlichst, Ihr KGT-Team