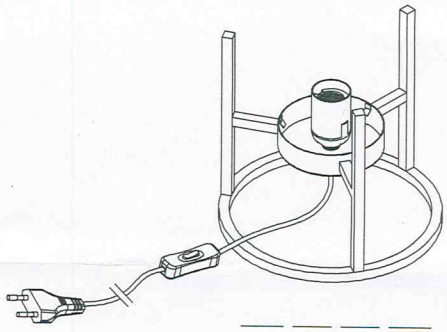

x1

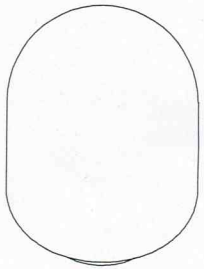
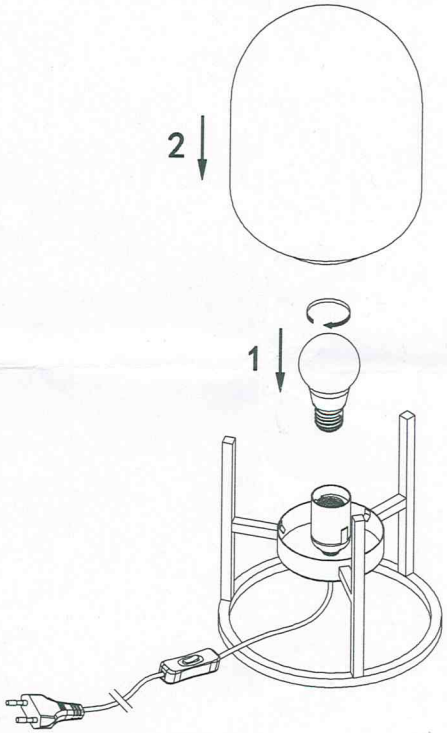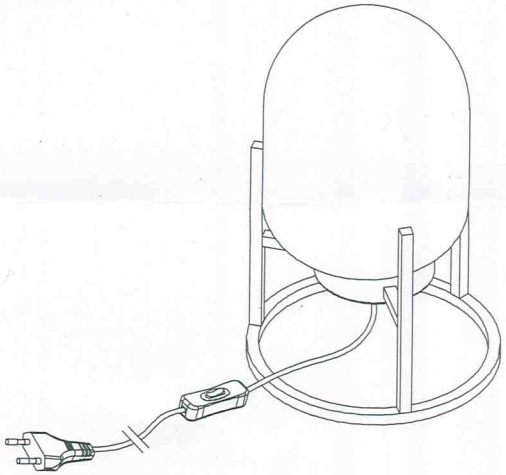
x1